三亚市南岛学校运动场修缮项目

施工图设计

中科经纬工程技术有限公司

二〇二六年七月

目　录

序号	图　表　名　称	图表编号	单 位	数 量	页　号	备 注
	目录					
1	设计说明	SW-00	页			
2	平面布置图	SW-01	页			
3	平面铺装图	SW-02	页			
4	运动场（足球场）标线平面图	SW-03	页			
5	运动场（足球场）排水平面图	SW-04	页			
6	篮球场标线平面图	SW-05	页			
7	羽毛球场标线平面图	SW-06	页			
8	排球场标线平面图	SW-07	页			
9	围网做法大样图	SW-08	页			
10	地面结构做法图	SW-09	页			
11	排水沟大样图	SW-10	页			
12	树池做法大样图	SW-11	页			

序号	图　表　名　称	图表编号	单　位	数　量	页　号	备　注

三亚市南岛学校运动场修缮项目
施工图设计总说明

1 项目区位概况

本项目位于三亚市南岛学校运动场修缮项目。现状场地内塑胶跑道、人造草皮足球场、丙烯酸球场及场地硬化出现破裂，裂缝、褪色等现象。为了学生身体健康和全面发展的需要，对场地进行改造是必要及迫切的。现状照片如下：






2 设计依据

1.　建设工程设计合同。

2.　现行的国家有关建筑设计规范、规程和规定：

《民用建筑设计统一标准》 GB 50352-2019

《体育建筑设计规范》JGJ 31-2003

《建筑设计防火规范》 GB 50016-2014

《中小学校设计规范》GB50099-2011

国际田联田径场地设施标准手册

国家及地方颁布的其他相关设计规范及标准。

3.　工程做法参见国家标准图集：

《体育场地与设施（一）》 08J933-1

《体育场地与设施（二）》13J933-2

4.塑胶跑道材料应满足新国家标准的各项指标要求。

《中小学合成材料面层运动场地》（GB 36246-2018）

中小学校建设标准《中小学校体育设施技术规程》 （JGJ/T280-2012）

3 建设内容：

拆除并新建更换塑胶跑道面层 3798.46m2；现状围网更换网长 497m；拆除并新建 50mm 人造草皮 5717.91m2；拆除现状水泥地面新建丙烯酸地面 4039.27m2；

拆除并新建大理石地面 139.19m2；新建树池共 60 座；新建围网 279m；排水沟盖板更换长 294m；新建篮球场 2 座；排球场 1 座；羽毛球场 1 座等。

4 具体施工要求及注意事项：

4.1 丙烯酸地面

4.1.1 施工环境要求

（1） 温度：施工时气温应在 5℃-35℃之间，避免在高温或低温下施工。

（2） 湿度：空气湿度应低于 85%，避免在雨天或潮湿环境下施工。

（3） 清洁：施工前需彻底清理基础层，确保无灰尘、油污等杂物。

4.1.2 材料要求

丙烯酸材料：应选择符合国家标准的产品，确保环保、无毒、耐候性好。

界面剂：应选择与丙烯酸材料相容的产品，确保附着力。

4.1.3 施工质量控制

厚度控制：各层厚度应符合设计要求，通常总厚度为 1.5mm-2mm。

平整度：施工后表面应平整，无明显凹凸或接缝。

附着力：涂层与基础层应牢固粘结，无剥落或起泡现象。

4.1.4 养护要求

养护时间：施工完成后需养护 7-10 天，确保涂层完全固化。

避免重压：养护期间避免重物碾压或人员踩踏。

4.1.5 安全要求

施工人员：应佩戴防护装备，如手套、口罩等，避免材料接触皮肤或吸入有害气体。

施工现场：应设置警示标志，确保施工安全。

4.2 塑胶地面

4.2.1 施工环境要求

温度：施工时气温应在 5℃-35℃之间，避免在高温或低温下施工。

湿度：空气湿度应低于 85%，避免在雨天或潮湿环境下施工。

清洁：施工前需彻底清理基础层，确保无灰尘、油污等杂物。

4.2.2 施工步骤

基础处理：修补裂缝、空鼓等缺陷，确保基础层平整、坚固。

底涂层施工：涂布专用底涂层材料，增强塑胶层与基础层的附着力。

缓冲层施工：铺设聚氨酯缓冲层，确保弹性和平整度。

面层施工：铺设塑胶面层，确保颜色均匀、表面光滑。

划线：按标准尺寸和颜色进行跑道划线。

4.2.3 材料要求

塑胶材料：应选择符合国家标准的产品，确保环保、无毒、耐候性好。

界面剂材料：应选择与塑胶材料相容的产品，确保附着力。

4.2.4 施工质量控制

厚度控制：各层厚度应符合设计要求，通常总厚度为 13mm-15mm。

平整度：施工后表面应平整，无明显凹凸或接缝。

附着力：塑胶层与基础层应牢固粘结，无剥落或起泡现象。

4.2.5 养护要求

养护时间：施工完成后需养护 7-10 天，确保塑胶层完全固化。

避免重压：养护期间避免重物碾压或人员踩踏。

4.2.6 安全要求

施工人员：应佩戴防护装备，如手套、口罩等，避免材料接触皮肤或吸入有害气体。

施工现场：应设置警示标志，确保施工安全。

4.2.7 环保要求

材料环保性：所有材料应符合环保标准，无毒无害，不污染环境。

施工废弃物处理：施工过程中产生的废弃物应按规定处理，避免环境污染。

以上未尽说明，请参照相关规范、规章。

4.3 人造草坪及填充材料设计标准

4.3.1、人造草坪

草坪采用全新料 HDPE 单丝耐磨人造草坪，草丝磅重≥10000DTEX，抗 UV 老化≥6000h，无回收料、无异味、环保无毒。场地草高 50mm、密度 9500～14000 针/㎡。所有草坪草丝倒伏方向统一，保证场地整体色泽均匀一致。

4.3.2、填充辅料

底层填充石英砂，粒径 0.3～1.5mm，二氧化硅含量≥90%，干燥无尘、硬度高，填充厚度 30mm，均匀密实铺设，用于固定草丝；面层填充环保 TPE/SBR 橡胶颗粒，粒径 1～3mm，填充厚度 15mm。无重金属、无刺激性气味，保障场地弹性与运动安全性。所有填充材料均需提供环保及性能检测报告。

4.3.3、主要施工工艺设计要求

1、测量放线：采用全站仪精准定位场地轴线、边线、禁区、中圈等所有标线位置，尺寸精准、弹线清晰，规划草坪排布方向，纵向接缝避开主力跑动区域，杜绝通缝。

2、草坪预铺：草坪卷材进场后现场平铺静置 24 小时，充分释放内应力，规避后期热胀冷缩起鼓、开裂问题，四周预留裁剪余量。

3、接缝施工：采用专用接缝带+双组分聚氨酯胶水粘接或热风焊接工艺，接缝缝隙控制 1～2mm，无重叠、无空鼓，粘接完成后钢辊碾压密实，自然固化 24 小时后方可进行填充作业。

4、场地固定：场地四周满胶粘接固定，局部区域可采用 U 型钢钉加固，钉距均匀，钉头完全埋入，不得凸起影响运动。

5、标线施工：采用预制白色草带嵌入式拼接施工，线条平整顺滑、粘接牢固，无高低差、无锯齿边，严禁劣质喷涂标线。

6、分层填充：严格遵循“先石英砂、后橡胶颗粒”的施工顺序，分多遍撒

布、分层梳草，确保草丝直立饱满、填充均匀，无露底、无局部堆料。

4.3.4、环保与安全设计

1、本工程所有原材料（草坪、胶水、填充颗粒、垫层）均符合国家环保标准，无重金属、无邻苯二甲酸酯、无有毒有害物质，无刺激性气味，满足校园及公共场地环保使用要求。

2、场地整体无尖锐凸起、无硬质棱角，缓冲减震性能良好，有效降低运动摔伤风险，符合公共体育场地安全设计标准。

3、施工过程采用绿色施工工艺，无扬尘、无污染物排放，施工废料统一清理外运。

4.3.5、施工环境及养护要求

1、施工环境温度控制在 15℃～28℃，空气湿度＞85%及雨天、基层潮湿积水时，禁止进行涂胶、粘接、草坪铺设作业。

2、工程完工后设置 30 天养护期，养护期内禁止重型设备碾压、禁止高强度赛事活动，保证胶水、填充层完全固化稳定。

3、养护完成后对全场进行梳理、吸尘、修整，清理多余浮料，保证场地整洁美观、运动性能达标。

4.3.6、验收标准

1、基层密实、平整、无裂缝、无积水，排水系统通畅，坡度、平整度符合设计要求；

2、草坪铺设平整、色差均匀、接缝牢固无脱胶、无起鼓翘边；

3、填充均匀饱满，草丝直立，场地运动性能指标达标；

4、标线精准顺直，尺寸合规，整体观感整洁规范；

5、所有材料资料、检测报告齐全，环保、安全、性能全部符合国标及设计要求。

5 其他说明

1、本设计未详尽事宜，均按国家现行规范、标准执行；

2、施工前需核对现场标高、尺寸，与图纸不符处及时与设计单位沟通调整；

3、所有隐蔽工程需验收合格后方可进行下一道工序施工。

会签栏

建筑	结构	给排水	电气	暖通

新建篮球场1座

新建排球场1座

新建围网279m
含篮球、排球、羽毛球场围网

新建树池共60座

新建篮球场1座

新建羽毛球场1座

拆除并新建更换塑胶跑道面层3798.46m2

现状围网更换网长497m
高4.0m，立柱保留

新建足球场1座

拆除并新建大理石地面

更换沙池净沙50cm厚
面积36m2

拆除现状水泥地面新建丙烯酸地面

注：本图比例为1:600，单位均以米计。

中华人民共和国建设部工程设计证书
行业乙级 A251034247

地址:中国·成都·高新区东华虹湾中心2栋7楼
电话：028-67775960
传真：028-67775920　　网址：www.zkjwgcjs.com
E-mail：3211911868@qq.com　　邮编：610041

注册执业章 REGISTERED PRACTICE SIGNET	
姓名 NAME	明侨
注册印章号 REGISTERED SIGNET NO.	5100235-006
注册证书号 REGISTERED CERTIFICATE NO.	20215102475

设计总负责人 PROJECT LEADER	明侨	明侨
专业负责人 DIVISION CHIEF	袁鹰	袁鹰
设计 DESIGNED BY	张强	张强
校对 PROCESSED BY	王杰	王杰
审核 CHECKED BY	明侨	明侨
审定 APPROVED BY	明侨	明侨

设计单位 DESIGNER

中科经纬工程技术有限公司

建设单位 CLIENT

工程名称 PROJECT

三亚市南岛学校运动场修缮项目

子项名称 SUB PROJECT

室外工程

图名 TITLE

平面布置图

设计号 PROJECT NO.			
图别 DWG TYPE	施工图	图号 DWG TYPE	SW-01
版本号 Ver.	A	日期 DATE	2026.7

所有设计图以最新版本为有效版本

会签栏

建筑	结构	给排水	电气	暖通



注：本图比例为1:600，单位均以米计。

中华人民共和国建设部工程设计证书
行业乙级 A251034247

地址：中国·成都·高新区东华虹湾中心2栋7楼
电话：028-67775960
传真：028-67775920　　网址：www.zkjwgcjs.com
E-mail：3211911868@qq.com　　邮编：610041

注册执业章 REGISTERED PRACTICE SIGNET	
姓名 NAME	明侨
注册印章号 REGISTERED SIGNET NO.	5100235-006
注册证书号 REGISTERED CERTIFICATE NO.	20215102475

设计总负责人 PROJECT LEADER	明侨	明侨
专业负责人 DIVISION CHIEF	袁鹰	袁鹰
设计 DESIGNED BY	张强	张强
校对 PROCESSED BY	王杰	王杰
审核 CHECKED BY	明侨	明侨
审定 APPROVED BY	明侨	明侨

设计单位 DESIGNER

中科经纬工程技术有限公司

建设单位 CLIENT

工程名称 PROJECT

三亚市南岛学校运动场修缮项目

子项名称 SUB PROJECT

室外工程

图名 TITLE

平面铺装图

设计号 PROJECT NO.			
图别 DWG TYPE	施工图	图号 DWG TYPE	SW-02
版本号 Ver.	A	日期 DATE	2026.7

所有设计图以最新版本为有效版本

会签栏

建筑	结构	给排水	电气	暖通

新建篮球场1座

新建排球场1座

新建围网279m
含篮球、排球、羽毛球场围网

新建树池560座

新建篮球场1座

新建羽毛球场1座

拆除并新建更换塑胶跑道面层798.46m²

现状围网更换网长497m
高2.5m 立柱间距3m

拆除并新建沙池1座

拆除并新建大理石地面

拆除现状水泥地面新建丙烯酸地面

角球区

罚球点

中线

边线

中圈

罚球点

注：1、本图单位均以米计。
2、标线宽度为8cm。
3、本足球场为休闲健身场地，标线参考7人制场地绘制。

注：本图比例为1:600，单位均以米计。

中华人民共和国建设部工程设计证书
行业乙级 A251034247

地址：中国·成都·高新区东华虹湾中心2栋7楼
电话：028-67775960
传真：028-67775920　　网址：www.zkjwgcjs.com
E-mail：3211911868@qq.com　　邮编：610041

注 册 执 业 章
REGISTERED PRACTICE SIGNET

姓名 NAME	明侨
注册印章号 REGISTERED SIGNET NO.	5100235-006
注册证书号 REGISTERED CERTIFICATE NO.	20215102475

设计总负责人 PROJECT LEADER	明侨	明侨
专业负责人 DIVISION CHIEF	袁鹰	袁鹰
设计 DESIGNED BY	张强	张强
校对 PROCESSED BY	王杰	王杰
审核 CHECHED BY	明侨	明侨
审定 APPROVED BY	明侨	明侨

设计单位 DESIGNER

中科经纬工程技术有限公司

建设单位 CLIENT

工程名称 PROJECT

三亚市南岛学校运动场修缮项目

子项名称 SUB PROJECT

室外工程

图名 TITLE

运动场（足球场）标线平面图

设计号 PROJECT NO.			
图别 DWG TYPE	施工图	图号 DWG TYPE	SW-03
版本号 Ver.	A	日期 DATE	2026.7

所有设计图以最新版本为有效版本



会签栏

建筑	结构	给排水	电气	暖通

中华人民共和国建设部工程设计证书
行业乙级 A251034247

地址:中国·成都·高新区东华虹湾中心2栋7楼
电话：028-67775960
传真：028-67775920　　网址：www.zkjwgcjs.com
E-mail：3211911868@qq.com　　邮编：610041

注 册 执 业 章
REGISTERED PRACTICE SIGNET

姓 名 NAME	明 侨
注册印章号 REGISTERED SIGNET NO.	5100235-006
注册证书号 REGISTERED CERTIFICATE NO.	20215102475

设计总负责人 PROJECT LEADER	明 侨	
专业负责人 DIVISION CHIEF	袁鹰	
设 计 DESIGNED BY	张 强	
校 对 PROCESSED BY	王 杰	
审 核 CHECHED BY	明 侨	
审 定 APPROVED BY	明 侨	

设计单位 DESIGNER

中科经纬工程技术有限公司

建设单位 CLIENT

工程名称 PROJECT

三亚市南岛学校运动场修缮项目

子项名称 SUB PROJECT

室外工程

图 名 TITLE

运动场（足球场）排水平面图

设计号 PROJECT NO.			
图 别 DWG TYPE	施工图	图 号 DWG TYPE	SW-04
版本号 Ver.	A	日 期 DATE	2026.7

所有设计图以最新版本为有效版本

会签栏

建筑	结构	给排水	电气	暖通

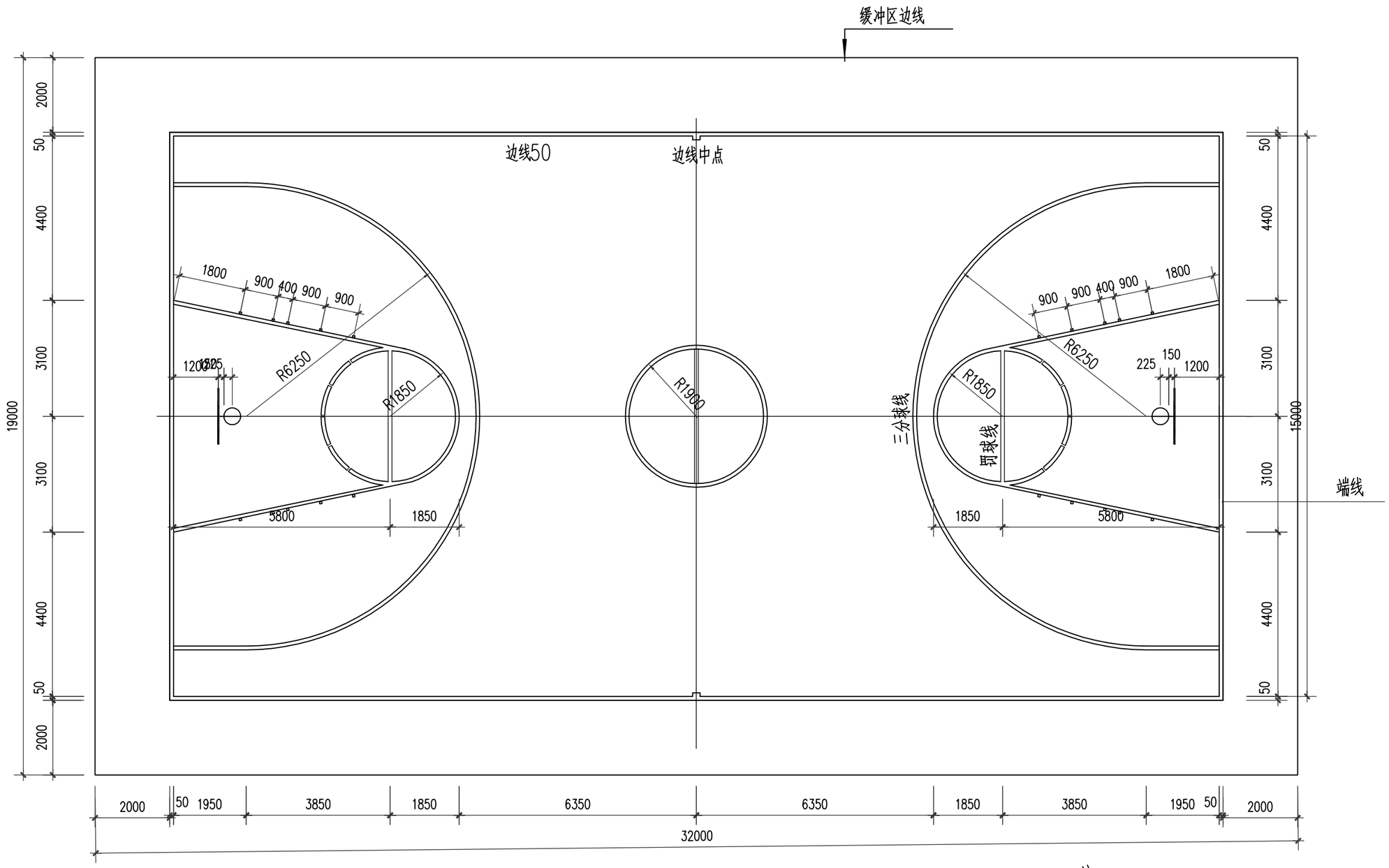

篮球场尺寸定位图 1:100

注：

1、本球场所需成品篮球架样式由业主方定。

中华人民共和国建设部工程设计证书
行业乙级 A251034247

地址：中国·成都·高新区东华虹湾中心2栋7楼
电话：028-67775960
传真：028-67775920　　网址：www.zkjwgcjs.com
E-mail：3211911868@qq.com　　邮编：610041

注册执业章 REGISTERED PRACTICE SIGNET		
姓名 NAME	明侨	
注册印章号 REGISTERED SIGNET NO.	5100235-006	
注册证书号 REGISTERED CERTIFICATE NO.	20215102475	
设计总负责人 PROJECT LEADER	明侨	
专业负责人 DIVISION CHIEF	袁鹰	
设计 DESIGNED BY	张强	
校对 PROCESSED BY	王杰	
审核 CHECHED BY	明侨	
审定 APPROVED BY	明侨	

设计单位 DESIGNER

中科经纬工程技术有限公司

建设单位 CLIENT

工程名称 PROJECT

三亚市南岛学校运动场修缮项目

子项名称 SUB PROJECT

室外工程

图名 TITLE

篮球场标线平面图

设计号 PROJECT NO.			
图别 DWG TYPE	施工图	图号 DWG TYPE	SW-05
版本号 Ver.	A	日期 DATE	2026.7

所有设计图以最新版本为有效版本

会签栏

建筑	结构	给排水	电气	暖通

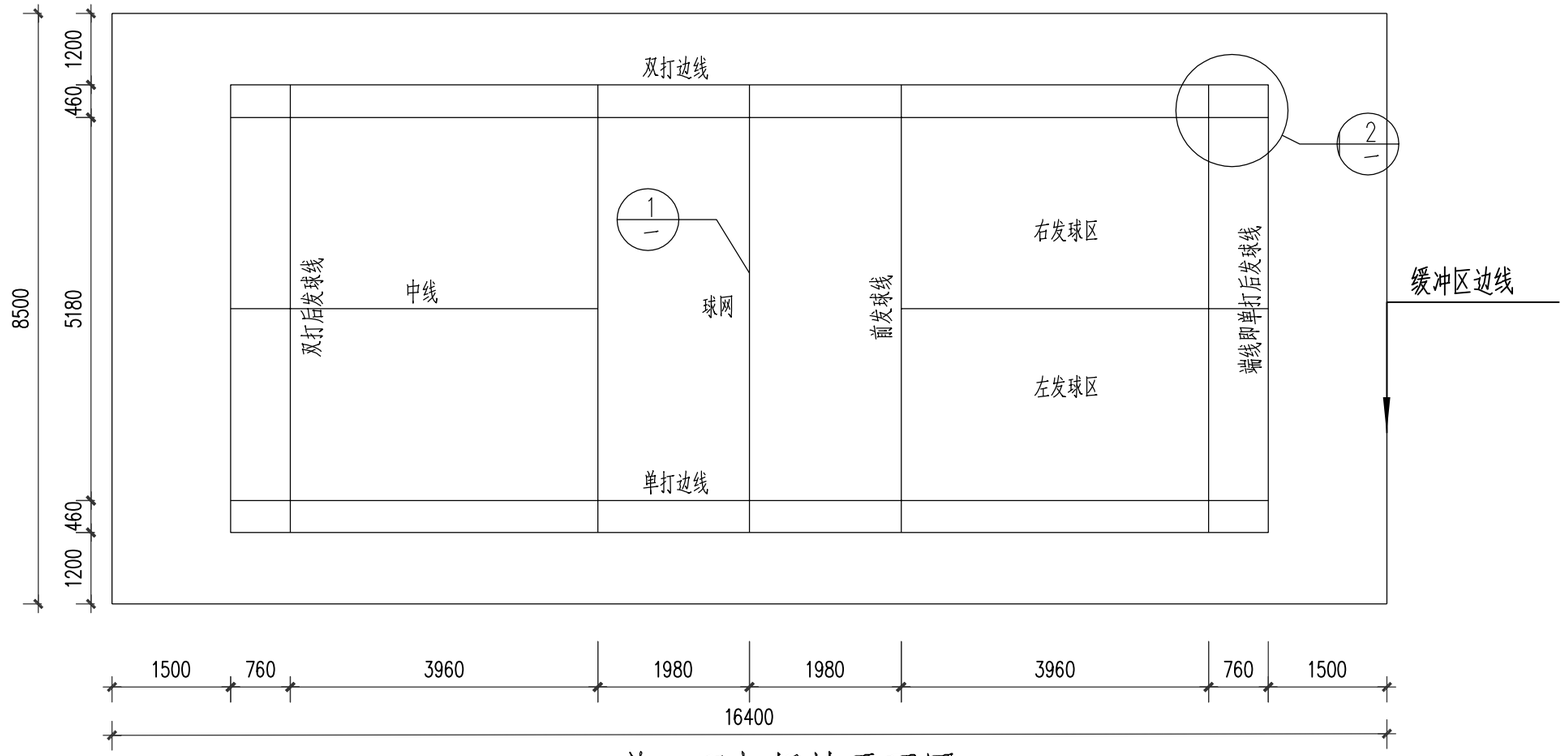

单、双打场地平面图

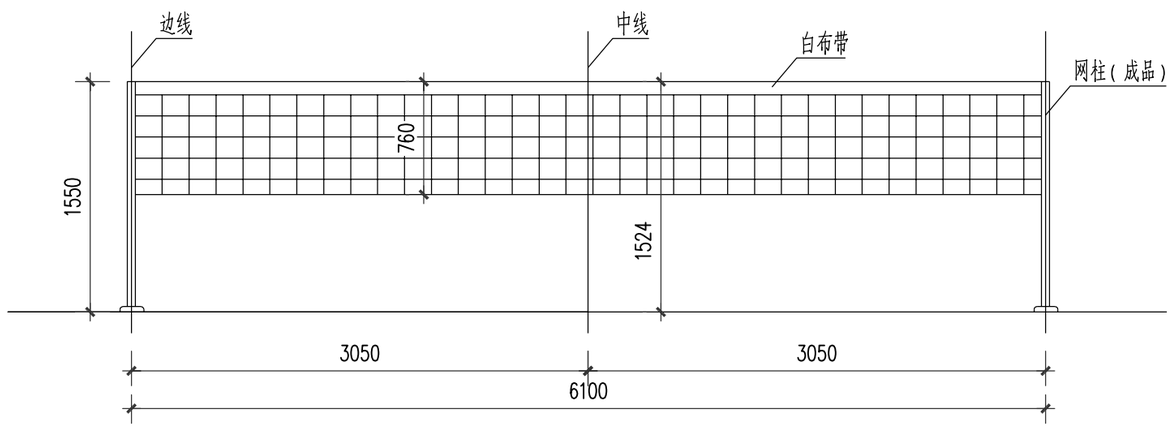

① 羽毛球网立面图

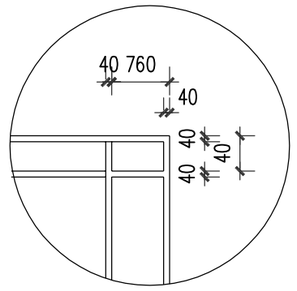

② 场地划线

注：

1、本图尺寸以mm计。

中华人民共和国建设部工程设计证书
行业乙级 A251034247

地址：中国·成都·高新区东华虹湾中心2栋7楼
电话：028-67775960
传真：028-67775920　　网址：www.zkjwgcjs.com
E-mail：3211911868@qq.com　　邮编：610041

注册执业章 REGISTERED PRACTICE SIGNET	
姓名 NAME	明侨
注册印章号 REGISTERED SIGNET NO.	5100235-006
注册证书号 REGISTERED CERTIFICATE NO.	20215102475

设计总负责人 PROJECT LEADER	明侨	
专业负责人 DIVISION CHIEF	袁鹰	
设计 DESIGNED BY	张强	
校对 PROCESSED BY	王杰	
审核 CHECKED BY	明侨	
审定 APPROVED BY	明侨	

设计单位 DESIGNER

中科经纬工程技术有限公司

建设单位 CLIENT

工程名称 PROJECT

三亚市南岛学校运动场修缮项目

子项名称 SUB PROJECT

室外工程

图名 TITLE

羽毛球场标线平面图

设计号 PROJECT NO.			
图别 DWG TYPE	施工图	图号 DWG TYPE	SW-06
版本号 Ver.	A	日期 DATE	2026.7

所有设计图以最新版本为有效版本

会签栏

建筑	结构	给排水	电气	暖通

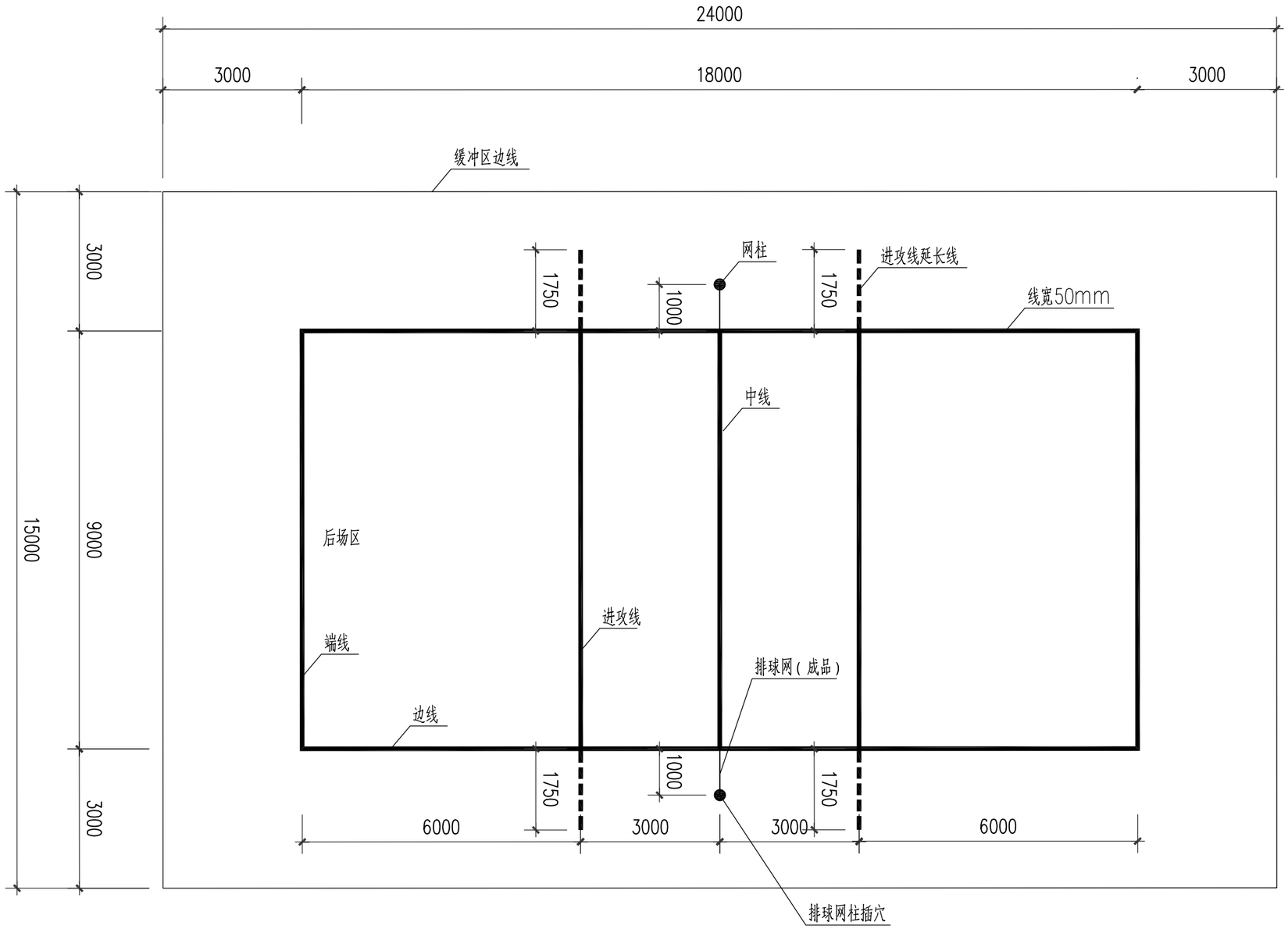

排球场平面图

注：

1、本图尺寸以mm计。

2、排球网柱插穴节点详见图集号 08J933-1，E4。

3、未尽事宜详见08J933-1体育场地与设施。

中华人民共和国建设部工程设计证书
行业乙级 A251034247

地址：中国·成都·高新区东华虹湾中心2栋7楼
电话：028-67775960
传真：028-67775920　　网址：www.zkjwgcjs.com
E-mail：3211911868@qq.com　　邮编：610041

注册执业章 REGISTERED PRACTICE SIGNET	
姓名 NAME	明侨
注册印章号 REGISTERED SIGNET NO.	5100235-006
注册证书号 REGISTERED CERTIFICATE NO.	20215102475

设计总负责人 PROJECT LEADER	明侨	
专业负责人 DIVISION CHIEF	袁鹰	
设计 DESIGNED BY	张强	
校对 PROCESSED BY	王杰	
审核 CHECKED BY	明侨	
审定 APPROVED BY	明侨	

设计单位 DESIGNER

中科经纬工程技术有限公司

建设单位 CLIENT

工程名称 PROJECT

三亚市南岛学校运动场修缮项目

子项名称 SUB PROJECT

室外工程

图名 TITLE

排球场标线平面图

设计号 PROJECT NO.			
图别 DWG TYPE	施工图	图号 DWG TYPE	SW-07
版本号 Ver.	A	日期 DATE	2026.7

所有设计图以最新版本为有效版本

会签栏

建筑	结构	给排水	电气	暖通

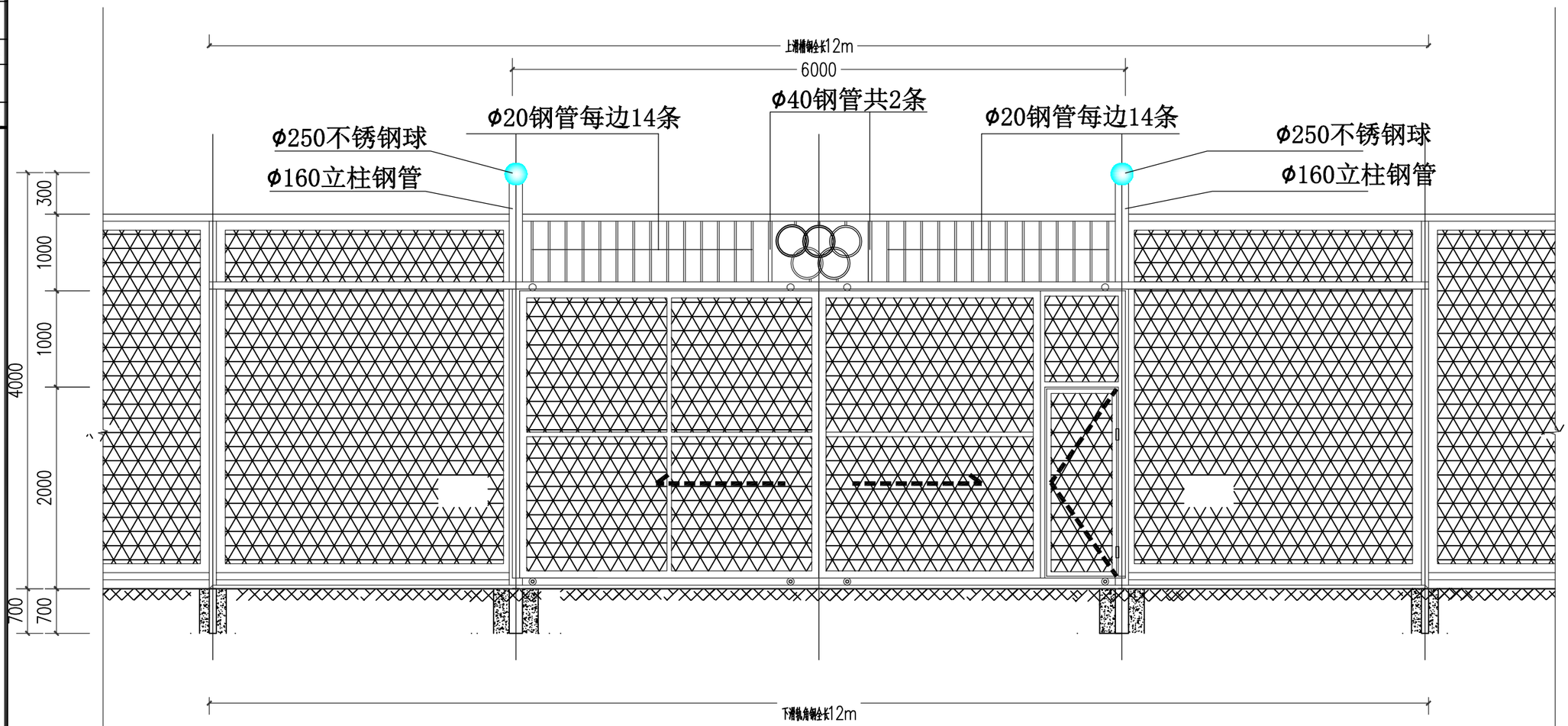

围网DM1立面图 1:100

DM2围网大门为DM1镜像结构

中华人民共和国建设部工程设计证书
行业乙级 A251034247

地址:中国·成都·高新区东华虹湾中心2栋7楼
电话:028-67775960
传真:028-67775920 网址:www.zkjwgcjs.com
E-mail:3211911868@qq.com 邮编:610041

注册执业章 REGISTERED PRACTICE SIGNET	
姓名 NAME	明侨
注册印章号 REGISTERED SIGNET NO.	5100235-006
注册证书号 REGISTERED CERTIFICATE NO.	20215102475

设计总负责人 PROJECT LEADER	明侨	
专业负责人 DIVISION CHIEF	袁鹰	
设计 DESIGNED BY	张强	
校对 PROCESSED BY	王杰	
审核 CHECHED BY	明侨	
审定 APPROVED BY	明侨	

设计单位 DESIGNER

中科经纬工程技术有限公司

建设单位 CLIENT

工程名称 PROJECT

三亚市南岛学校运动场修缮项目

子项名称 SUB PROJECT

室外工程

图名 TITLE

围网做法大样图

设计号 PROJECT NO.			
图别 DWG TYPE	施工图	图号 DWG TYPE	SW-08
版本号 Ver.	A	日期 DATE	2026.7

所有设计图以最新版本为有效版本

会签栏

建筑	结构	给排水	电气	暖通

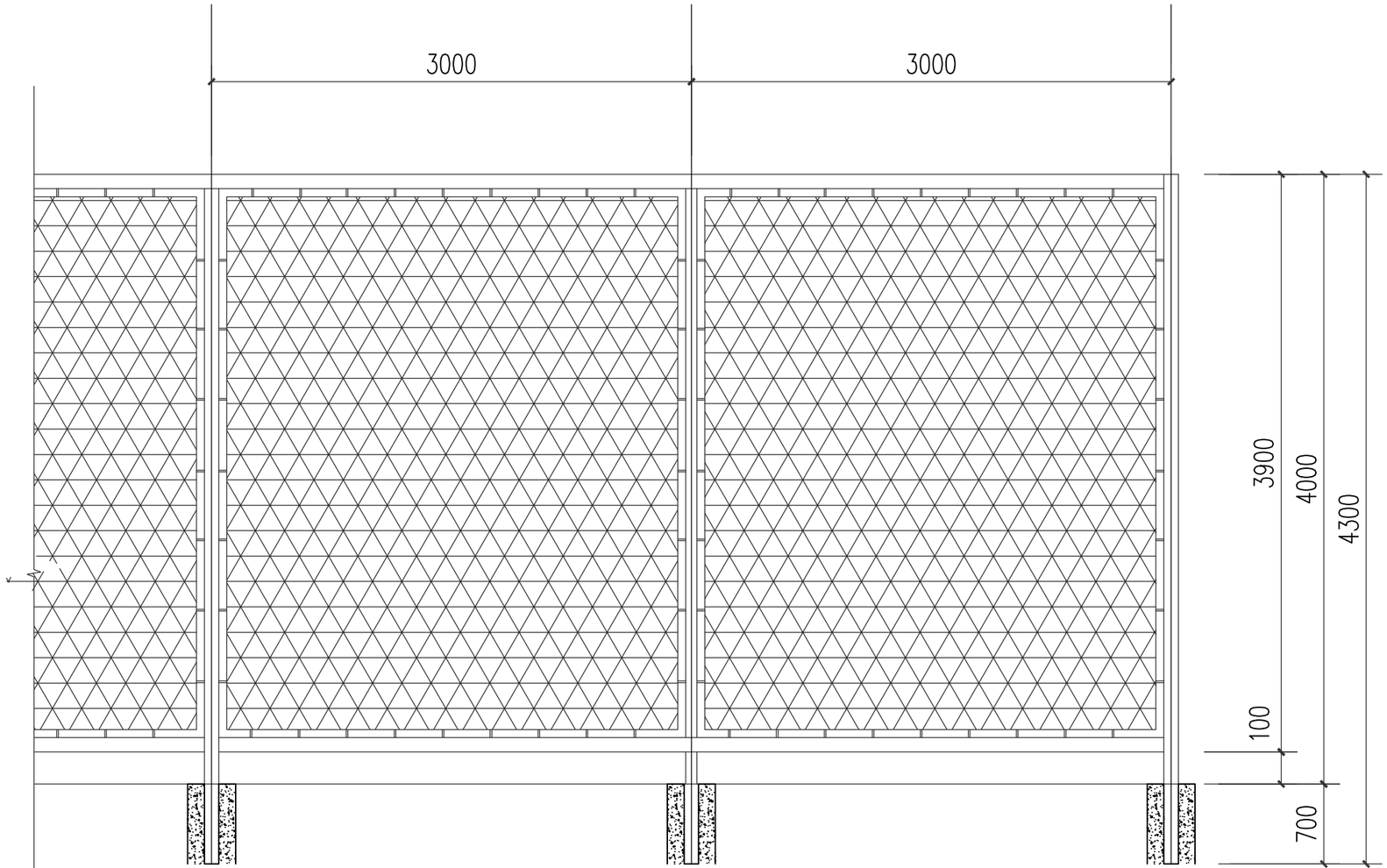

围网基础立面图 1:100

中华人民共和国建设部工程设计证书
行业乙级 A251034247

地址:中国·成都·高新区东华虹湾中心2栋7楼
电话:028-67775960
传真:028-67775920 网址:www.zkjwgcjs.com
E-mail:3211911868@qq.com 邮编:610041

注册执业章 REGISTERED PRACTICE SIGNET	
姓名 NAME	明侨
注册印章号 REGISTERED SIGNET NO.	5100235-006
注册证书号 REGISTERED CERTIFICATE NO.	20215102475

设计总负责人 PROJECT LEADER	明侨	
专业负责人 DIVISION CHIEF	袁鹰	
设计 DESIGNED BY	张强	
校对 PROCESSED BY	王杰	
审核 CHECHED BY	明侨	
审定 APPROVED BY	明侨	

设计单位 DESIGNER

中科经纬工程技术有限公司

建设单位 CLIENT

工程名称 PROJECT

三亚市南岛学校运动场修缮项目

子项名称 SUB PROJECT

室外工程

图名 TITLE

围网做法大样图

设计号 PROJECT NO.			
图别 DWG TYPE	施工图	图号 DWG TYPE	SW-08
版本号 Ver.	A	日期 DATE	2026.7

所有设计图以最新版本为有效版本

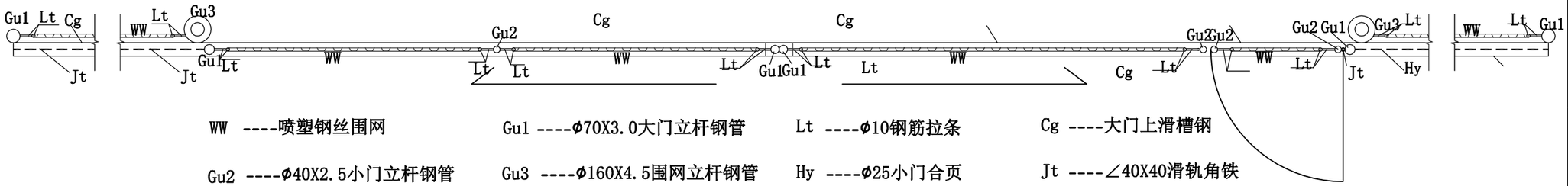

WW ----喷塑钢丝围网　　Gu1 ----φ70X3.0大门立杆钢管　　Lt ----φ10钢筋拉条　　Cg ----大门上滑槽钢

Gu2 ----φ40X2.5小门立杆钢管　　Gu3 ----φ160X4.5围网立杆钢管　　Hy ----φ25小门合页　　Jt ----∠40X40滑轨角铁

2-2 结构大样 1:50

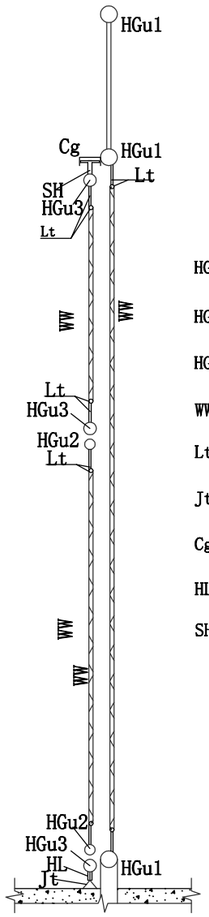

HGu1	φ90围网横梁钢管	
HGu2	φ40小门横梁钢管	
HGu3	φ70大门横梁钢管	
WW	喷塑钢丝围网（3.6钢芯）	
Lt	φ10钢筋拉条	
Jt	∠40X40滑轨角铁	
Cg	大门上滑轨槽钢（8#）	
HL	大门滑轮	
SH	围网大门上滑	

1-1 结构大样 1:50

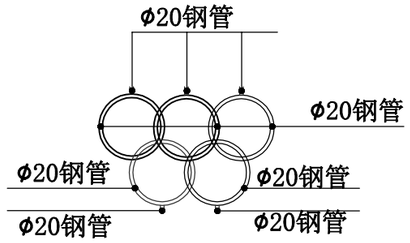

五环结构大样

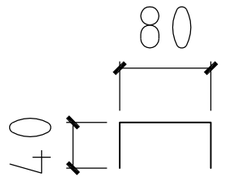

Cg

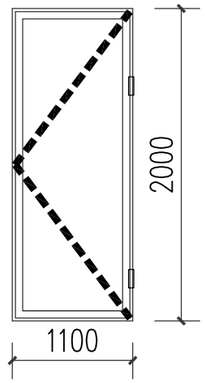

围网小门大样 1:50

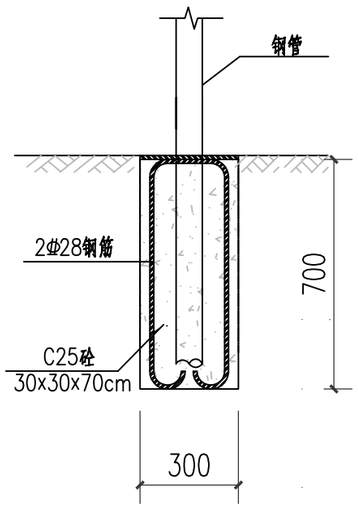

基础大样

中华人民共和国建设部工程设计证书
行业乙级 A251034247
地址:中国·成都·高新区东华虹湾中心2栋7楼
电话：028-67775960
传真：028-67775920　　网址：www.zkjwgcjs.com
E-mail：3211911868@qq.com　　邮编：610041

注册执业章 REGISTERED PRACTICE SIGNET		
姓名 NAME	明侨	
注册印章号 REGISTERED SIGNET NO.	5100235-006	
注册证书号 REGISTERED CERTIFICATE NO.	202151102475	
设计总负责人 PROJECT LEADER	明侨	
专业负责人 DIVISION CHIEF	袁鹰	
设计 DESIGNED BY	张强	
校对 PROCESSED BY	王杰	
审核 CHECHED BY	明侨	
审定 APPROVED BY	明侨	
设计单位 DESIGNER	中科经纬工程技术有限公司	
建设单位 CLIENT		
工程名称 PROJECT	三亚市南岛学校运动场修缮项目	
子项名称 SUB PROJECT	室外工程	
图名 TITLE	围网做法大样图	
设计号 PROJECT NO.		
图别 DWG TYPE	施工图	图号 DWG TYPE SW-08
版本号 Ver.	A	日期 DATE 2026.7

所有设计图以最新版本为有效版本

会签栏

建筑	结构	给排水	电气	暖通

丙烯酸结构做法图

篮球、排球、羽毛球场、地面

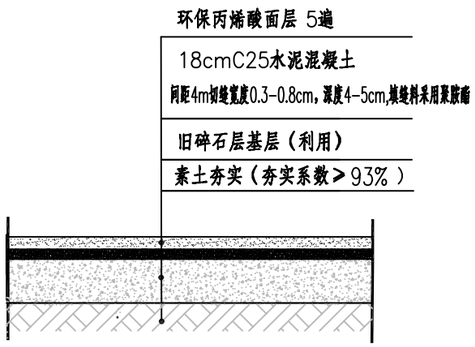

人造草坪结构做法图

新建足球场

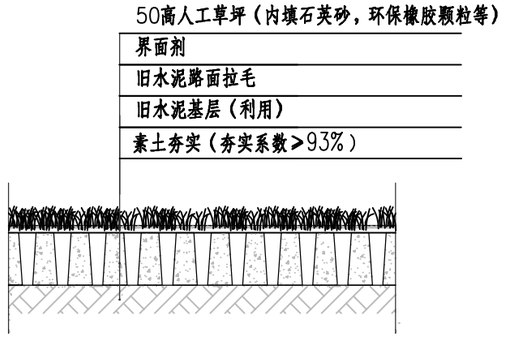

人造草坪结构做法图

拆除足球场

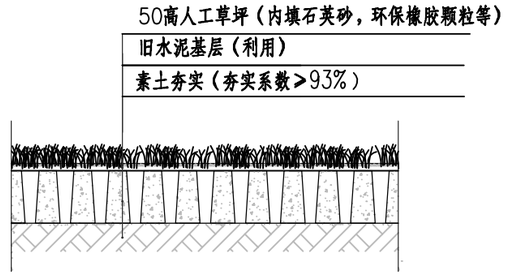

塑胶跑道面层跑道结构做法图

新建

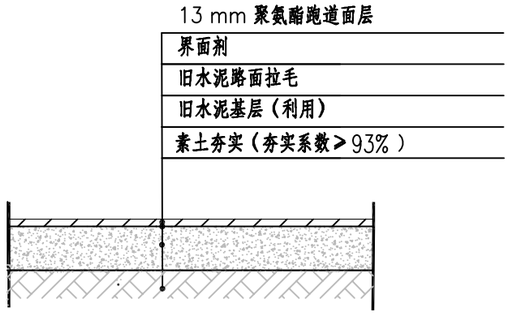

塑胶跑道面层跑道结构做法图

拆除

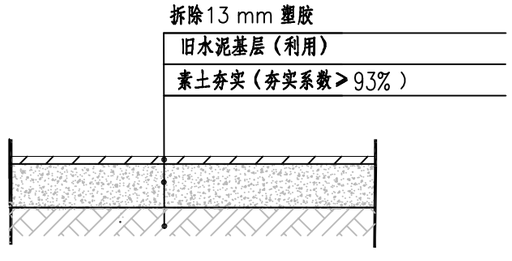

拆除水泥地面结构做法图

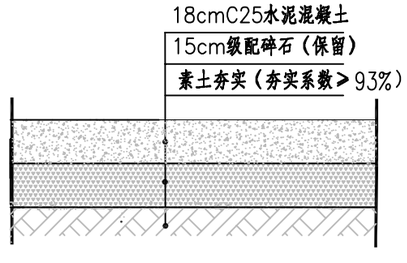

大理石地面结构做法图

拆除并新建

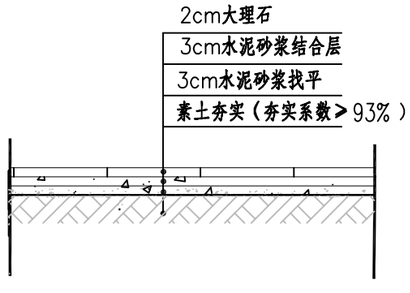

中华人民共和国建设部工程设计证书
行业乙级 A251034247

地址：中国·成都·高新区东华虹湾中心2栋7楼
电话：028-67775960
传真：028-67775920　　网址：www.zkjwgcjs.com
E-mail：3211911868@qq.com　　邮编：610041

注册执业章
REGISTERED PRACTICE SIGNET

姓名 NAME	明侨
注册印章号 REGISTERED SIGNET NO.	5100235-006
注册证书号 REGISTERED CERTIFICATE NO.	20215102475

设计总负责人 PROJECT LEADER	明侨	明侨
专业负责人 DIVISION CHIEF	袁鹰	袁鹰
设计 DESIGNED BY	张强	张强
校对 PROCESSED BY	王杰	王杰
审核 CHECKED BY	明侨	明侨
审定 APPROVED BY	明侨	明侨

设计单位 DESIGNER

中科经纬工程技术有限公司

建设单位 CLIENT

工程名称 PROJECT

三亚市南岛学校运动场修缮项目

子项名称 SUB PROJECT

室外工程

图名 TITLE

地面结构做法图

设计号 PROJECT NO.			
图别 DWG TYPE	施工图	图号 DWG TYPE	SW-09
版本号 Ver.	A	日期 DATE	2026.7

所有设计图以最新版本为有效版本

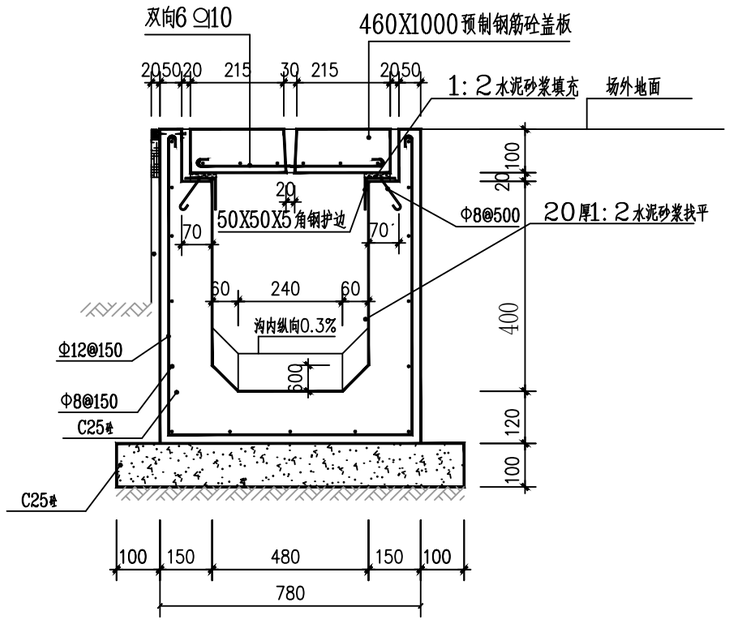

排水沟详图

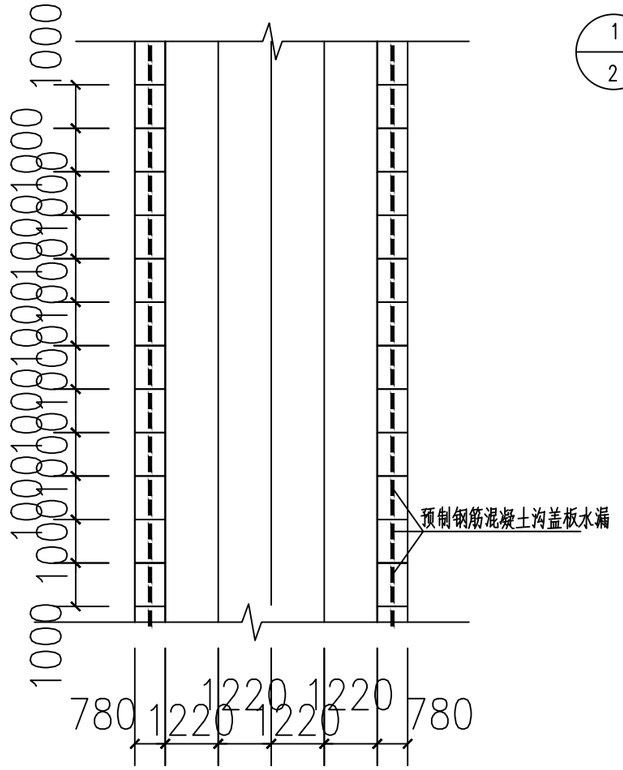

预制钢筋混凝土沟盖板铺设布置图

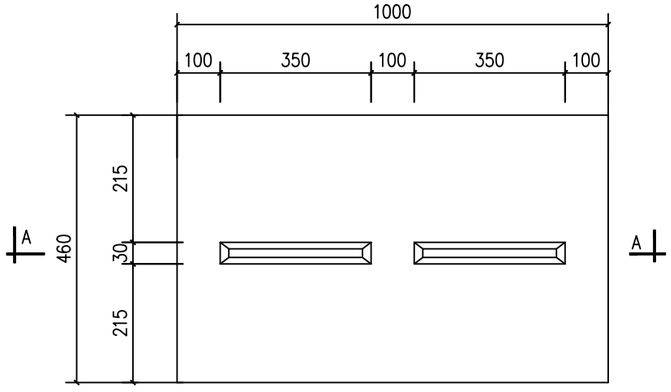

预制钢筋混凝土沟盖板

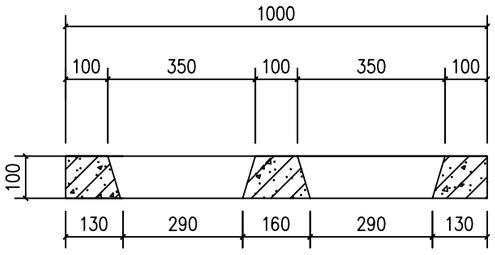

A-A 剖面图

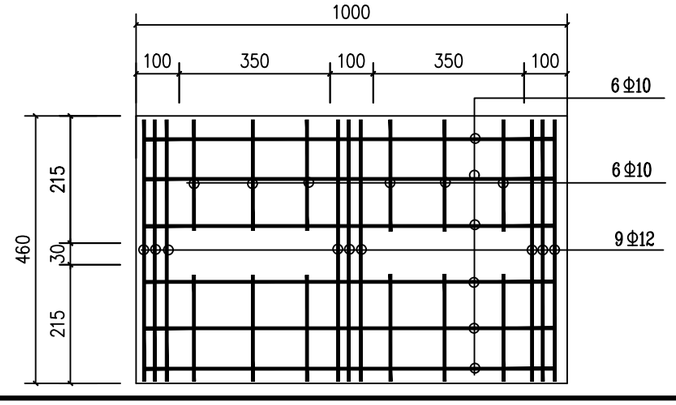

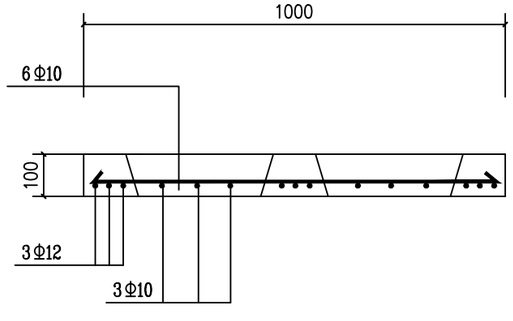

注：1、本图单位无特殊注明，均以mm计。

中华人民共和国建设部工程设计证书
行业乙级 A251034247

地址:中国·成都·高新区东华虹湾中心2栋7楼
电话：028-67775960
传真：028-67775920 网址：www.zkjwgcjs.com
E-mail：3211911868@qq.com 邮编：610041

注册执业章 REGISTERED PRACTICE SIGNET	
姓名 NAME	明侨
注册印章号 REGISTERED SIGNET NO.	5100235-006
注册证书号 REGISTERED CERTIFICATE NO.	20215102475

设计总负责人 PROJECT LEADER	明侨	明侨
专业负责人 DIVISION CHIEF	袁鹰	袁鹰
设计 DESIGNED BY	张强	张强
校对 PROCESSED BY	王杰	王杰
审核 CHECHED BY	明侨	明侨
审定 APPROVED BY	明侨	明侨

设计单位 DESIGNER
中科经纬工程技术有限公司

建设单位 CLIENT

工程名称 PROJECT
三亚市南岛学校运动场修缮项目

子项名称 SUB PROJECT
室外工程

图名 TITLE
排水沟大样图

设计号 PROJECT NO.			
图别 DWG TYPE	施工图	图号 DWG TYPE	SW-09
版本号 Ver.	A	日期 DATE	2026.7

所有设计图以最新版本为有效版本

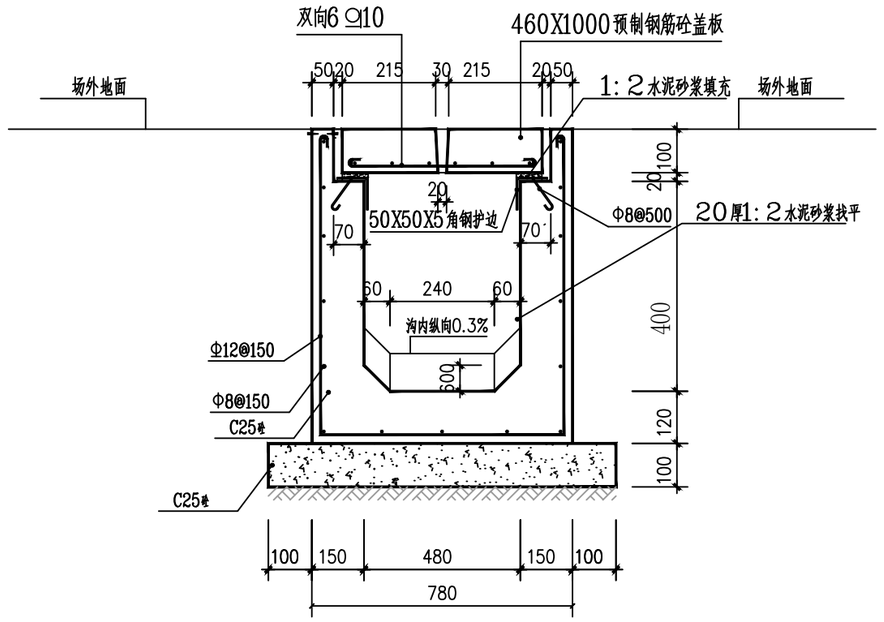

拆除排水沟详图

注：1、本图单位无特殊注明，均以mm计。
2、排水沟为钢筋混凝土，C25砼。
3、拆除排水沟后素土回填压实。

中华人民共和国建设部工程设计证书
行业乙级 A251034247

地址:中国·成都·高新区东华虹湾中心2栋7楼
电话：028-67775960
传真：028-67775920　　网址：www.zkjwgcjs.com
E-mail：3211911868@qq.com　　邮编：610041

注册执业章 REGISTERED PRACTICE SIGNET	
姓　名 NAME	明 侨
注册印章号 REGISTERED SIGNET NO.	5100235-006
注册证书号 REGISTERED CERTIFICATE NO.	20215102475

设计总负责人 PROJECT LEADER	明 侨	
专业负责人 DIVISION CHIEF	袁鹰	
设　计 DESIGNED BY	张 强	
校　对 PROCESSED BY	王 杰	
审　核 CHECHED BY	明 侨	
审　定 APPROVED BY	明 侨	

设计单位 DESIGNER
中科经纬工程技术有限公司

建设单位 CLIENT

工程名称 PROJECT
三亚市南岛学校运动场修缮项目

子项名称 SUB PROJECT
室外工程

图　名 TITLE
排水沟大样图

设计号 PROJECT NO.			
图　别 DWG TYPE	施工图	图　号 DWG TYPE	SW-09
版本号 Ver.	A	日　期 DATE	2026.7

所有设计图以最新版本为有效版本

会签栏：建筑　结构　给排水　电气　暖通

会签栏

建筑	结构	给排水	电气	暖通

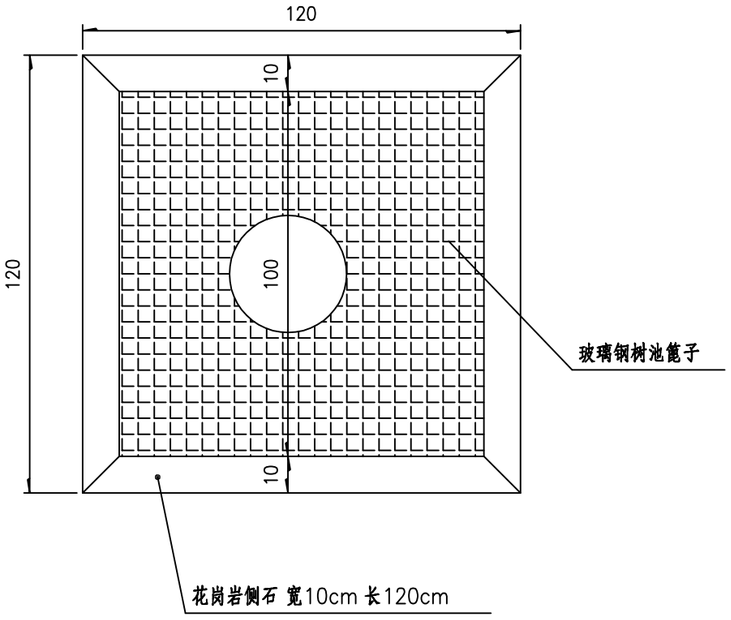

树池构造大样图

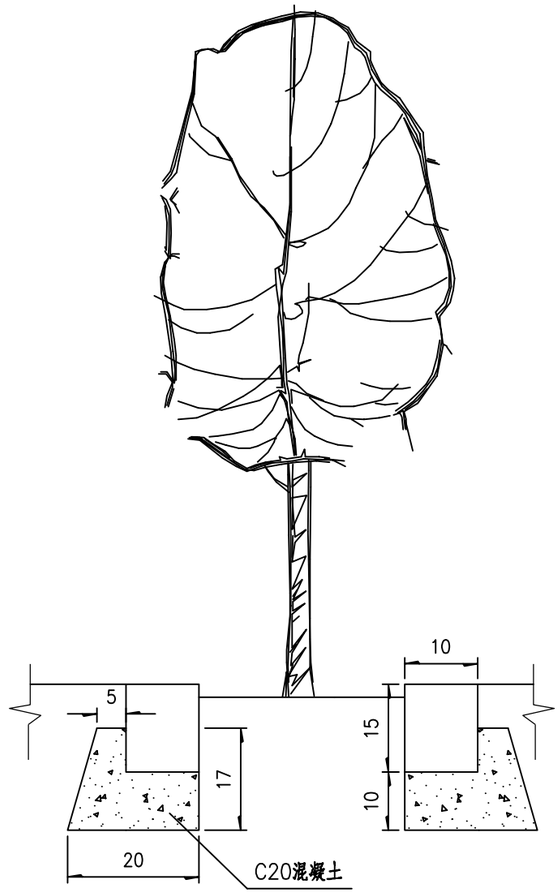

树池结构大样图

注：1、本项目单位均cm计。

中华人民共和国建设部工程设计证书
行业乙级 A251034247

地址:中国·成都·高新区东华虹湾中心2栋7楼
电话：028-67775960
传真：028-67775920　　网址：www.zkjwgcjs.com
E-mail：3211911868@qq.com　　邮编：610041

注册执业章 REGISTERED PRACTICE SIGNET	
姓名 NAME	明侨
注册印章号 REGISTERED SIGNET NO.	5100235-006
注册证书号 REGISTERED CERTIFICATE NO.	20215102475

设计总负责人 PROJECT LEADER	明侨	
专业负责人 DIVISION CHIEF	袁鹰	
设计 DESIGNED BY	张强	
校对 PROCESSED BY	王杰	
审核 CHECHED BY	明侨	
审定 APPROVED BY	明侨	

设计单位 DESIGNER

中科经纬工程技术有限公司

建设单位 CLIENT

工程名称 PROJECT

三亚市南岛学校运动场修缮项目

子项名称 SUB PROJECT

室外工程

图名 TITLE

树池做法大样图

设计号 PROJECT NO.			
图别 DWG TYPE	施工图	图号 DWG TYPE	SW-11
版本号 Ver.	A	日期 DATE	2026.7

所有设计图以最新版本为有效版本