吉阳区2026年度城镇老旧小区改造项目

工 程 号:

设计阶段:　　施工图

专　　业:　　电气

华 诚 博 远 工 程 技 术 集 团 有 限 公 司

Huachengboyuan Engineering Technology Group Co., Ltd.

华诚博远工程技术集团有限公司

图 纸 目 录

工程名称	吉阳区2026年城镇老旧小区改造项目	项目编号	
子项名称		日　　期	2026年09月

序号 No.	图 纸 名 称 Dwg. Name	图　号 Dwg. No.	图纸规格 An×Pages	折合A1 Equal A1	附 注 Remark
01	图纸目录	DS-00	A3		
02	电气设计说明	DS-01	A3		
03	电气系统图（一）	DS-02	A3		
04	电气系统图（二）	DS-03	A3		
05	电箱现状图片	DS-04	A3		
06	A栋首层电气平面图	DS-05	A3+1/2		
07	A栋二至六层电气平面图	DS-06	A3+1/2		
08	A栋屋顶电气平面图	DS-07	A3+1/2		
09	C栋首层电气平面图	DS-08	A3		
10	C栋二至六层电气平面图	DS-09	A3		
11	水泵房电气平面图	DS-10	A3		
12	电力总平面图	ZT-01	A2		
13					
14					
15					
16					
17					
18					
19					
20					
21					
22					
23					
24					
25					
26					
27					
28					
29					
30					
31					
32					
33					
34					

序号 No.	图 纸 名 称 Dwg. Name	图　号 Dwg. No.	图纸规格 An×Pages	折合A1 Equal A1	附 注 Remark

电气设计说明

一. 设计依据

1.项目概况：

1、工程名称：吉阳区2026年城镇老旧小区改造项目　　1、建筑工程等级：二级

2、建筑地点：三亚市吉阳区　　2、建筑耐火等级：二级

3、建设单位：吉阳区住房和城乡建设局　　3、屋面防水等级：Ⅰ级

4、现状调研：A、C栋现状屋面铺设隔热砖，大量破损、错位、松动、松动、起翘，块材缝隙开裂，原有屋顶防水层失效；外墙原有抹灰老化，存在污渍；水泵房内外墙体原有抹灰老化，存在污渍，门窗破损。　　4、建筑工程性质：改造修缮工程

5、设计使用年限：/

6、抗震设防烈度：/

6、项目概况：该项目只涉及外立面翻新和屋顶防水、保温改造；未涉及主体结构。其中：A栋为多层住宅楼，建筑高度21.50m，每层层高均为3.3m，占地面积：457.40㎡

总建筑面积：2775.08㎡，共6 层；两部楼梯间直通屋顶，为单元式住宅布局。C栋为多层住宅楼，建筑高度20.90m，每层层高均为3.2m，占地面积：286.00㎡，总建筑面积：1716.00m²，共6 层；一部楼梯，为单元式住宅布局。水泵房为附属单层构筑物，建筑高度 2.55m，层高2.4m；占地面积：13.94㎡

7、建筑结构类型：/

该工程为改造工程，位于三亚市吉阳区，栋数A栋、C栋和水泵房。改造内容有：

1、外墙；　2、屋面；　3、室外水电；

其中，外墙改造面积为4412.62㎡，屋面改造面积为649.12m²，屋顶挑板顶部改造面积为137.28m²

室内地面改造面积为1.10㎡，雨篷+屋顶挑板底部改造面积为403.08m²，方格网格改造面积为57.56m²，

2.《民用建筑电气设计标准》 GB51348-2019；
3.《建筑物防雷设计规范》 GB50057-2010；
4.《低压配电设计规范》 GB50054-2011；
5.《建筑设计防火规范》 GB50016-2014（2018版）；
6.《供配电系统设计规范》 GB50052-2009；
7.《建筑节能与可再生能源利用通用规范》 GB 55015-2021；
8.《住宅项目规范》GB55038-2025 ；
9.《通用用电设备配电设计规范》 GB50055—2011；
10.《建筑机电工程抗震设计规范》 GB50981-2014；
11.《建筑与市政工程抗震通用规范》 GB55002-2021；
12.《建筑防火通用规范》 GB 55037-2022；
13.《建筑电气与智能化通用规范》 GB55024-2022 ；
14.《建筑照明设计标准》GB50034-2024；
15. 设计院其它专业提供的用电资料与条件.

二、设计范围

住宅抄表到户低压配电系统及公共区域照明系统改造，水泵房电气改造

三、供电设计

本工程电源均从室外箱变引入，室外部分具体由供电部门进行设计.

1.负荷分级：根据《建筑防火通用规范》 GB 55037-2022，本工程为多层，用电负荷均为三级负荷。

四、电力设计

1.线缆穿越防火墙处应作防火封堵.桥架穿过建筑物伸缩缝、沉降缝的做法分别参见图集04D701-3《电缆桥架安装》

2.交流配电系统末端回路的漏电保护器切断电源时间不大于0.1s,保护接地导体（PE线）不应穿过剩余电流保护器的磁回路.

3.母线槽、电缆桥架和导管穿越建筑物变形缝处时，设置补偿装置.

4.允许人员进入的积水处：

1.按0区和1区的电击防护措施应采取下列一种或多种保护措施:

1) 采用安全特低电压(SELV)防护，且供电电源装置安装在0区和1区之外;

2) 采用剩余电流动作保护电器作为附加防护;

2.0区和1区内的电气设备应采取防止人员可触及的措施

3.0 区内不应安装开关设备、控制设备、电源插座和接线盒;

4.0 区、1区和2区内，应设置辅助等电位联结作为附加防护

五、照明设计

1.根据不同场所的使用功能和建筑物装修标准选用不同光源的节能型照明灯具;

2.主要房间照度及照明功率密度标准值及设计值:

房间或场所	走廊	水泵房
标准照度值(lx)	>50	>100
照明功率密度限值(W/㎡)	<1.5	<2.5
UGR	-	-
Ra	>60	>60
设计照度(lx)	43	102
设计照明功率密度(W/㎡)	0.9	1.9

2.住宅的电源插座均应采用安全型插座。插座回路均为3根线，平面图中不再标注。Ⅰ类灯具如带有金属外壳则增加一条PE线，并将外壳可靠接地。禁止使用防护等级为0类的灯具。

3.开关、插座和照明灯具靠近可燃物时，应采取隔热、散热等防火措施。

卤钨灯和额定功率不小于100W的白炽灯泡的吸顶灯、槽灯、嵌入式灯，其引入线应采用瓷管、矿棉等不燃材料作隔热保护。　额定功率不小于60W 的白炽灯、卤钨灯、高压纳灯、金属卤化物灯、荧光高压汞灯(包括电感镇流器)等，不应直接安装在可燃物体上或采取其他防火措施。

4.正常照明灯具安装高度在2.5m及以下，且灯具采用交流低压供电时，应设置剩余电流动作保护电器作为附加防护。

5.光环境要求较高的场所，照度水平应符合下列规定:

1连续长时间视觉作业的场所，其照度均匀度不应低于0.6;

6.长时间视觉作业的场所，统一眩光值UGR不应高于19。

7.长时间工作或停留的房间或场所，照明光源的颜色特性应符合下列规定:

1同类产品的色容差不应大于5SDCM;

2一般显色指数（Ra）不应低于80;

8.各场所选用光源和灯具的闪变指数（PLMst）不应大于1;

9.对辨色要求高的场所，照明光源的一般显色指数（Ra）不应低于90;

10.各场所设置的疏散照明、安全标识牌亮度和对比度应满足消防安全的要求;

六、电气节能

1.本工程照明选用高效节能型照明灯具，荧光灯采用节能型镇流器就地补偿电容，功率因数不小于0.9，对频闪效应有限制的场合，应采用高频电子镇流器。

2.本工程对公共照明部分进行分区分组调光控制,在有自然采光的区域,照明灯具能够单独控制。楼梯间及走道内的灯开关选用节能人体感应灯具。应建立定期清洁光源、灯具的制度，提高照明利用系数。

3.变压器选用节能型变压器，风机的电动机要求选用高效节能型电动机。

4.垂直电梯应采取群控、变频调速或能量反馈等节能措施;

5.合理选用用电设备容量，提高设备的使用效率。电力配电系统尽可能做到三相平衡。

6.电力变压器、电动机、交流接触器和照明产品能效水平高于能效限定值或能效等级3级的要求。

7.镇流器的谐波、电磁兼容应符合现行国家标准《电磁兼容限值 谐波电流发射限值(设备每相输入电流≤16A)》GB 17625.1和《电气照明和类似设备的无线电骚扰特性的限值和测量方法》GB 17743的有关规定;

8.在满足眩光限制和配光要求条件下，应选用效率或效能高的灯具,灯具的效不应低于下表。

荧光灯发光二极管灯具的效能不应低于下表

灯具效率类型 / 灯具出光口形式		直管荧光灯灯具	紧凑荧光灯灯具	发光二极管筒灯灯具(色温2700K)	发光二极管筒灯灯具(色温3000K)	发光二极管筒灯灯具(色温4000K)
开敞式		75	55			
保护罩	透明	70	50	60	65	70
	棱镜	55				
格栅		65	45	55	60	65

发光二极管平面灯灯具的效能不应低于下表

色温	2700K		3000K		4000K	
灯盘出光口形式	反射式	直射式	反射式	直射式	反射式	直射式
灯盘效能	60	65	65	70	70	75

七、电缆、导线的选择及敷设

1 、非消防低压出线电缆选用WDZB-YJ(F)E-0.6/1.0kV铜芯辐照交联聚乙烯绝缘聚乙烯护套无卤低烟耐火型电力电缆B级电力电缆；消防干线电缆选用WDZN-YJ(F)E-0.6/1.0kV铜芯辐照交联聚乙烯绝缘聚乙烯护套无卤低烟耐火型电力电缆 ；分支电缆选用WDZN-YJ(F)E-0.6/1.0kV铜芯辐照交联聚乙烯绝缘聚乙烯护套无卤低烟耐火型电力电缆

2 、非消防负荷电线选用WDZ-BYJ铜芯交联聚乙烯绝缘低烟无卤阻燃C级电线；消防负荷电线选用WDZN-BYJ铜芯交联聚乙烯绝缘低烟无卤耐火电线。

3 、给同一负荷供电的两路电源线缆在同一桥架敷设时应用隔板分开。同一桥架内的消防线缆和非消防线缆应用隔板分开。

4 、消防设备配电线路暗敷时，保护层厚度须大于30mm；明敷时（包括敷设在吊顶内或托盘桥架内），应穿金属管或封闭式金属线槽，并应采取防火措施。

5、桥架、金属线槽在穿越电气竖井和防火分区时应在设备安装完毕后用防火材料封堵。（水平安装的电缆桥架采用有孔托盘式镀锌桥架，电井内竖直安装的桥架采用镀锌梯式桥架。

6、导线颜色要求：L1-红色，L2-绿色，L3-黄色，N-蓝色，PE-黄绿双色。

7、电缆桥架内的电缆应在首端、尾端、转弯及每隔50m处，设有编号、型号及起、止点等标记。

8、电气线路不应穿越或敷设在燃烧性能为B1或B2级的保温材料中；确需穿越或敷设时，应采取穿金属管并在金属管周围采用不燃隔热材料进行防火隔离等防火保护措施。设置开关、插座等电器配件的部位周围应采取不燃隔热材料进行防火隔离等防火保护措施.

9、在有可燃物的闷顶和封闭吊顶内明敷的配电线路，应敷设在同一导管或槽盒内。

10、不同电压等级的电力线缆不应共用同一导管或电缆桥架布线

11、电力线缆和智能化线缆不应共用同一导管或电缆桥架

12、导管和电缆槽盒内配电电线的总截面面积不应超过导管或电缆槽盒内截面积的40%；电缆槽盒内控制线缆的总面截面积不应超过电缆槽盒内截面面积的50%。

13、室内干燥场所的线缆采用导管布线时，应符合下列规定：

1 采用金属导管布线时，其壁厚不应小于1.5mm;

2 采用塑料导管暗敷布线时，应选用不低于中型的导管;

14、室内潮湿场所的线缆采用导管布线时，应符合下列规定：

1 应采用防潮防腐材料制造的导管或电缆桥架;

2 当采取金属导管或电缆桥架时，应采取防潮防腐措施，且金属导管壁厚不应小于2.0mm;

3 当采用可弯曲金属导管时，应选用防水重型导管;

15、线缆采用导管暗敷布线时，不应穿过设备基础及当穿过建筑外墙时，应采取止水措施;

16、火灾自动报警系统的电源和联动线路应采用金属导管或金属槽盒保护;

17、民用建筑内电力线缆、控制线缆和智能化线缆敷设应符合下列规定：

1 除塑料护套电线外，其他电线不应采用直敷布线方式;

2 明敷的导管、电缆桥架，应选择燃烧性能不低于B1级的难燃材料制品或不燃材料制品;

18、非消防线缆和通信电缆在建筑物内水平布线和垂直布线选择的电线和电缆燃烧性能需一致.

19、电力线缆、控制线缆和智能化线缆室外布线应符合下列规定：

1 除安全特低电压外，室外埋地敷设的电力线缆、控制线缆和智能化线缆应采用护套线、电缆或光缆，并应采取相应的保护措施。

2 室外埋地敷设的电力线缆、控制线缆和智能化线缆不应平行布置在地下管道的正上方或正下方

20、当采用电缆排管布线时，在线路转角、分支处以及变更敷设方式处，应设电缆人（手）孔井。电缆人（手）孔井不应设置在建筑物散水内

八、机电抗震要求：

1 、内径不小于60mm 的电气配管及重力不小于150N／m的电缆梯架、电缆槽盒、母线槽均应进行抗震设防。

2 、地震时应保证正常人流疏散所需的应急照明及相关设备的供电。

3 、地震时应保证通信设备电源的供给、通信设备正常工作。

4、配电箱（柜）、通信设备的安装螺栓或焊接强度应满足抗震要求：靠墙安装的配电柜、通信设备柜底部安装应牢固。当底部安装螺栓或焊接强度不够时，应将顶部与墙壁进行连接。配电箱（柜）、通信设备柜等非靠墙落地安装时，根部应采用金属膨胀螺栓或焊接的固定方式。壁装的配电箱与墙壁之间应采用金属膨胀螺栓连接。设备柜内的元器件应考虑与支承结构间的相互作用，元器件之间采用软连接，接线处应做防震处理。配电箱（柜）面上的仪表应与柜体组装牢固。

5 、线路敷设应符合规范GB50981-2014-7.5 节抗震规定。

6、设在建筑物屋顶上的共用天线应采取防止因地震导致设备或其部件损坏后坠落伤人的安全防护措施。

7、管道、电缆和设备的洞口设置，应减少对主要承重结构构件的削弱，洞口应有补强防护措施，管道和设备与建筑结构的连接，应具有足够的变形能力，以满足相对位移的需要。

8、建筑附属机电设备的基座或支架，以及相关连接件和锚固件应具有足够的刚度和强度，应能将设备承受的地震作用全部传递到建筑结构上建筑结构中，用以固定建筑附属机电设备预埋件、锚固件的部位，应采取加强措施，以承受附属机电设备传给主体结构的地震作用.

9、建筑的非结构构件及附属机电设备，其自身及结构主体的连接，应进行抗震设防。

10、建筑附属机电设备不应设置在可能致使其功能障碍等二次灾害的部位；设防地震下需要连续工作的附属设备，应设置在建筑结构地震反应较小的部位

11、建筑装饰构件的设计与构造应符合下列规定：

1. 各类顶棚的构件及与楼板的连接件，应能承受顶棚、悬挂重物和有关机电设施的自重和地震附加作用；其锚固的承载力应大于连接件的承载力。

2. 悬挑构件或一端由柱支撑的构件，应与主体结构可靠连接。

会　签 Joint Check up

总图		给排水	
建筑		暖通	
结构		电气	●

备　注 Notes

* 本图纸的版权，属华诚博远工程技术集团有限公司所有。不得用于本工程以外范围。
* 本图纸需手续齐全方可用于施工。

设计阶段 Design Stage

方案	初设	报规	招标	施工
				●
人防	消防	园林	绿建	

单位出图章 Company Seal

华诚博远工程技术集团有限公司
Huachengboyuan Engineering Technology Group Co.,Ltd.
建筑行业(建筑工程)甲级、(人防工程)乙级
风景园林工程设计专项甲级；城乡规划编制甲级
市政行业(给水工程、排水工程、道路工程)乙级
水利行业乙级、(河道整治)甲级
电力行业(新能源发电)乙级

签　署 Signature

项目负责人 Item.Prin	杨海蓉	
专业负责人 Chief	葛　阳	
审　定 Approved	葛　阳	
审　核 Examined	葛　阳	
校　对 Checked	李斌斌	
设　计 Designed	赵　龙	

建设单位 Owner

吉阳区住房和城乡建设局

工程名称 Project

吉阳区2026年度城镇老旧小区改造项目

子项名称 Sub Item

图纸名称 Title

电气设计说明

工程号 Pjt.No.			
专　业 Dept.	电　气	图　号 Dwg. No.	DS-01
比　例 Scale		日　期 Date	2026.09

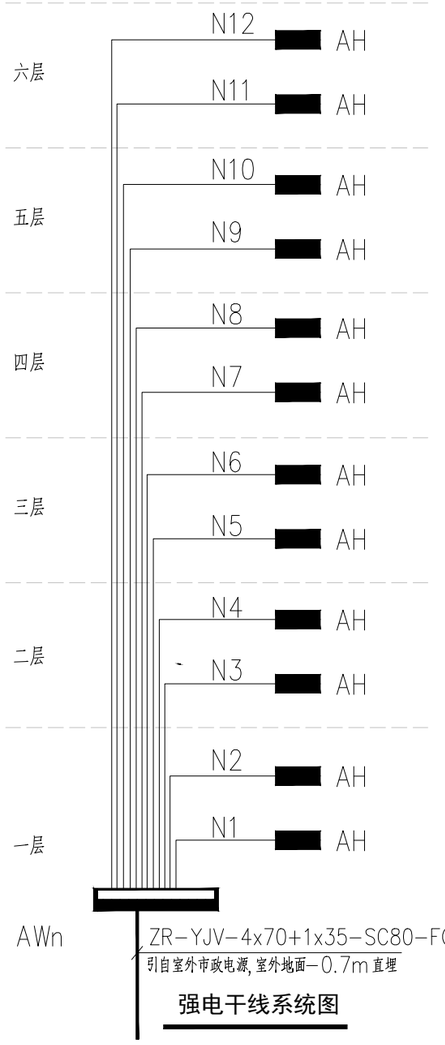

强电干线系统图

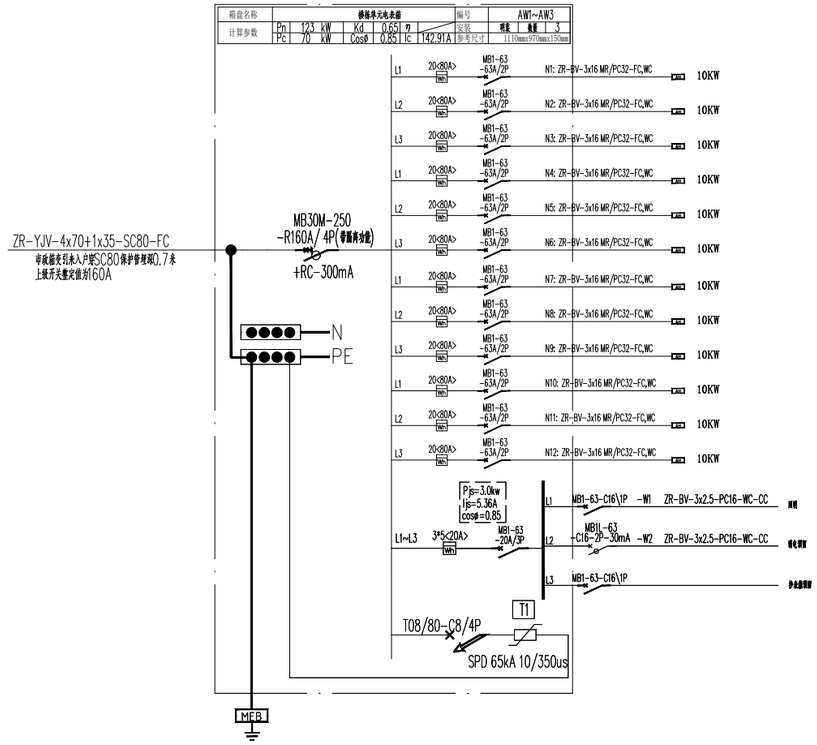

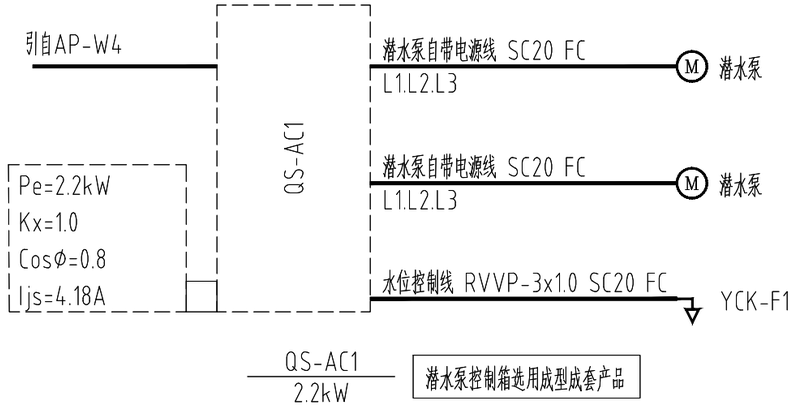

注：1.需高水位报警的潜水坑位置详水专业图纸。
2.带漏电报警功能
3.IP防护等级不低于54

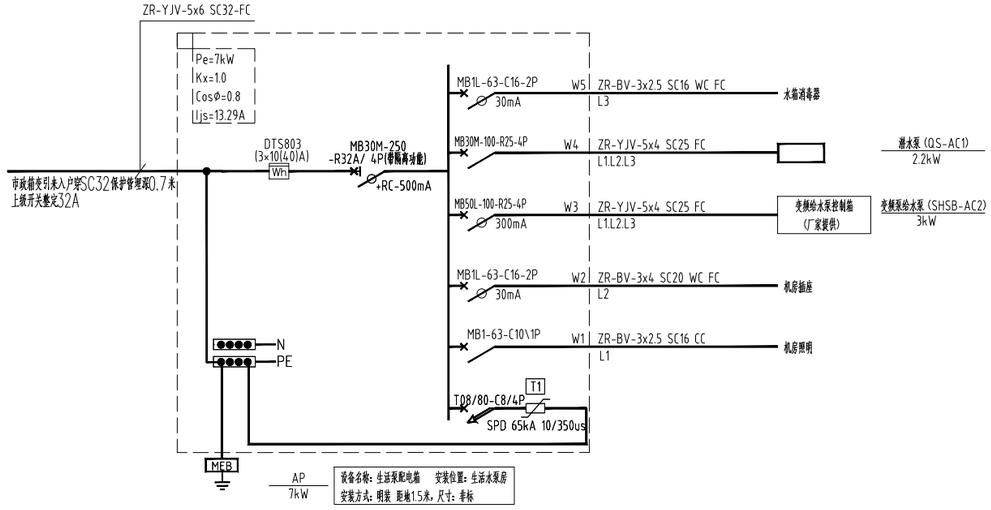

会 签 Joint Check up

总图		给排水	
建筑		暖通	
结构		电气	●

备 注 Notes

* 本图纸的版权，属华诚博远工程技术集团有限公司所有。不得用于本工程以外范围。
* 本图纸需手续齐全方可用于施工。

设计阶段 Design Stage

方案	初设	报规	招标	施工
				●
人防	消防	园林	绿建	

单位出图章 Company Seal

华诚博远工程技术集团有限公司
Huachengboyuan Engineering Technology Group Co.,Ltd.
建筑行业(建筑工程)甲级、(人防工程)乙级
风景园林工程设计专项甲级；城乡规划编制甲级
市政行业(给水工程、排水工程、道路工程)乙级
水利行业乙级、(河道整治)甲级
电力行业(新能源发电)乙级

签 署 Signature

项目负责人 Item.Prin	杨海蓉	
专业负责人 Chief	葛 阳	
审 定 Approved	葛 阳	
审 核 Examined	葛 阳	
校 对 Checked	李斌斌	
设 计 Designed	赵 龙	

建设单位 Owner

吉阳区住房和城乡建设局

工程名称 Project

吉阳区2026年度城镇老旧小区改造项目

子项名称 Sub Item

图纸名称 Title

电气系统图（一）

工程号 Pjt.No.			
专 业 Dept.	电 气	图 号 Dwg. No.	DS-02
比 例 Scale	1:100	日 期 Date	2026.09

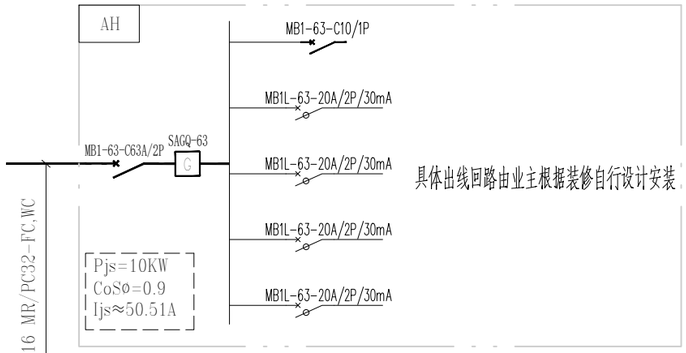

AH用户配电箱系统图

参考尺寸：400×200×150mm

一、主要设备材料表

序号	图例	名称	型号规格	单位	数量	备注
一		配电系统				
1		配电箱	非标；系统详"配电箱系统图"；其它技术要求按建设方要求	台	实计	居家配电箱安装底边距地1.8M，嵌入式暗装，水泵配电箱及控制箱距地1.6m其他配电箱原有拆除位置安装
2		人体感应吸顶灯	LED光源；1*3W	套	31	吸顶安装
3		门磁刷卡器	业主选定	套	1	安装高度1.3m
4		开门按钮	门禁配套	套	1	安装高度1.3m
5		红外入侵报警探测器		套	1	安装高度2.0m
6		入侵报警系统声光报警器		套	1	安装高度2.3m
7		单管荧光灯	1*21W	套	1	吸顶安装
8		防溅射单相二三孔安全型插座	250V,10A	套	2	安装高度1.4m
9		单、双、三、四联开关	10A	套	1	安装高度1.4m
10		枪式红外摄像机		套	1	吸顶安装
11		金属桥架	150x75	米	52	
12		电缆	ZR-YJV-4x70+1x35	米	250	
13		电缆	ZR-YJV-5x6	米	90	
14		电缆	ZR-BV-3x16	米	130	
15		穿管	PC32	米	130	
16		穿管	SC32	米	90	
17		穿管	SC80	米	250	

注：工程量已实际为准，表格工程量仅供参考

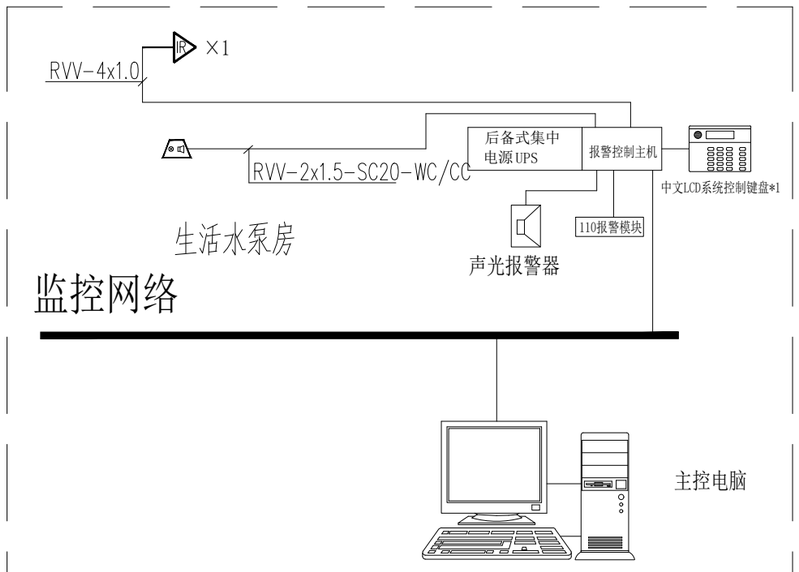

入侵报警系统图

序号	图符	名称
1		红外入侵报警探测器

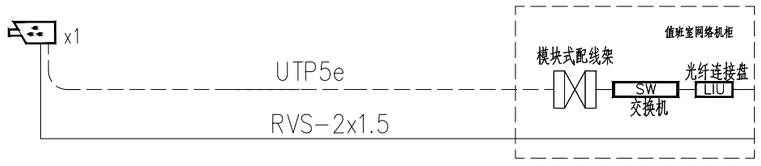

监控系统图

会 签 Joint Check up

总图		给排水	
建筑		暖通	
结构		电气	●

备 注 Notes

* 本图纸的版权，属华诚博远工程技术集团有限公司所有。不得用于本工程以外范围。
* 本图纸需手续齐全方可用于施工。

设计阶段 Design Stage

方案	初设	报规	招标	施工
				●
人防	消防	园林	绿建	

单位出图章 Company Seal

华诚博远工程技术集团有限公司
Huachengboyuan Engineering Technology Group Co.,Ltd.
建筑行业(建筑工程)甲级、(人防工程)乙级
风景园林工程设计专项甲级；城乡规划编制甲级
市政行业(给水工程、排水工程、道路工程)乙级
水利行业乙级、(河道整治)甲级
电力行业(新能源发电)乙级

签 署 Signature

项目负责人 Item.Prin	杨海蓉	
专业负责人 Chief	葛 阳	
审 定 Approved	葛 阳	
审 核 Examined	葛 阳	
校 对 Checked	李斌斌	
设 计 Designed	赵 龙	

建设单位 Owner

吉阳区住房和城乡建设局

工程名称 Project

吉阳区2026年度城镇老旧小区改造项目

子项名称 Sub Item

图纸名称 Title

电气系统图（二）

工程号 Pjt.No.			
专 业 Dept.	电 气	图 号 Dwg. No.	DS-03
比 例 Scale	1:100	日 期 Date	2026.09

A栋拆除电箱

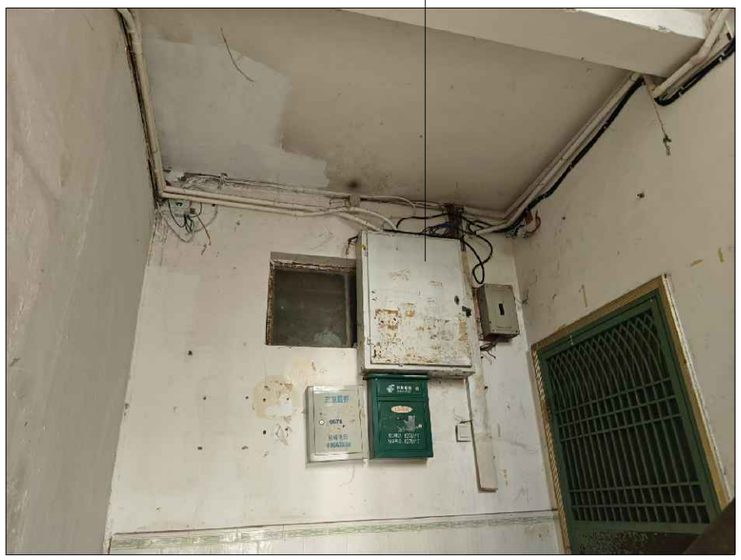

A栋拆除电箱

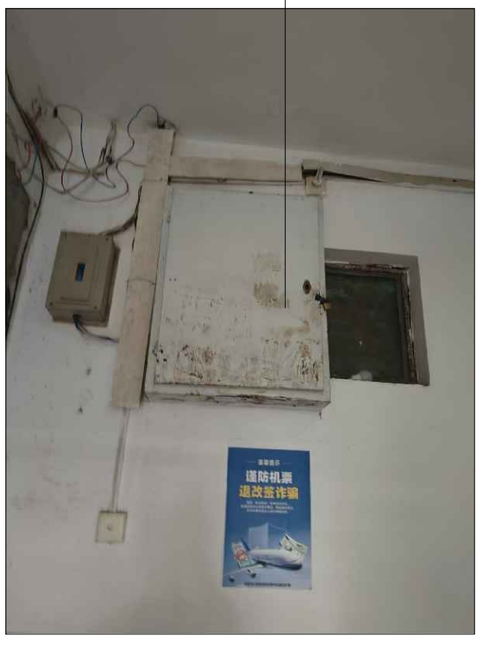

C栋拆除电箱



会 签 Joint Check up

总图		给排水	
建筑		暖通	
结构		电气	●

备 注 Notes

* 本图纸的版权，属华诚博远工程技术集团有限公司所有。不得用于本工程以外范围。
* 本图纸需手续齐全方可用于施工。

设计阶段 Design Stage

方案	初设	报规	招标	施工
				●

人防	消防	园林	绿建	

单位出图章 Company Seal

华诚博远工程技术集团有限公司
Huachengboyuan Engineering Technology Group Co.,Ltd.
建筑行业(建筑工程)甲级、(人防工程)乙级
风景园林工程设计专项甲级；城乡规划编制甲级
市政行业(给水工程、排水工程、道路工程)乙级
水利行业乙级、(河道整治)甲级
电力行业(新能源发电)乙级

签 署 Signature

项目负责人 Item.Prin	杨海蓉	
专业负责人 Chief	葛 阳	
审 定 Approved	葛 阳	
审 核 Examined	葛 阳	
校 对 Checked	李斌斌	
设 计 Designed	赵 龙	

建设单位 Owner

吉阳区住房和城乡建设局

工程名称 Project

吉阳区2026年度城镇老旧小区改造项目

子项名称 Sub Item

图纸名称 Title

电箱现状图片

工程号 Pjt.No.			
专 业 Dept.	电 气	图 号 Dwg. No.	DS-04
比 例 Scale	1:100	日 期 Date	2026.09

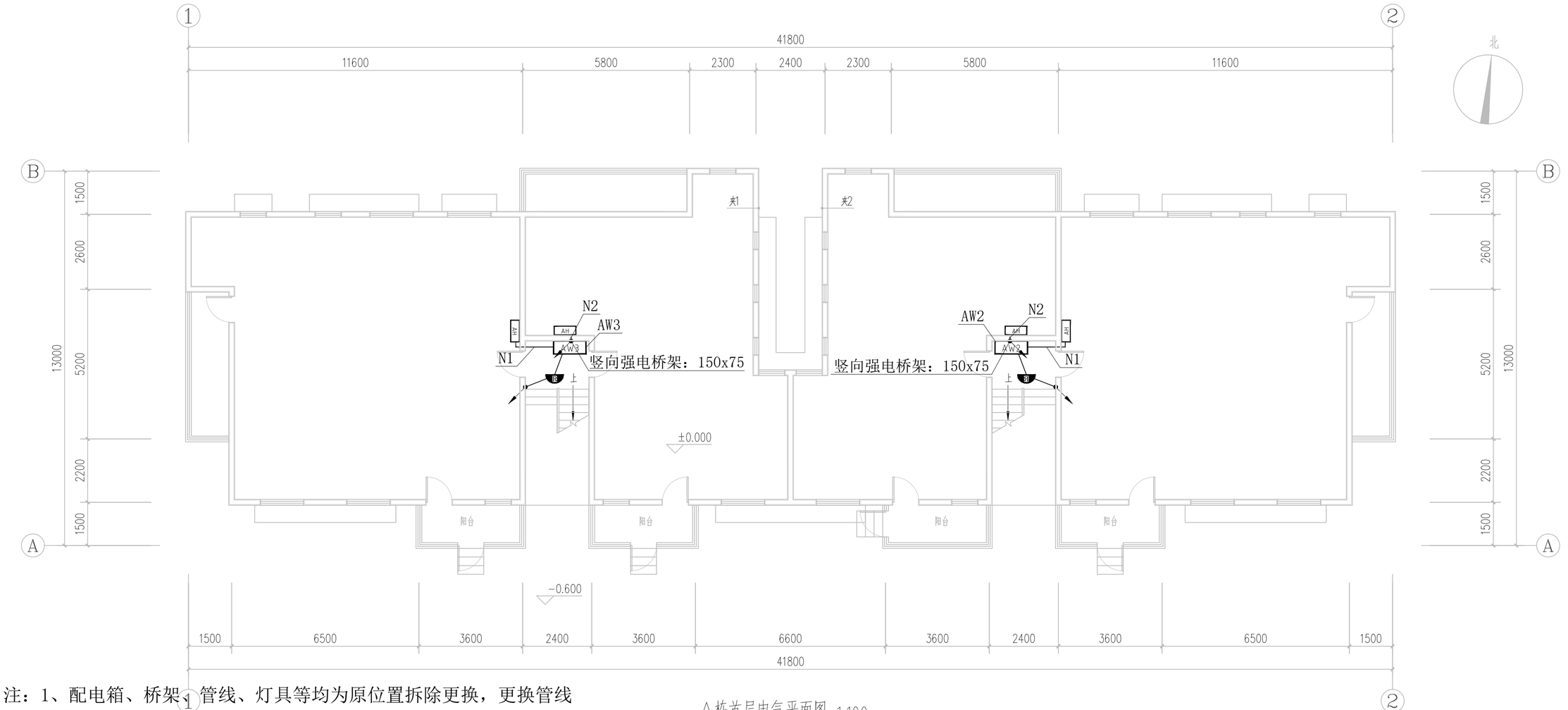

A栋首层电气平面图 1:100

注：1、配电箱、桥架、管线、灯具等均为原位置拆除更换，更换管线桥架沿原有拆除管线桥架路径敷设

2、本次改造范围仅为电表箱至户内配电箱电源线，户内配电箱不在改造范围

会 签 Joint Check up			
总图		给排水	
建筑		暖通	
结构		电气	●

备 注 Notes

- 本图纸的版权，属华诚博远工程技术集团有限公司所有，不得用于本工程以外范围。
- 本图纸需手续齐全方可用于施工。

设计阶段 Design Stage				
方案	初设	报规	招标	施工
				●
人防	消防	园林	绿建	

单位出图章 Company Seal

华诚博远工程技术集团有限公司
Huachengboyuan Engineering Technology Group Co.,Ltd.
建筑行业(建筑工程)甲级、(人防工程)乙级
风景园林工程设计专项甲级；城乡规划编制甲级
市政行业(给水工程、排水工程、道路工程)乙级
水利行业乙级、(河道整治)甲级
电力行业(新能源发电)乙级

签 署 Signature

项目负责人 Item.Prin	杨海蓉	
专业负责人 Chief	葛 阳	
审 定 Approved	葛 阳	
审 核 Examined	葛 阳	
校 对 Checked	李斌斌	
设 计 Designed	赵 龙	

建设单位 Owner

吉阳区住房和城乡建设局

工程名称 Project

吉阳区2026年度城镇老旧小区改造项目

子项名称 Sub Item

图纸名称 Title

A栋首层电气平面图

工程号 Plt.No.			
专 业 Dept.	电 气	图 号 Dwg. No.	DS-05
比 例 Scale	1:100	日 期 Date	2026.09

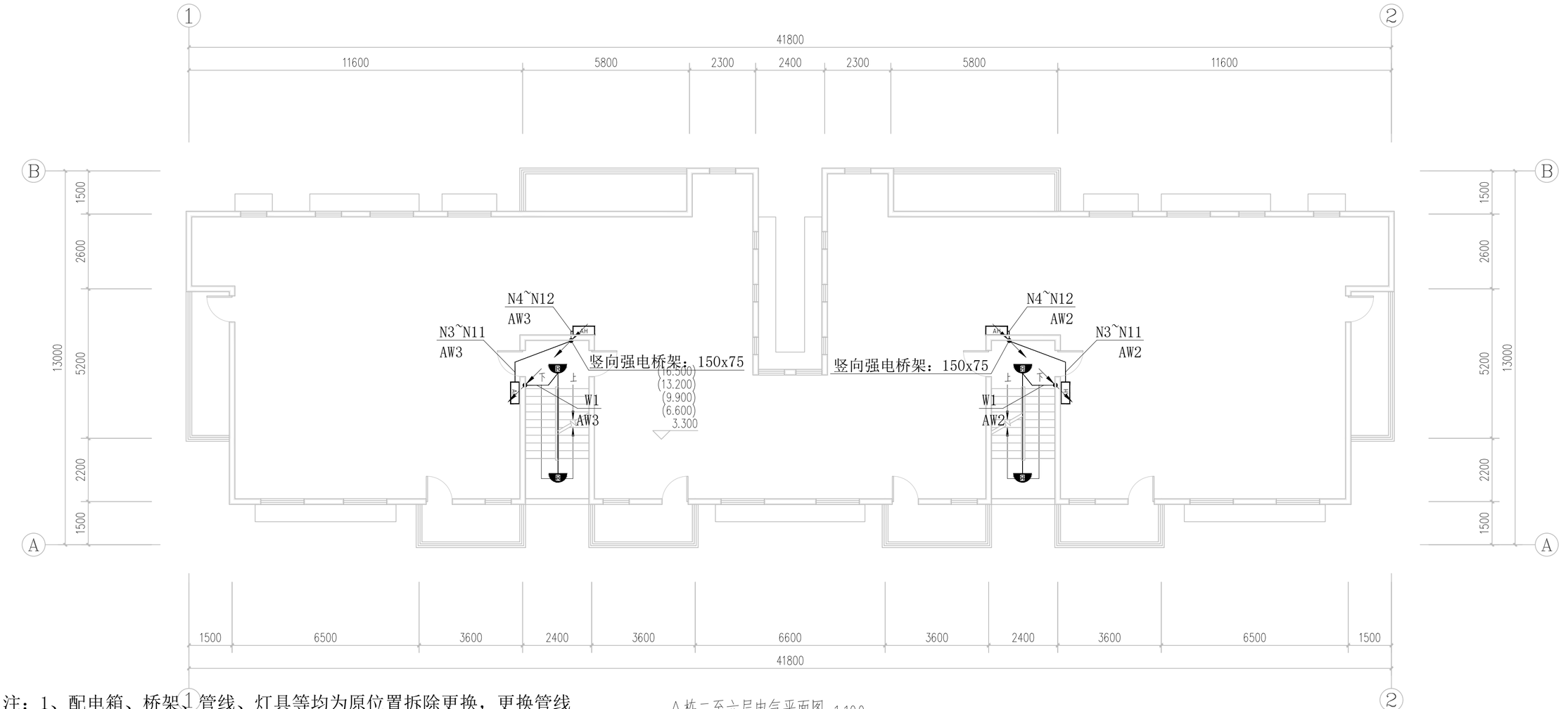

A栋二至六层电气平面图 1:100

注：1、配电箱、桥架、管线、灯具等均为原位置拆除更换，更换管线桥架沿原有拆除管线桥架路径敷设

2、本次改造范围仅为电表箱至户内配电箱电源线，户内配电箱不在改造范围

会 签 Joint Check up			
总图		给排水	
建筑		暖通	
结构		电气	●

备 注 Notes

- 本图纸的版权，属华诚博远工程技术集团有限公司所有，不得用于本工程以外范围。
- 本图纸需手续齐全方可用于施工。

设计阶段 Design Stage				
方案	初设	报规	招标	施工
				●
人防	消防	园林	绿建	

单位出图章 Company Seal

华诚博远工程技术集团有限公司
Huachengboyuan Engineering Technology Group Co.,Ltd.
建筑行业(建筑工程)甲级、(人防工程)乙级
风景园林工程设计专项甲级；城乡规划编制甲级
市政行业(给水工程、排水工程、道路工程)乙级
水利行业乙级、(河道整治)甲级
电力行业(新能源发电)乙级

签 署 Signature

项目负责人 Item.Prin	杨海蓉	
专业负责人 Chief	葛 阳	
审 定 Approved	葛 阳	
审 核 Examined	葛 阳	
校 对 Checked	李斌斌	
设 计 Designed	赵 龙	

建设单位 Owner

吉阳区住房和城乡建设局

工程名称 Project

吉阳区2026年度城镇老旧小区改造项目

子项名称 Sub Item

图纸名称 Title

A栋二至六层电气平面图

工程号 Prj.No.			
专 业 Dept.	电 气	图 号 Dwg. No.	DS-06
比 例 Scale	1:100	日 期 Date	2026.09

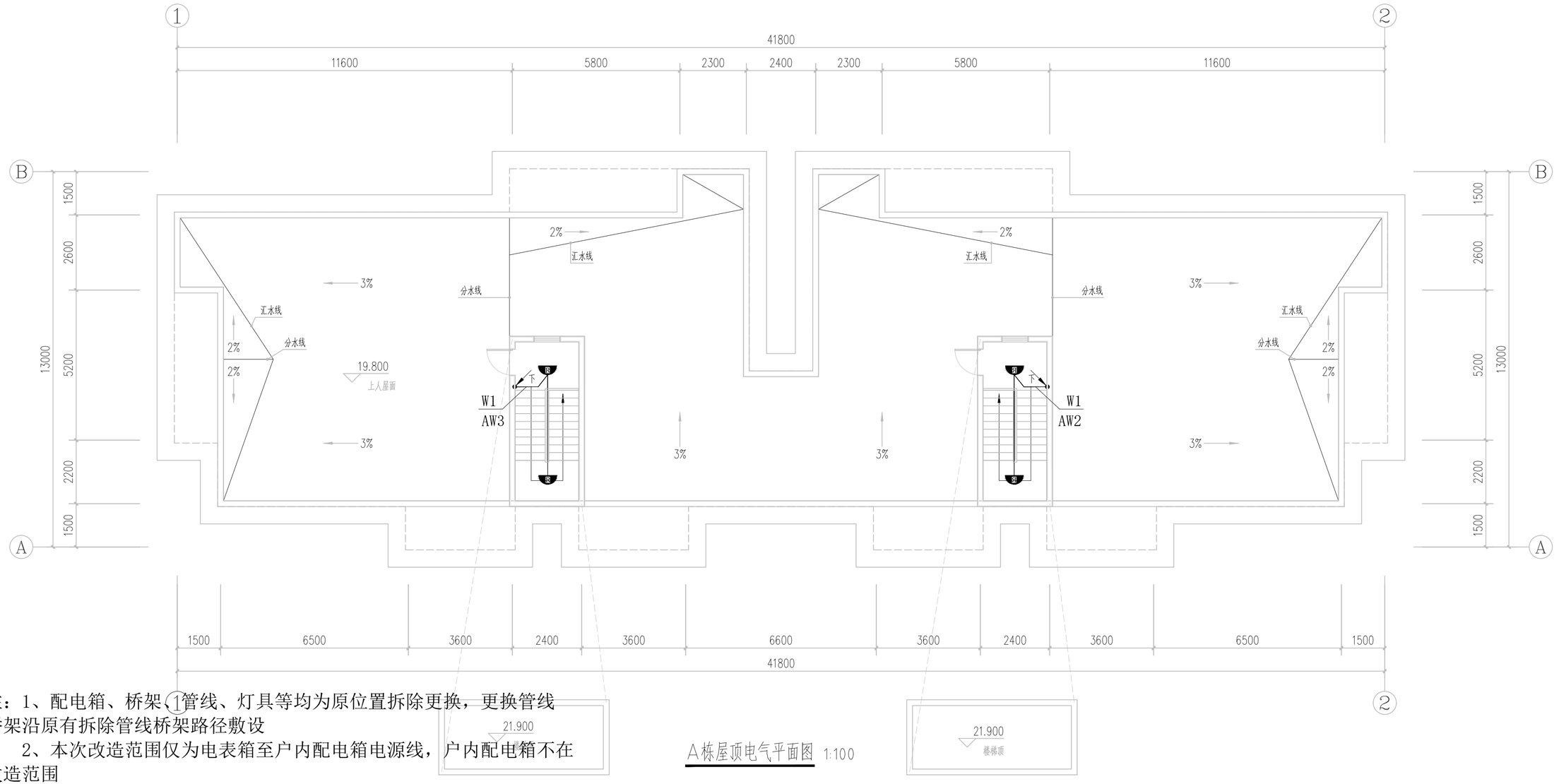

A栋屋顶电气平面图 1:100

注：1、配电箱、桥架、管线、灯具等均为原位置拆除更换，更换管线桥架沿原有拆除管线桥架路径敷设

2、本次改造范围仅为电表箱至户内配电箱电源线，户内配电箱不在改造范围

会 签 Joint Check up			
总图		给排水	
建筑		暖通	
结构		电气	●

备 注 Notes

- 本图纸的版权，属华诚博远工程技术集团有限公司所有，不得用于本工程以外范围。
- 本图纸需手续齐全方可用于施工。

设计阶段 Design Stage

方案	初设	报规	招标	施工
				●
人防	消防	园林	绿建	

单位出图章 Company Seal

华诚博远工程技术集团有限公司
Huachengboyuan Engineering Technology Group Co.,Ltd.
建筑行业(建筑工程)甲级、(人防工程)乙级
风景园林工程设计专项甲级。城乡规划编制甲级
市政行业(给水工程、排水工程、道路工程)乙级
水利行业乙级、(河道整治)甲级
电力行业(新能源发电)乙级

签 署 Signature

项目负责人 Item.Prin	杨海蓉	
专业负责人 Chief	葛 阳	
审 定 Approved	葛 阳	
审 核 Examined	葛 阳	
校 对 Checked	李斌斌	
设 计 Designed	赵 龙	

建设单位 Owner

吉阳区住房和城乡建设局

工程名称 Project

吉阳区2026年度城镇老旧小区改造项目

子项名称 Sub Item

图纸名称 Title

A栋屋顶电气平面图

工程号 Plt.No.			
专 业 Dept.	电 气	图 号 Dwg. No.	DS-07
比 例 Scale	1:100	日 期 Date	2026.09

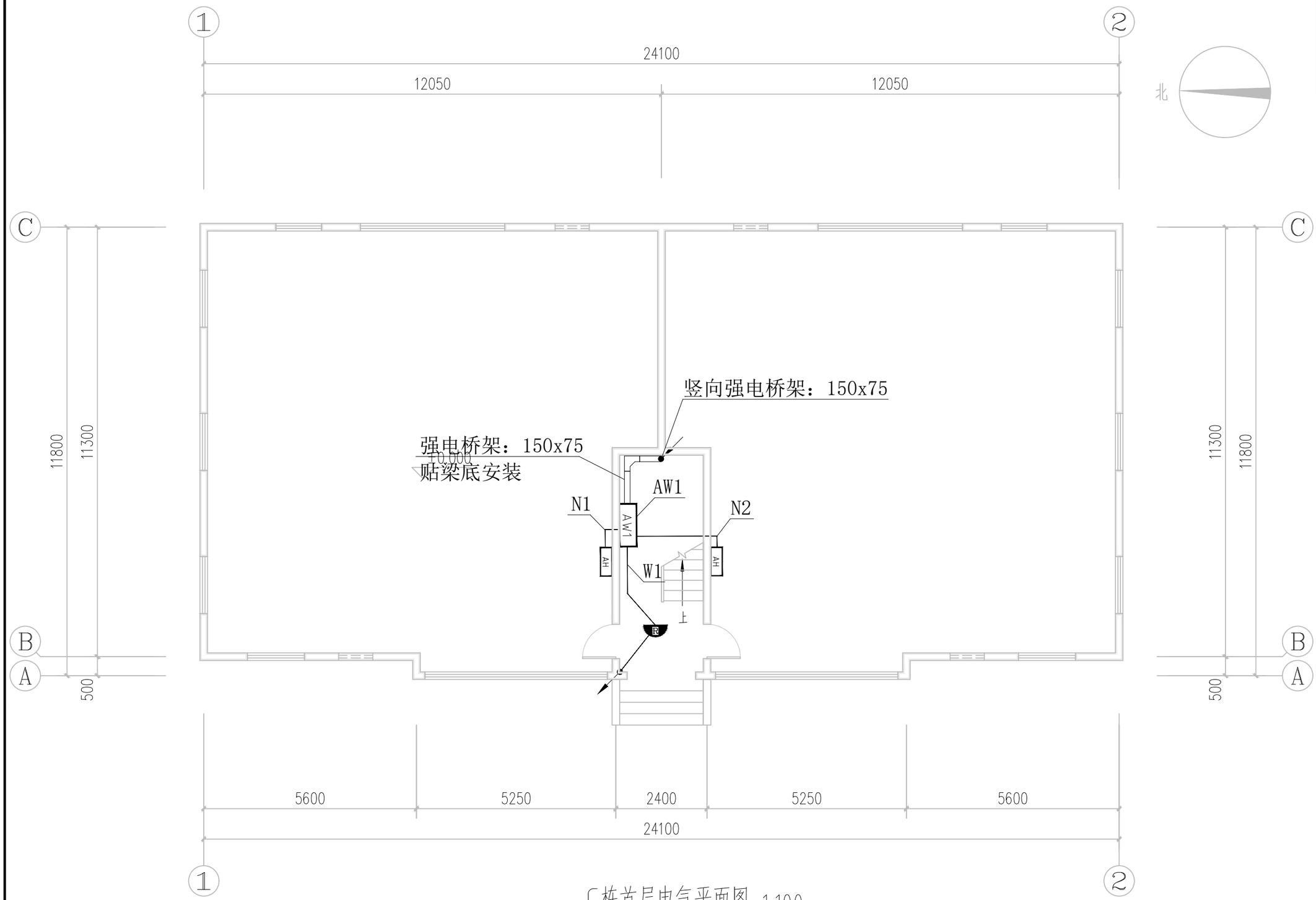

C栋首层电气平面图 1:100

注：1、配电箱、桥架、管线、灯具等均为原位置拆除更换，更换管线桥架沿原有拆除管线桥架路径敷设

2、本次改造范围仅为电表箱至户内配电箱电源线，户内配电箱不在改造范围

■ 会 签 Joint Check up

总图		给排水	
建筑		暖通	
结构		电气	●

■ 备 注 Notes

* 本图纸的版权，属华诚博远工程技术集团有限公司所有。不得用于本工程以外范围。
* 本图纸需手续齐全方可用于施工。

■ 设计阶段 Design Stage

方案	初设	报规	招标	施工
				●
人防	消防	园林	绿建	

■ 单位出图章 Company Seal

华诚博远工程技术集团有限公司
Huachengboyuan Engineering Technology Group Co.,Ltd.
建筑行业(建筑工程)甲级、(人防工程)乙级
风景园林工程设计专项甲级；城乡规划编制甲级
市政行业(给水工程、排水工程、道路工程)乙级
水利行业乙级、(河道整治)甲级
电力行业(新能源发电)乙级

■ 签 署 Signature

项目负责人 Item.Prin	杨海蓉	
专业负责人 Chief	葛 阳	
审 定 Approved	葛 阳	
审 核 Examined	葛 阳	
校 对 Checked	李斌斌	
设 计 Designed	赵 龙	

■ 建设单位 Owner

吉阳区住房和城乡建设局

■ 工程名称 Project

吉阳区2026年度城镇老旧小区改造项目

■ 子项名称 Sub Item

■ 图纸名称 Title

C栋首层电气平面图

工程号 Pjt.No.			
专 业 Dept.	电 气	图 号 Dwg. No.	DS-08
比 例 Scale		日 期 Date	2026.09

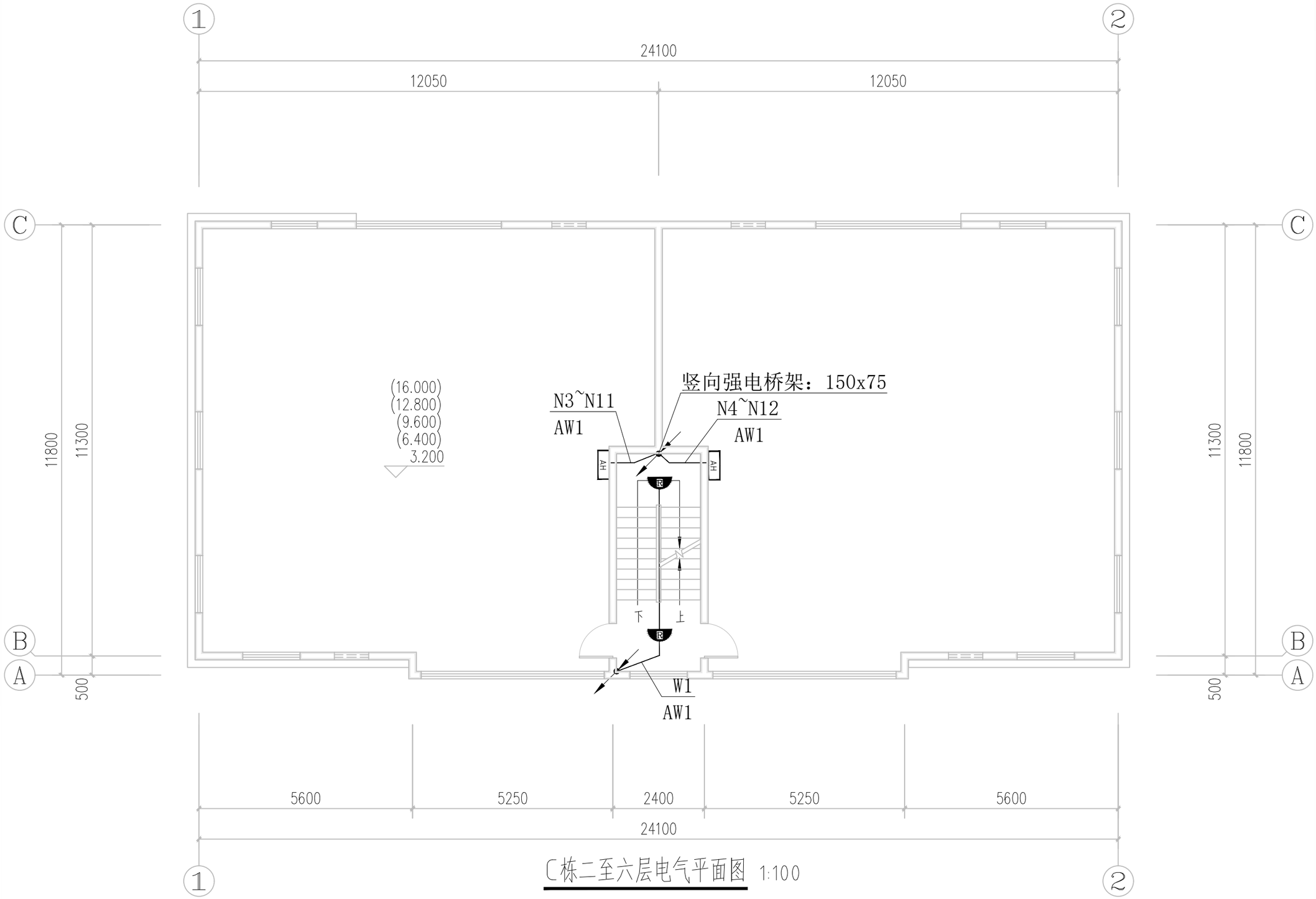

C栋二至六层电气平面图 1:100

注：1、配电箱、桥架、管线、灯具等均为原位置拆除更换，更换管线桥架沿原有拆除管线桥架路径敷设

2、本次改造范围仅为电表箱至户内配电箱电源线，户内配电箱不在改造范围

■ 会 签 Joint Check up

总图		给排水	
建筑		暖通	
结构		电气	●

■ 备 注 Notes

* 本图纸的版权，属华诚博远工程技术集团有限公司所有。不得用于本工程以外范围。
* 本图纸需手续齐全方可用于施工。

■ 设计阶段 Design Stage

方案	初设	报规	招标	施工
				●
人防	消防	园林	绿建	

■ 单位出图章 Company Seal

华诚博远工程技术集团有限公司
Huachengboyuan Engineering Technology Group Co.,Ltd.
建筑行业(建筑工程)甲级、(人防工程)乙级
风景园林工程设计专项甲级；城乡规划编制甲级
市政行业(给水工程、排水工程、道路工程)乙级
水利行业乙级、(河道整治)甲级
电力行业(新能源发电)乙级

■ 签 署 Signature

项目负责人 Item.Prin	杨海蓉	
专业负责人 Chief	葛 阳	
审 定 Approved	葛 阳	
审 核 Examined	葛 阳	
校 对 Checked	李斌斌	
设 计 Designed	赵 龙	

■ 建设单位 Owner

吉阳区住房和城乡建设局

■ 工程名称 Project

吉阳区2026年度城镇老旧小区改造项目

■ 子项名称 Sub Item

■ 图纸名称 Title

C栋二至六层电气平面图

工程号 Pjt.No.			
专 业 Dept.	电 气	图 号 Dwg. No.	DS-09
比 例 Scale	1:100	日 期 Date	2026.09

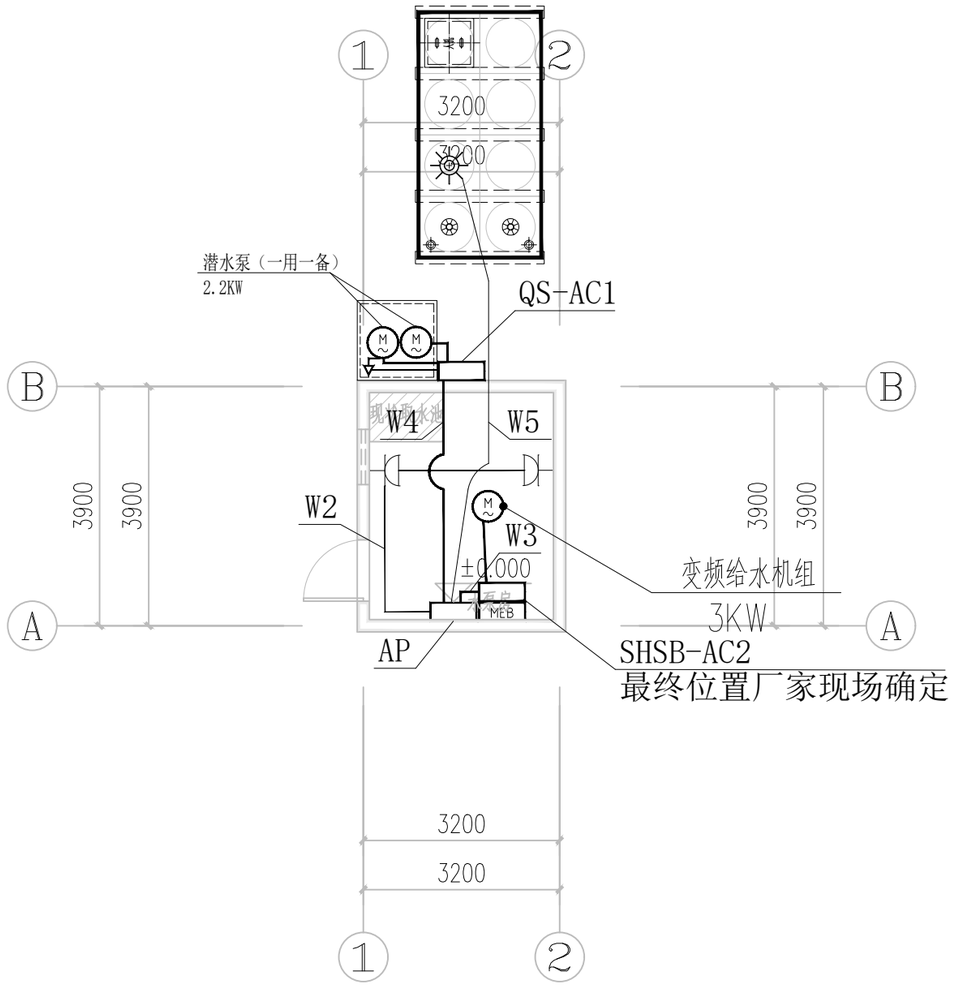

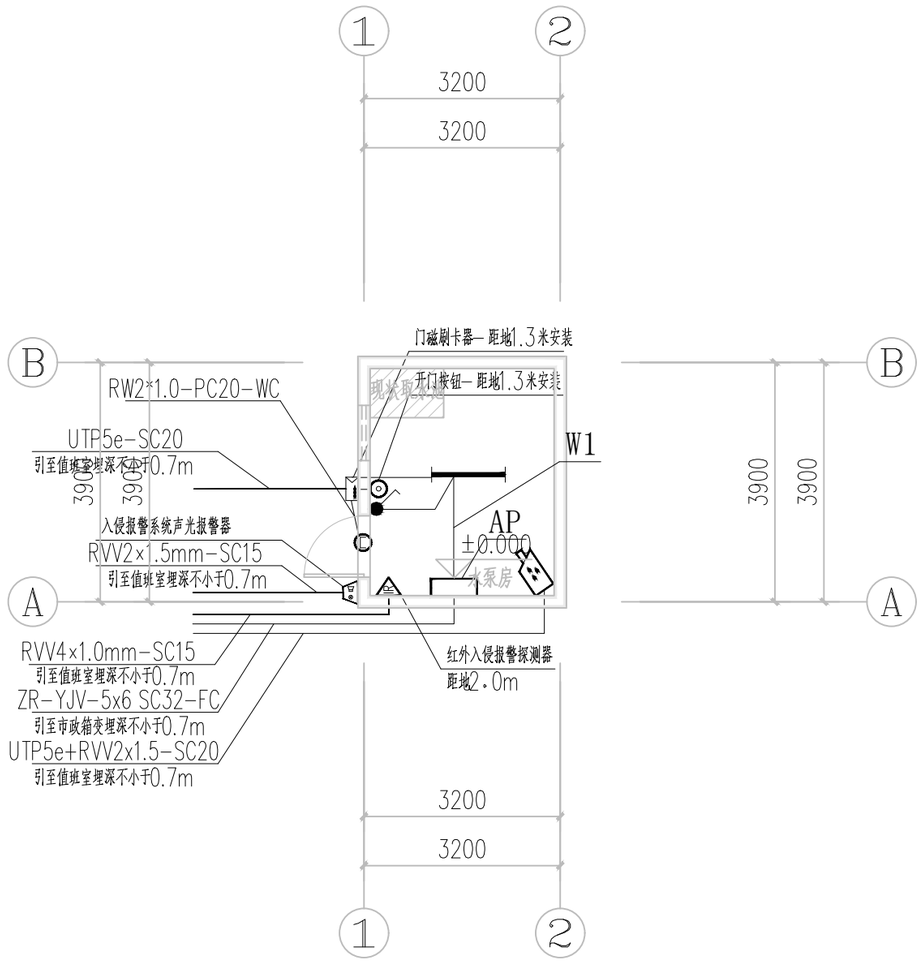

注：水泵房电气设备均为新增设备

■ 会 签 Joint Check up

总图		给排水	
建筑		暖通	
结构		电气	●

■ 备 注 Notes

* 本图纸的版权，属华诚博远工程技术集团有限公司所有。不得用于本工程以外范围。
* 本图纸需手续齐全方可用于施工。

■ 设计阶段 Design Stage

方案	初设	报规	招标	施工
				●
人防	消防	园林	绿建	

■ 单位出图章 Company Seal

华诚博远工程技术集团有限公司
Huachengboyuan Engineering Technology Group Co.,Ltd.

建筑行业(建筑工程)甲级、(人防工程)乙级
风景园林工程设计专项甲级；城乡规划编制甲级
市政行业(给水工程、排水工程、道路工程)乙级
水利行业乙级、(河道整治)甲级
电力行业(新能源发电)乙级

■ 签 署 Signature

项目负责人 Item.Prin	杨海蓉	
专业负责人 Chief	葛 阳	
审 定 Approved	葛 阳	
审 核 Examined	葛 阳	
校 对 Checked	李斌斌	
设 计 Designed	赵 龙	

■ 建设单位 Owner

吉阳区住房和城乡建设局

■ 工程名称 Project

吉阳区2026年度城镇老旧小区改造项目

■ 子项名称 Sub Item

■ 图纸名称 Title

水泵房电气平面图

工程号 Pjt.No.			
专 业 Dept.	电 气	图 号 Dwg. No.	DS-10
比 例 Scale	1:100	日 期 Date	2026.09