吉阳区2026年度城镇老旧小区改造项目

工 程 号：

设计阶段：　　施 工 图

专　　业：　　建筑

华 诚 博 远 工 程 技 术 集 团 有 限 公 司

Huachengboyuan Engineering Technology Group Co., Ltd.

2026年09月

华诚博远工程技术集团有限公司

图 纸 目 录

工程名称	吉阳区2026年度城镇老旧小区改造项目	项目编号	
子项名称		日　　期	2026年09月

序号 No.	图 纸 名 称 Dwg. Name	图　号 Dwg. No.	图纸规格 An x Pages	折合A1 Equal A1	附 注 Remark
01	图纸目录	JS-00	A3		
02	总平面布置图	ZT-01	A2		
03	建筑施工图设计说明	JS-01	A3		
04	做法表、面积统计表	JS-02	A3		
05	A栋首层平面图	JS-03	A3+1/2		
06	A栋二至六层平面图	JS-04	A3+1/2		
07	A栋屋顶平面图	JS-05	A3+1/2		
08	A栋①-②轴立面图	JS-06	A3+1/2		
09	A栋②-①轴立面图	JS-07	A3+1/2		
10	A栋Ⓐ-Ⓑ轴立面图	JS-08	A3		
11	A栋Ⓑ-Ⓐ轴立面图	JS-09	A3		
12	A栋夹1、夹2、阳台立面图	JS-10	A3		
13	A栋现状图片	JS-11	A3		
14	C栋首层平面图	JS-12	A3		
15	C栋二至六层平面图	JS-13	A3		
16	C栋屋顶平面图	JS-14	A3		
17	C栋①-②轴立面图	JS-15	A3		
18	C栋②-①轴立面图	JS-16	A3		
19	C栋Ⓒ-Ⓐ轴立面图	JS-17	A3		
20	C栋Ⓐ-Ⓒ轴立面图	JS-18	A3		
21	C栋现状图片	JS-19	A3		
22	水泵房平面图	JS-20	A3		
23	水泵房立面图	JS-21	A3		
24					
25					
26					
27					
28					
29					
30					
31					
32					
33					
34					

序号 No.	图 纸 名 称 Dwg. Name	图　号 Dwg. No.	图纸规格 An x Pages	折合A1 Equal A1	附 注 Remark

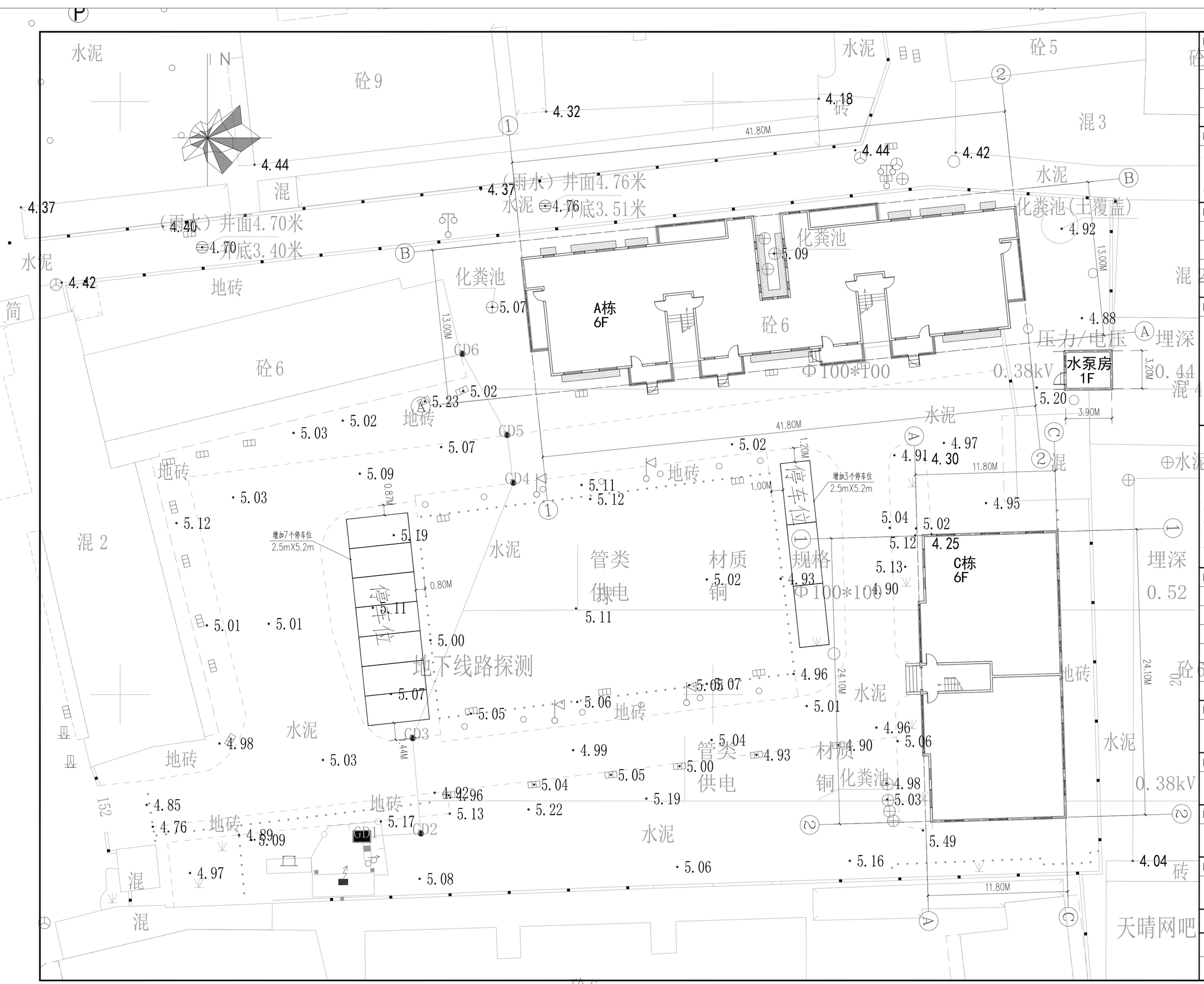

会 签 Joint Check up			
总图		给排水	
建筑	●	暖通	
结构		电气	

备 注 Notes

* 本图纸的版权，属华诚博远工程技术集团有限公司所有，不得用于本工程以外范围。
* 本图纸需手续齐全方可用于施工。

设计阶段 Design Stage

方案	初设	报规	招标	施工
				●
人防	消防	园林	绿建	

单位出图章 Company Seal

华诚博远工程技术集团有限公司
Huachengboyuan Engineering Technology Group Co.,Ltd.
建筑行业(建筑工程)甲级、(人防工程)乙级
风景园林工程设计专项甲级；城乡规划编制甲级
市政行业(给水工程、排水工程、道路工程)乙级
水利行业乙级、(河道整治)甲级
电力行业(新能源发电)乙级

签 署 Signature

项目负责人 Item.Prin	杨海蓉	杨海蓉
专业负责人 Chief	杨海蓉	杨海蓉
审 定 Approved	杨海蓉	杨海蓉
审 核 Examined	杨海蓉	杨海蓉
校 对 Checked	买买提力·库来西	买买提力库来西
设 计 Designed	黄挥戈	黄挥戈

建设单位 Owner

吉阳区住房和城乡建设局

工程名称 Project

吉阳区2026年度城镇老旧小区改造项目

子项名称 Sub Item

图纸名称 Title

总平面布置图

工程号 Pjt.No.			
专 业 Dept.	建 筑	图 号 Dwg. No.	ZT-01
比 例 Scale	1:200	日 期 Date	2026年09月

建筑施工设计统一说明

一、工程概况

1、工程名称：吉阳区2026年城镇老旧小区改造项目

2、建筑地点：三亚市吉阳区

3、建设单位：吉阳区住房和城乡建设局

4、现状调研：A、C栋现状屋面铺设隔热砖，大量破损、错位、松动、松动、起翘，块材缝隙开裂，原有屋顶防水层失效；外墙原有抹灰老化，存在污渍；水泵房内外墙体原有抹灰老化，存在污渍，门窗破损。

5、项目概况：该项目只涉及外立面翻新和屋顶防水、保温改造，未涉及主体结构。本次屋面防水改造荷载不超过原来的荷载，本次改造不改变主体结构、不增加使用荷载、不改变使用功能，不涉及节能整体设计，施工前检查梁柱承重墙有没有裂缝。

其中：A栋为多层住宅楼，建筑高度21.50m，每层层高均为3.3m，占地面积：457.40m²

总建筑面积：2775.08m²，共6层；两部楼梯间直通屋顶，为单元式住宅布局。C栋为多层住宅楼，建筑高度20.90m，每层层高均为3.2m，占地面积：286.00m²，总建筑面积：1716.00m²，共6层；一部楼梯，为单元式住宅布局。水泵房为附属单层构筑物，建筑高度2.55m，层高2.4m；占地面积：13.94m²

6、该工程为改造工程，位于三亚市吉阳区，栋数A栋、C栋和水泵房。改造内容有：

1、外墙；　2、屋面；　3、室外水电；

其中，外墙改造面积为4412.62m²，屋面改造面积为649.12m²，屋顶挑板顶部改造面积为137.28m²

室内地面改造面积为1.10m²，雨篷+屋顶挑板底部改造面积为403.08m²，方格网格改造面积为57.56m²，新增屋顶雨水管5跟，室外水电详见水电专业。

二、设计依据

1、业主提供的用地红线图、设计委托任务书及有关技术资料。

2、国家现行的相关规范和标准：

（1）《工程建设标准强制性条文》房屋建筑部分　2013年版

（2）《民用建筑设计统一标准》　GB 50352-2019

（3）《建筑设计防火规范》　GB 50016-2014（2018年版）

（4）《建筑节能与可再生能源利用通用规范》（GB55015-2021）

（5）《无障碍设计规范》　GB 50763-2012

（6）《建筑装饰装修工程质量验收规范》　GB 50210-2018

（7）《民用建筑通用规范》　GB55031-2022

（9）《城市居住区规划设计规范》　GB50180-93（2002年版）

（10）《屋面工程技术规范》　GB 50345-2012

（11）《屋面工程质量验收规范》　GB 50207-2012

（14）《建筑与市政工程防水通用规范》　GB 55030-2022

（15）《建筑防火通用规范》　GB 55037-2022

其他现行国家及海南省相关设计规范、规程和规定。

三、一般说明

1、本工程室外场地道路设计标高详见总平面图±0.000mm，建筑物室内外高差为600mm。各子项应按总平面坐标及相关尺寸放线，并经规划验线批准后方可施工。

2、本工程标高及总定位尺寸以m为单位，其它尺寸以mm为单位。图中所注地面、楼面均为完成面标高；屋面标高、楼梯平台标高均为结构板面标高；门顶、窗洞口标高均为预留洞口标高。

四、墙体工程

1、本工程填充墙墙体除特别注明外，±0.000m以上外墙、内隔墙均采用加气混凝土砌块，强度见结施说明。

±0.000m以下外墙、内隔墙均采用MU10的水泥砖，M10水泥砂浆砌筑。墙体采用专用砂浆砌筑，砂浆强度等级不应低于M5.0，其中顶层墙体及女儿墙砂浆强度等级不应低于M7.5。墙体与柱等部位的拉接做法参见11ZJ103有关图纸，外门窗洞口均采用实心砖砌筑并加设与墙同厚100的C20砼包框。

2、设备专业预留洞口，钢筋砼墙与现浇楼板上留洞详结施图，砌块墙上留洞详建施图。施工时土建与设备安装工种应密切配合，做好预留、预埋。本工程预留洞口的建筑标注：圆洞：洞直径Ø／洞中心距地高度；方洞：洞宽×洞高×洞深／洞底距地高度。

3、门窗洞口、构造柱、芯柱或较大之预留洞口均设过梁，具体位置及构造做法详结施。

4、墙体的基础部分详结施图；承重钢筋砼墙体详结施图；混合结构的承重砌块墙体详建施图。

5、混凝土墙留洞的封堵见结施，其余砌筑墙留洞待管道设备安装完毕后，用C20细石混凝土填实。

6、在室内地坪标高±0.000以下60mm处做防潮层，做法为20厚1：2水泥砂浆（加5%防水剂）粉刷。

五、楼地面工程

1、室内外回填土必须分层夯实，压实系数不小于0.90，并按规范控制含水量。不得使用工程垃圾、块状土、过湿土、淤泥、腐植土等。

2、除开特别标注外，结构板面与建筑完成面相差50mm，卫生间结构降板详见各层平面说明。

3、所有外廊、阳台的楼地面均做i=1%坡度坡向地漏。

4、外廊、阳台组织排水做法详见水施

5、底层地面分格缝做法详15ZJ001-P20-第2.2条。

六、屋面工程

1、本工程屋面除图纸注明者外均按《屋面工程质量验收规范》（GB50207-2012）及《屋面工程技术规范》（GB50345-2012）的要求施工。

2、保护层、找平层分格缝布置详15ZJ201-28，应严格按施工规范施工。

3、屋面分格缝做法详15ZJ201-29，应严格按施工规范施工。

4、卷材防水在屋面泛水、檐沟和凸出屋面结构的连接处，必须附加一层卷材，雨水口周围应铺设一层防水卷材，凡受雨水管滴溅的局部屋面，均应铺设水簸箕，做法详15ZJ201-18-C。

6、雨水口做法详15ZJ201-18、15ZJ203-34-2，雨水管安装详15ZJ201-22。

7、本工程采用平屋面，要求一次浇灌，振捣压实，不留施工缝，面层做法详有关图纸。

七、门窗工程

1、外门、外窗采用90、100系列铝合金型材，安装前应由施工单位现场复核洞口尺寸，型材的规格、厚度选用有资质的厂家根据洞口尺寸大小，建筑立面分格及标准图说明中有关要求确定，符合构造要求。

2、门窗立樘：外门窗一律立樘居墙中，内门一般立樘与开启方向墙面平，双向开门立樘居墙中，凡属卫生间安装时，门扇离地高20mm。

3、所有预埋木砖需浸防腐油一度，木门窗、木构件与墙体接触部分也需涂防腐油一度。

4、木门为格木框实木本板门，刷浅灰色调和漆，油漆做法详15ZJ001-涂101。

5、本工程所有门窗一面临空处低于900的窗，凸窗均加上护窗栏杆，栏杆做法详15J403-1第D19页PB6型。

6、本工程窗采用铝合金无色透明中空玻璃窗，型材规格及厚度以厂家计算为准，细节点由厂家提供设计院审核后方可安装，施工应由专业厂家施工。

7、本工程门窗所注尺寸均为洞口尺寸，本套图纸提供的立面分格为示意图，加工制作时应以实际尺寸为准，并根据实际情况预留安装缝隙。

8、外门窗与四周墙体连接处应严格按照有关技术规范施工，做到严密防渗。

9、铝合金门窗安装应采用弹性连接，与墙体及砂浆接触处应做好表面的防腐处理。

10、建筑外门窗抗风压性能、气密性、水密性等性能指标应根据《建筑外门窗气密、水密、抗风压性能分级及检测方法》GB/T 7106-2019有关规定选用。

八、装修工程

1、本工程装修设计为普通装修，详建筑做法说明；本工程需要进行二次装修设计部分由甲方另行委托设计。

2、装修选用的各项材料其材质、规格、颜色等，均应由施工单位提供样板，经建设和设计单位确认后进行封样，并据此验收。

3、楼梯施工按建施及结构的图纸要求进行，楼梯栏杆设计及选用标准图详建施，施工中应配合栏杆设计安装埋件。

4、有水房间（卫生间）立管穿楼板时，均做预埋套管，待立管安装好后，管壁与套管间填缝，墙面抹灰中应掺防水剂，其地面除注明者外，均做不小于i=1%的排水坡度。

九、设备工程

1、各类设备和基础详见各专业施工图，施工时应按确定的型号和厂家要求，核准无误后再进行施工。

2、与设备有密切关系的土构件及预留洞，应在设备订货后，对照样本和厂家要求，核准无误后在进行施工。

3、照明和电力电箱的预留洞尺寸详电施图。墙体留洞嵌入箱柜（消火栓、器械柜）穿透墙壁时待箱柜固定洞中后，箱柜背面洞口钉钢丝网片再做内墙粉刷。

十、室外工程

1、混凝土散水坡，纵向每隔12m以及散水坡和外墙之间均设20宽伸缩缝，缝内填沥青砂浆，坡度i=4%，做法详11ZJ901-7-3，散水宽度800mm，具体位置详首层平面图。

2、台阶做法详11ZJ901-9-9，i=1%的坡度向外找坡。

3、坡道做法详参13ZJ301-19-6，坡度为i=1/12。

十一、其它工程

1、墙柱面阳角，门洞口一律用1：2水泥砂浆做护角线，高度不小于1.8m，每侧宽60mm。

2、外墙窗台、窗眉、外廊、凸出檐线等上面应做流水坡度，下面做滴水线或滴水槽以防雨水掺入。滴水线施工应做到光洁挺直。窗台面应向外做i=0.5%坡水。所有外窗台防水做法详11ZJ901-25-1；滴水线做法详11ZJ901-25-A。

3、所有预埋铁件均刷防锈漆一度；外露铁件刷房锈漆二度；银色调和漆二度。

4、本工程所有落水管，口均采用UPVC100构件，应特别注意管与构件接头的严密可靠，落水口安装后必须做灌水试验。

十二、注意事项

1、所有与工艺、水、电、风、动等工程有关的预埋件，预留孔洞，施工时必须与相关的图纸密切配合，注意按图纸要求预留孔洞，预埋铁件及敷设管线，不得在任意承重结构上打洞开槽。

2、各专业工种施工图说明由各专业施工图分述，各专业工种应在施工过程中密切配合，以减少出现各工种施工不协调的情况，确保施工质量。

3、凡隐蔽部位及隐蔽工程应及时会同有关部门检查，验收合格后方可进行下一道工序。

4、施工图出图后，任何人都不得随意变更设计，如需变更时，应及时通知设计单位，由设计单位出变更通知单，按通知单内容进行施工。

5、施工中如遇图纸不明只外，或各专业不吻合处，请及时与设计单位联系，协商解决。

6、凡图纸上对施工未提出特殊要求的，均按国家现行施工及验收规范和有关规范执行。

十三、图例

1、本工程建筑图例

比例／名称	钢筋混凝土墙体	加气混凝土砌块墙体	砖渣混凝土砌块墙体
（1）≥100			
（2）<100			

建筑施工设计统一说明补充：

1、用轻骨料混凝土小型空心砌块或蒸压加气混凝土砌块砌筑墙体时，墙底部应砌烧结普通砖或多孔砖，或普通混凝土小型空心砌块，或现浇混凝土坎台等，其高度不宜小于200mm。

2、抹灰工程应分层进行。当抹灰总厚度大于或等于35mm时，应采取加强措施。不同材料基体交接处表面的抹灰，应采取防止开裂的加强措施，当采用加强网时，加强网与各基体的搭接宽度不应小于100mm

3、用厕浴间和有防水要求的建筑地面必须设置防水隔离层。楼层结构必须采用现浇混凝土或整块预制混凝土板，混凝土强度等级不应小于C20；楼板四周除门洞外，应做混凝土翻边，其高度不应小于120mm。施工时结构层标高和预留孔洞位置应准确，严禁乱凿洞。

十四、环保专篇

1、本项目选用环保建筑材料，减少有害气体释放，保障居住健康；同时优先低碳、可再生、低污染材料，降低建材生产与废弃对环境的影响。

会　签 Joint Check up

总图		给排水	
建筑	●	暖通	
结构		电气	

备　注 Notes

* 本图纸的版权，属华诚博远工程技术集团有限公司所有，不得用于本工程以外范围。
* 本图纸需手续齐全方可用于施工。

设计阶段 Design Stage

方案	初设	报规	招标	施工
				●

人防	消防	园林	绿建	

单位出图章 Company Seal

华诚博远工程技术集团有限公司
Huachengboyuan Engineering Technology Group Co.,Ltd.
建筑行业（建筑工程）甲级、（人防工程）乙级
风景园林工程设计专项甲级；城乡规划编制甲级
市政行业（给水工程、排水工程、道路工程）乙级
水利行业乙级、（河道整治）甲级
电力行业（新能源发电）乙级

签　署 Signature

项目负责人 Item.Prin	杨海蓉	杨海蓉
专业负责人 Chief	杨海蓉	杨海蓉
审　定 Approved	杨海蓉	杨海蓉
审　核 Examined	杨海蓉	杨海蓉
校　对 Checked	买买提力库来西	买买提力库来西
设　计 Designed	黄挥戈	黄挥戈

建设单位 Owner

吉阳区住房和城乡建设局

工程名称 Project

吉阳区2026年度城镇老旧小区改造项目

子项名称 Sub Item

图纸名称 Title

建筑施工图设计说明

工程号 Pjt.No.			
专　业 Dept.	建　筑	图　号 Dwg. No.	JS-01
比　例 Scale	1:100	日　期 Date	2026年09月

做法表

名称	用料做法
外墙1	●喷或滚刷面层涂料二遍
	●喷或滚刷底涂料一遍
	●1.5厚聚氨酯防水涂料
	●5厚聚合物抗裂防水砂浆
	●清理拆除原有外墙材料腻子层(涂料层),清扫墙体表面干净(晾晒七天)
外墙2	●喷或滚刷面层涂料二遍
	●批刮抗裂腻子层
	●清理拆除原有外墙材料腻子层(涂料层),清扫墙体表面干净(晾晒七天),未破坏防水层
上人屋面、不上人屋面	●50厚C20细石混凝土表面抹平压光,内配钢筋双向Φ4@100
	●干铺聚酯无纺布一层
	●75厚挤塑聚苯乙烯泡沫塑料板
	●1.5+1.5厚双层自粘无胎高聚物改性沥青防水卷材
	●1.5厚高聚物改性沥青防水涂料
	●20厚1:2.5水泥砂浆找平
	●清理拆除原有屋面材料至找坡层,清扫板面表面干净(晾晒七天)
屋顶挑板顶部	●喷或滚刷面层涂料二遍
	●批刮抗裂腻子层
	●20厚抗裂砂浆
	●清理拆除原有外墙材料腻子层(涂料层),清扫墙体表面干净(晾晒七天)
雨篷、屋顶挑板底部	●喷或滚刷面层涂料二遍
	●批刮抗裂腻子层
	●清理拆除原有外墙材料腻子层(涂料层),清扫墙体表面干净(晾晒七天)
水泵房室内地面	●30厚M15水泥砂浆抹面压光
	●原地面凿毛,清扫地面干净(晾晒七天)
停车位	●0.4厚高压无气喷涂两遍
	●涂料搅拌,加少量专用稀释剂(不超5%)
	●清扫地面干净,地面保持干燥

面积统计表(㎡)				
名称	A栋	C栋	水泵房	合计
外墙1	300.61	137.65	30.00	468.26
外墙2	2705.48	1238.88		3944.36
上人屋面+不上人屋面	377.48	271.64		649.12
屋顶挑板顶部	137.28			137.28
室内地面			10.14	11.10
雨篷+屋顶挑板底部	321.6+81.48=403.08			403.08
方格网格	57.56			57.56
新增屋顶雨水管	5根			5根
此表仅供参考，如有不符，具体以实际工程量为主				

注:

1、外墙现场敷有电线，改造时需整理电线。

2、拆除屋顶保护层时，影响屋面部分给水管，改造完成后需重新安装，工程量以现场为准。

3、外墙改造时，如线条没有滴水线，需增加滴水线。

4、A栋立面增加空调冷凝排水管。

5、外墙1:预防施工过程中墙体渗水，该位置无法固定，属预留工程量，约占外墙改造面积的10%，具体实施须根据现场实际情况确定。

会 签 Joint Check up

总图		给排水	
建筑	●	暖通	
结构		电气	

备 注 Notes

* 本图纸的版权,属华诚博远工程技术集团有限公司所有,不得用于本工程以外范围。
* 本图纸需手续齐全方可用于施工。

设计阶段 Design Stage

方案	初设	报规	招标	施工
				●
人防	消防	园林	绿建	

单位出图章 Company Seal

华诚博远工程技术集团有限公司
Huachengboyuan Engineering Technology Group Co.,Ltd.
建筑行业(建筑工程)甲级、(人防工程)乙级
风景园林工程设计专项甲级；城乡规划编制甲级
市政行业(给水工程、排水工程、道路工程)乙级
水利行业乙级、(河道整治)甲级
电力行业(新能源发电)乙级

签 署 Signature

项目负责人 Item.Prin	杨海蓉	杨海蓉
专业负责人 Chief	杨海蓉	杨海蓉
审 定 Approved	杨海蓉	杨海蓉
审 核 Examined	杨海蓉	杨海蓉
校 对 Checked	买买提力·库来西	买买提力库来西
设 计 Designed	黄挥戈	黄挥戈

建设单位 Owner

吉阳区住房和城乡建设局

工程名称 Project

吉阳区2026年度城镇老旧小区改造项目

子项名称 Sub Item

图纸名称 Title

做法表、面积统计表

工程号 Pjt.No.			
专 业 Dept.	建 筑	图 号 Dwg. No.	JS-02
比 例 Scale	1:100	日 期 Date	2026年09月

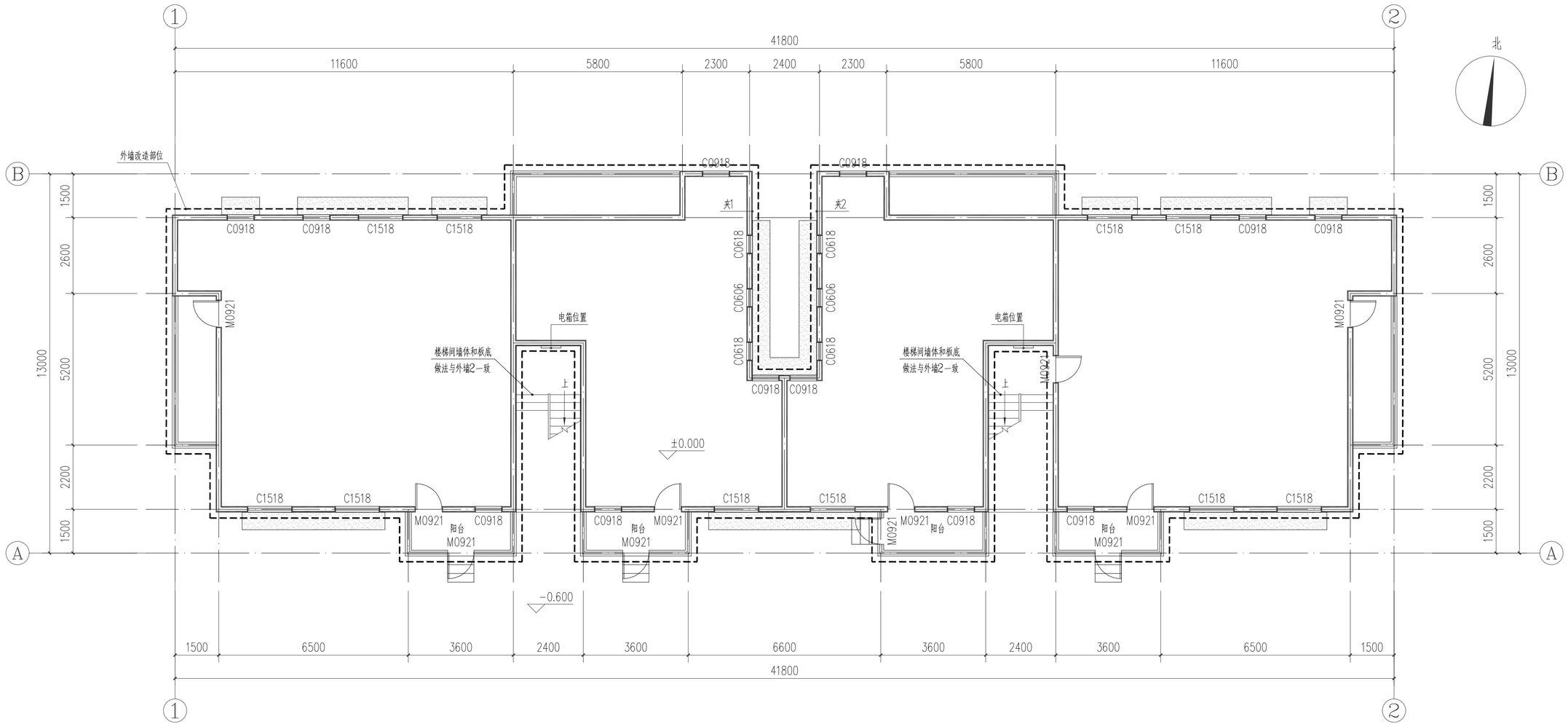

注：

1、根据实际情况，如现场与设计不符，应以现场实际为主。

2、该图例 ▭ 为窗户雨篷，面积约为53.60平方米。

3、外墙现场裸有电线，改造时需整理电线。

A栋首层平面图 1:100

■ 会 签 Joint Check up

总图		给排水	
建筑	●	暖通	
结构		电气	

■ 备 注 Notes

* 本图纸的版权，属华诚博远工程技术集团有限公司所有，不得用于本工程以外范围。
* 本图纸需手续齐全方可用于施工。

■ 设计阶段 Design Stage

方案	初设	报规	招标	施工
				●
人防	消防	园林	绿建	

■ 单位出图章 Company Seal

华诚博远工程技术集团有限公司
Huachengboyuan Engineering Technology Group Co.,Ltd.

建筑行业(建筑工程)甲级、(人防工程)乙级
风景园林工程设计专项甲级；城乡规划编制甲级
市政行业(给水工程、排水工程、道路工程)乙级
水利行业乙级、(河道整治)甲级
电力行业(新能源发电)乙级

■ 签 署 Signature

项目负责人 Item.Prin	杨海蓉	
专业负责人 Chief	杨海蓉	
审 定 Approved	杨海蓉	
审 核 Examined	杨海蓉	
校 对 Checked	买买提力·库来西	
设 计 Designed	黄挥戈	

■ 建设单位 Owner

吉阳区住房和城乡建设局

■ 工程名称 Project

吉阳区2026年度城镇老旧小区改造项目

■ 子项名称 Sub Item

■ 图纸名称 Title

A栋首层平面图

工程号 Pjt.No.			
专 业 Dept.	建 筑	图 号 Dwg. No.	JS-03
比 例 Scale	1:100	日 期 Date	2026年09月

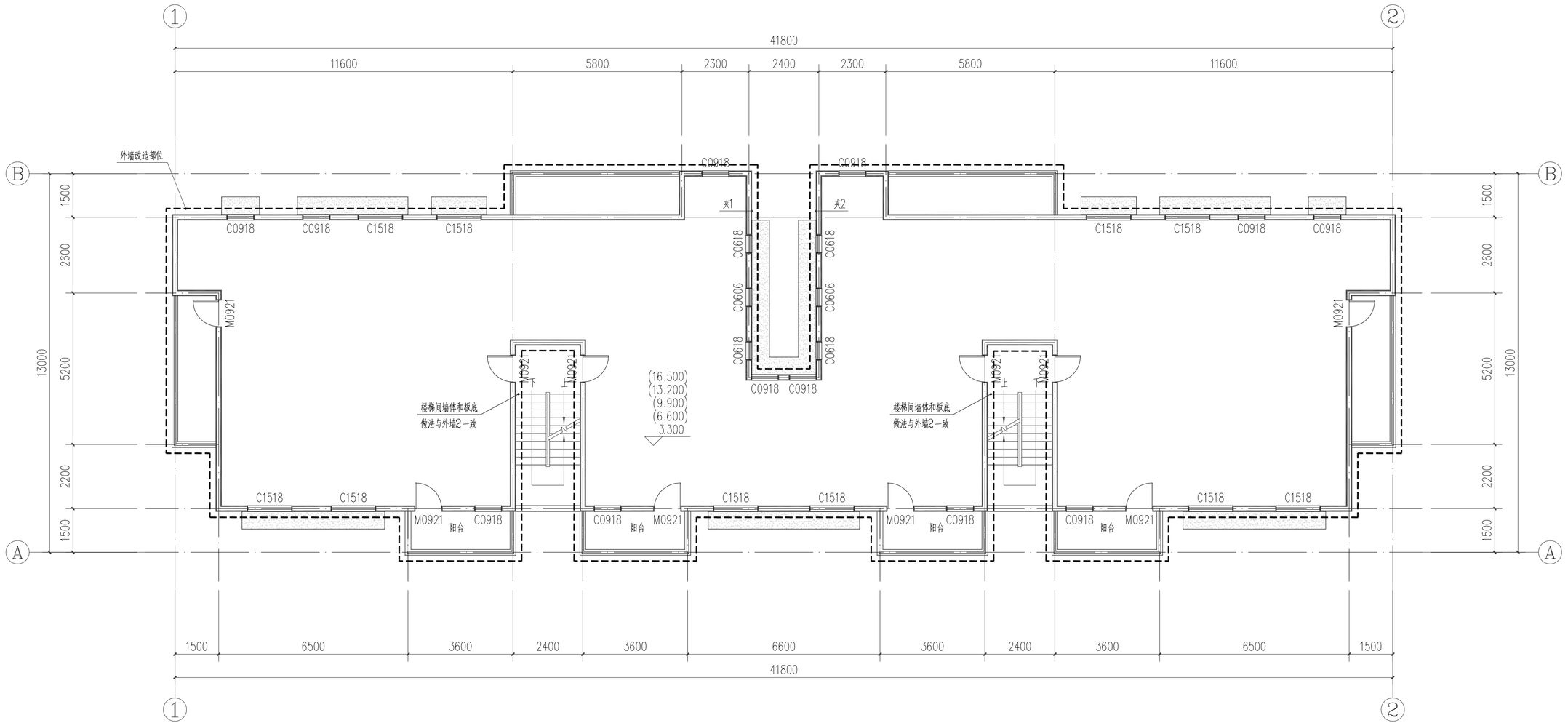

注：

1、根据实际情况，如现场与设计不符，应以现场实际为主。

2、该图例 ▭ 为窗户雨篷，面积约为53.60X5=268平方米。

3、外墙现场裸有电线，改造时需整理电线。

A栋二至六层平面图 1:100

■ 会 签 Joint Check up

总图		给排水	
建筑	●	暖通	
结构		电气	

■ 备 注 Notes

* 本图纸的版权，属华诚博远工程技术集团有限公司所有，不得用于本工程以外范围。
* 本图纸需手续齐全方可用于施工。

■ 设计阶段 Design Stage

方案	初设	报规	招标	施工
				●

人防	消防	园林	绿建	

■ 单位出图章 Company Seal

华诚博远工程技术集团有限公司
Huachengboyuan Engineering Technology Group Co.,Ltd.

建筑行业(建筑工程)甲级、(人防工程)乙级
风景园林工程设计专项甲级；城乡规划编制甲级
市政行业(给水工程、排水工程、道路工程)乙级
水利行业乙级、(河道整治)甲级
电力行业(新能源发电)乙级

■ 签 署 Signature

项目负责人 Item.Prin	杨海蓉	
专业负责人 Chief	杨海蓉	
审 定 Approved	杨海蓉	
审 核 Examined	杨海蓉	
校 对 Checked	买买提力·库来西	
设 计 Designed	黄挥戈	

■ 建设单位 Owner

吉阳区住房和城乡建设局

■ 工程名称 Project

吉阳区2026年度城镇老旧小区改造项目

■ 子项名称 Sub Item

■ 图纸名称 Title

A栋二至六层平面图

工程号 Pjt.No.			
专 业 Dept.	建 筑	图 号 Dwg. No.	JS-04
比 例 Scale	1:100	日 期 Date	2026年09月

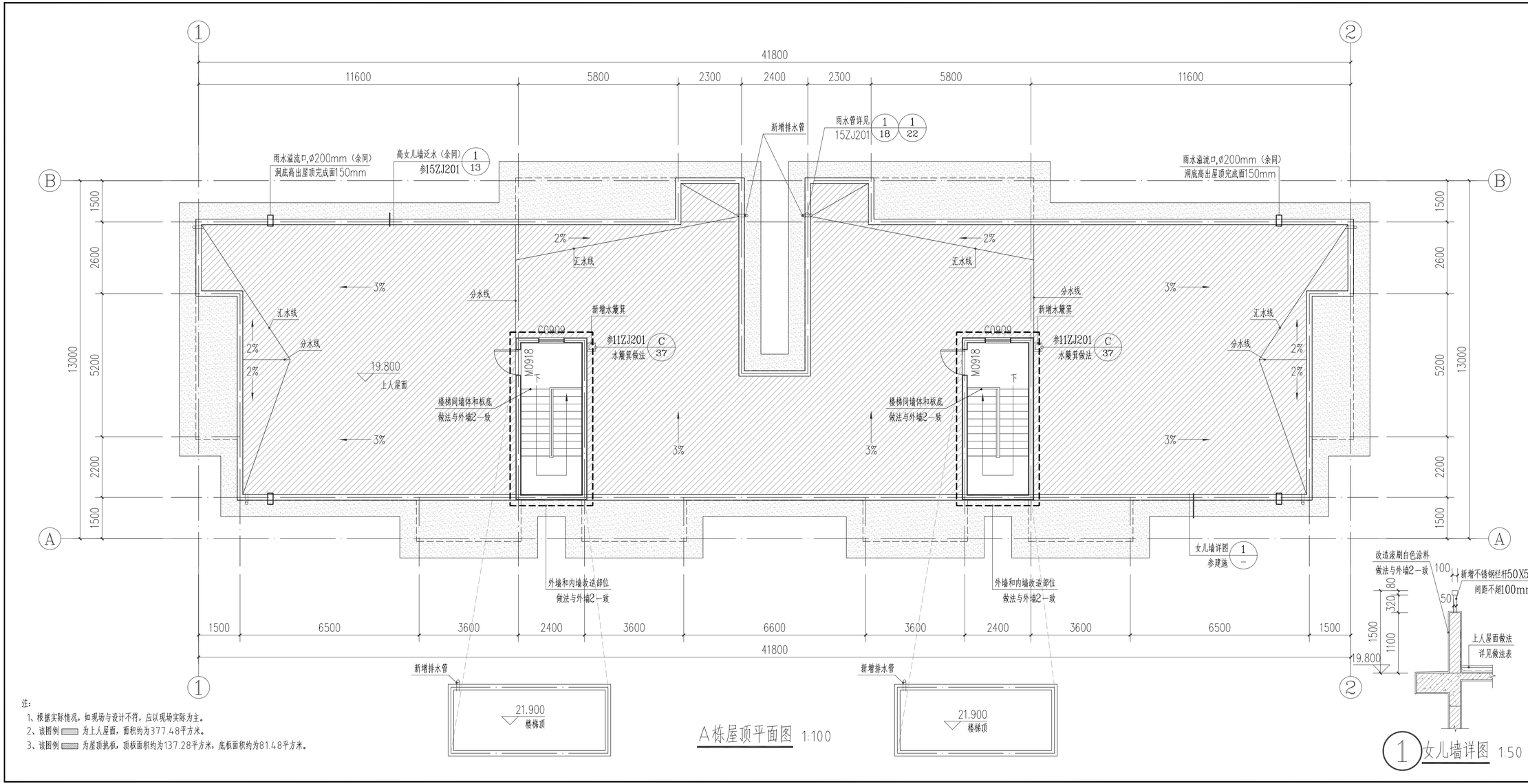

A栋屋顶平面图 1:100

注：

1、根据实际情况，如现场与设计不符，应以现场实际为主。

2、该图例 为上人屋面，面积约为377.48平方米。

3、该图例 为屋顶挑板，顶板面积约为137.28平方米，底板面积约为81.48平方米。

1 女儿墙详图 1:50

■ 会 签 Joint Check up

总图		给排水	
建筑	●	暖通	
结构		电气	

■ 备 注 Notes

* 本图纸的版权,属华诚博远工程技术集团有限公司所有,不得用于本工程以外范围。
* 本图纸需手续齐全方可用于施工。

■ 设计阶段 Design Stage

方案	初设	报规	招标	施工
				●

人防	消防	园林	绿建	

■ 单位出图章 Company Seal

华诚博远工程技术集团有限公司
Huachengboyuan Engineering Technology Group Co.,Ltd.
建筑行业(建筑工程)甲级、(人防工程)乙级
风景园林工程设计专项甲级；城乡规划编制甲级
市政行业(给水工程、排水工程、道路工程)乙级
水利行业乙级、(河道整治)甲级
电力行业(新能源发电)乙级

■ 签 署 Signature

项目负责人 Item.Prin	杨海蓉	
专业负责人 Chief	杨海蓉	
审 定 Approved	杨海蓉	
审 核 Examined	杨海蓉	
校 对 Checked	吴买提力·库来西	
设 计 Designed	黄挥戈	

■ 建设单位 Owner

吉阳区住房和城乡建设局

■ 工程名称 Project

吉阳区2026年度城镇老旧小区改造项目

■ 子项名称 Sub Item

■ 图纸名称 Title

A栋屋顶平面图

工程号 Pjt.No.			
专 业 Dept.	建 筑	图 号 Dwg. No.	JS-05
比 例 Scale	1:100	日 期 Date	2026年09月

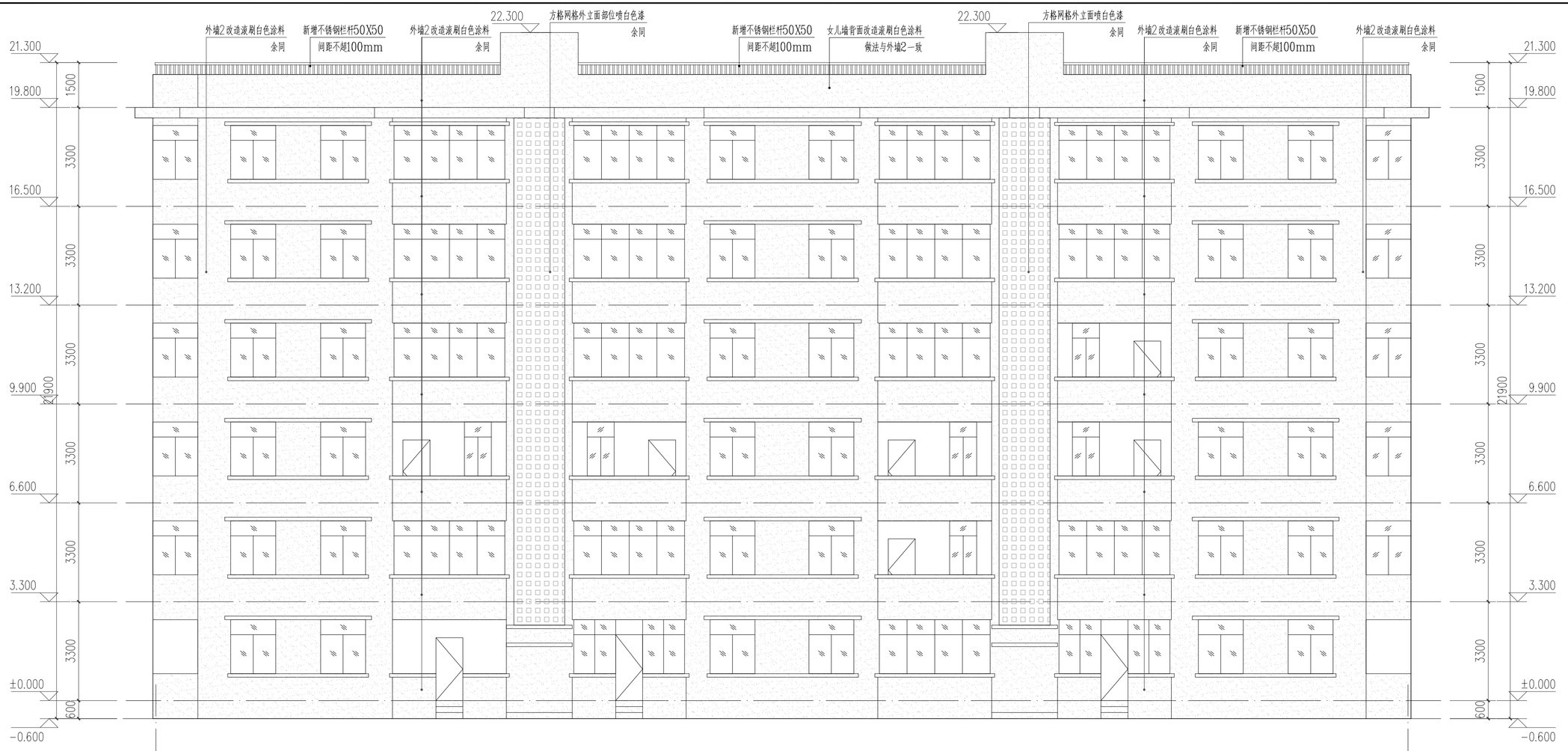

A栋①-②轴立面图 1:100

注：
1、根据实际情况，如现场与设计不符，应以现场实际为主。
2、该图例 为外墙，面积约为1480.93平方米。
3、该图例 为方格网格，面积约为57.56平方米。

■ 会 签 Joint Check up

总图		给排水	
建筑	●	暖通	
结构		电气	

■ 备 注 Notes

* 本图纸的版权，属华诚博远工程技术集团有限公司所有，不得用于本工程以外范围。
* 本图纸需手续齐全方可用于施工。

■ 设计阶段 Design Stage

方案	初设	报规	招标	施工
				●
人防	消防	园林	绿建	

■ 单位出图章 Company Seal

华诚博远工程技术集团有限公司
Huachengboyuan Engineering Technology Group Co.,Ltd.
建筑行业(建筑工程)甲级、(人防工程)乙级
风景园林工程设计专项甲级；城乡规划编制甲级
市政行业(给水工程、排水工程、道路工程)乙级
水利行业乙级、(河道整治)甲级
电力行业(新能源发电)乙级

■ 签 署 Signature

项目负责人 Item.Prin	杨海蓉	
专业负责人 Chief	杨海蓉	
审 定 Approved	杨海蓉	
审 核 Examined	杨海蓉	
校 对 Checked	买买提力·库来西	
设 计 Designed	黄挥戈	

■ 建设单位 Owner

吉阳区住房和城乡建设局

■ 工程名称 Project

吉阳区2026年度城镇老旧小区改造项目

■ 子项名称 Sub Item

■ 图纸名称 Title

A栋①-②轴立面图

工程号 Pjt.No.			
专 业 Dept.	建 筑	图 号 Dwg. No.	JS-06
比 例 Scale	1:100	日 期 Date	2026年09月

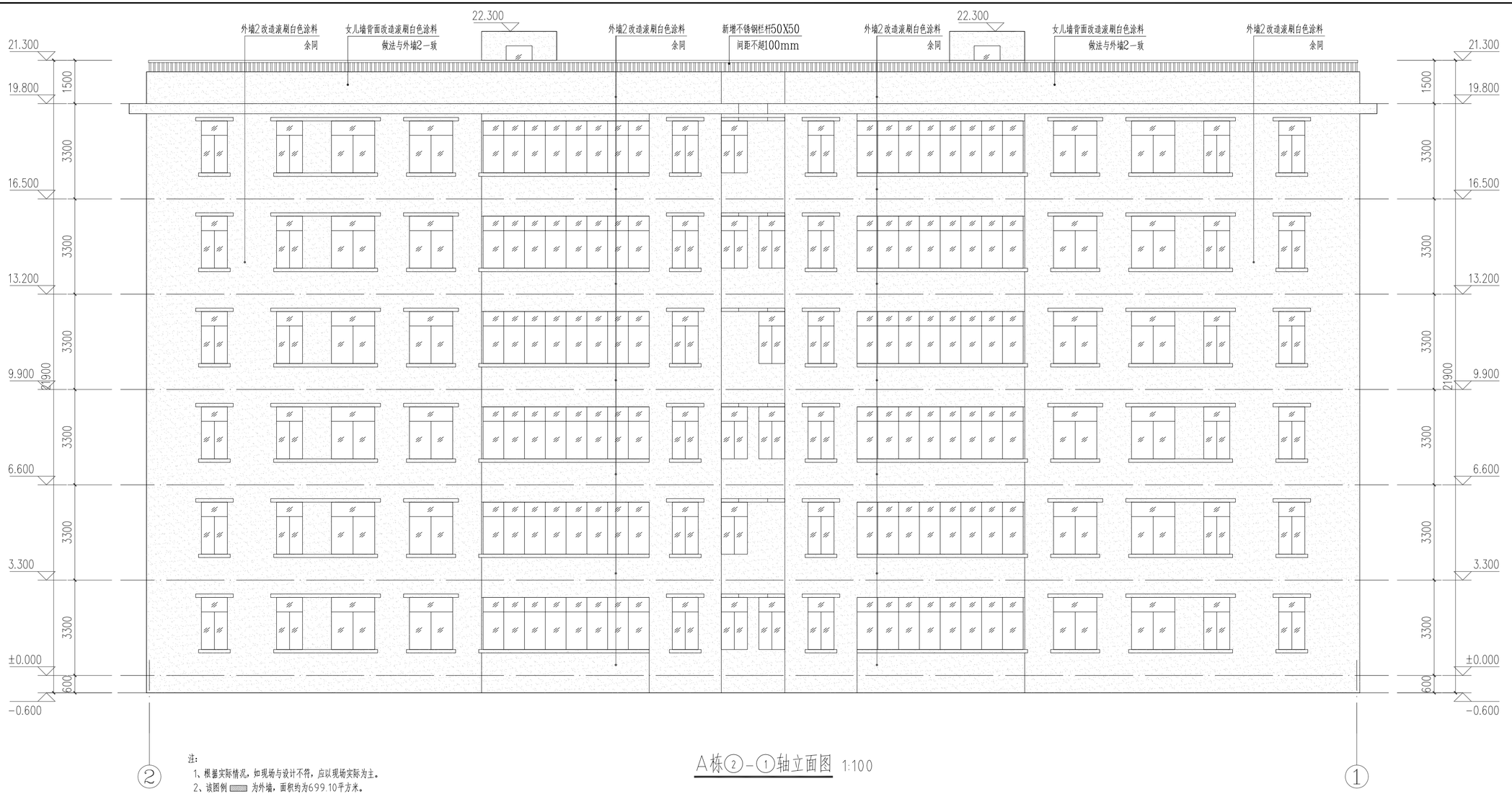

注：
1、根据实际情况，如现场与设计不符，应以现场实际为主。
2、该图例 ▨ 为外墙，面积约为699.10平方米。

A栋②-①轴立面图 1:100

■ 会 签 Joint Check up

总图		给排水	
建筑	●	暖通	
结构		电气	

■ 备 注 Notes

* 本图纸的版权，属华诚博远工程技术集团有限公司所有，不得用于本工程以外范围。
* 本图纸需手续齐全方可用于施工。

■ 设计阶段 Design Stage

方案	初设	报规	招标	施工
				●

人防	消防	园林	绿建	

■ 单位出图章 Company Seal

华诚博远工程技术集团有限公司
Huachengboyuan Engineering Technology Group Co.,Ltd.
建筑行业(建筑工程)甲级、(人防工程)乙级
风景园林工程设计专项甲级；城乡规划编制甲级
市政行业(给水工程、排水工程、道路工程)乙级
水利行业乙级、(河道整治)甲级
电力行业(新能源发电)乙级

■ 签 署 Signature

项目负责人 Item.Prin	杨海蓉	
专业负责人 Chief	杨海蓉	
审 定 Approved	杨海蓉	
审 核 Examined	杨海蓉	
校 对 Checked	买买提力·库来西	
设 计 Designed	黄挥戈	

■ 建设单位 Owner

吉阳区住房和城乡建设局

■ 工程名称 Project

吉阳区2026年度城镇老旧小区改造项目

■ 子项名称 Sub Item

■ 图纸名称 Title

A栋Ⓑ-①轴立面图

工程号 Pjt.No.			
专 业 Dept.	建 筑	图 号 Dwg. No.	JS-07
比 例 Scale	1:100	日 期 Date	2026年09月

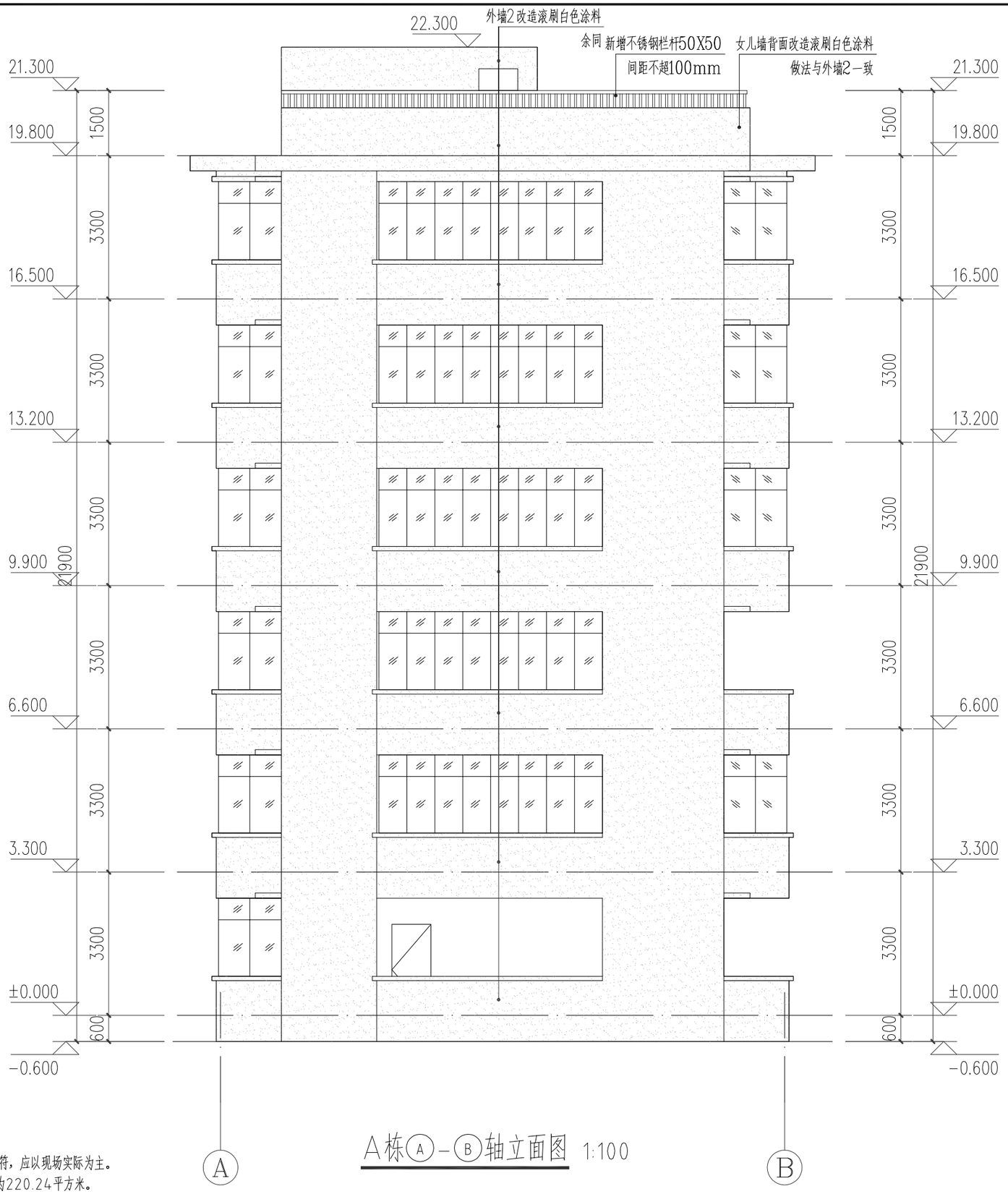

A栋Ⓐ-Ⓑ轴立面图 1:100

注:

1、根据实际情况，如现场与设计不符，应以现场实际为主。

2、该图例 为外墙，面积约为220.24平方米。

会 签 Joint Check up

总图		给排水	
建筑	●	暖通	
结构		电气	

备 注 Notes

* 本图纸的版权，属华诚博远工程技术集团有限公司所有，不得用于本工程以外范围。
* 本图纸需手续齐全方可用于施工。

设计阶段 Design Stage

方案	初设	报规	招标	施工
				●
人防	消防	园林	绿建	

单位出图章 Company Seal

华诚博远工程技术集团有限公司
Huachengboyuan Engineering Technology Group Co.,Ltd.
建筑行业(建筑工程)甲级、(人防工程)乙级
风景园林工程设计专项甲级；城乡规划编制甲级
市政行业(给水工程、排水工程、道路工程)乙级
水利行业乙级、(河道整治)甲级
电力行业(新能源发电)乙级

签 署 Signature

项目负责人 Item.Prin	杨海蓉	杨海蓉
专业负责人 Chief	杨海蓉	杨海蓉
审 定 Approved	杨海蓉	杨海蓉
审 核 Examined	杨海蓉	杨海蓉
校 对 Checked	买买提力·库来西	买买提力·库来西
设 计 Designed	黄挥戈	黄挥戈

建设单位 Owner

吉阳区住房和城乡建设局

工程名称 Project

吉阳区2026年度城镇老旧小区改造项目

子项名称 Sub Item

图纸名称 Title

A栋Ⓐ-Ⓑ轴立面图

工程号 Pjt.No.			
专 业 Dept.	建 筑	图 号 Dwg. No.	JS-08
比 例 Scale	1:100	日 期 Date	2026年09月

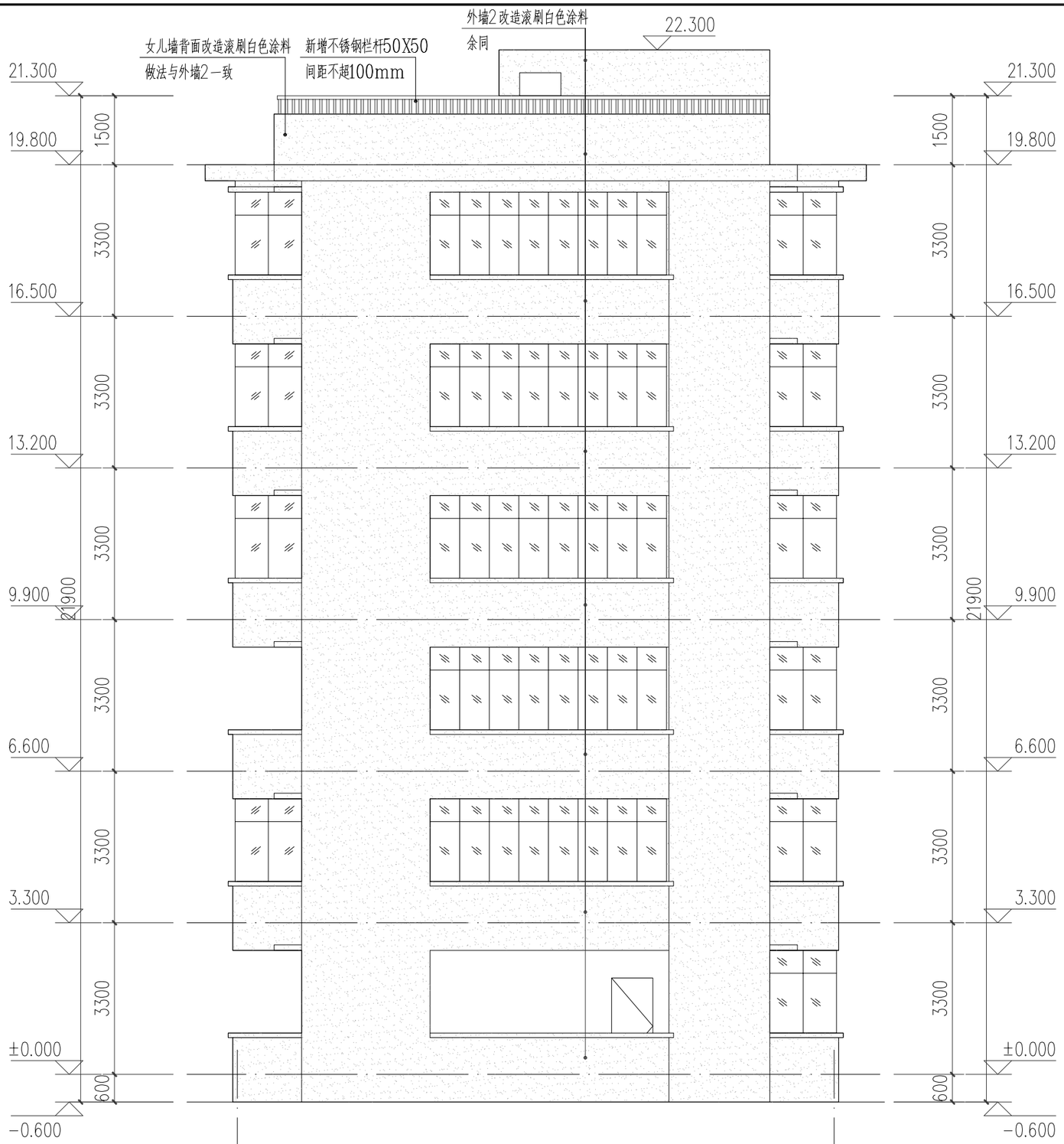

A栋Ⓑ-Ⓐ轴立面图 1:100

注：

1、根据实际情况，如现场与设计不符，应以现场实际为主。

2、该图例 ▨ 为外墙，面积约为220.24平方米。

会 签 Joint Check up

总图		给排水	
建筑	●	暖通	
结构		电气	

备 注 Notes

* 本图纸的版权，属华诚博远工程技术集团有限公司所有，不得用于本工程以外范围。
* 本图纸需手续齐全方可用于施工。

设计阶段 Design Stage

方案	初设	报规	招标	施工
				●
人防	消防	园林	绿建	

单位出图章 Company Seal

华诚博远工程技术集团有限公司
Huachengboyuan Engineering Technology Group Co.,Ltd.
建筑行业(建筑工程)甲级、(人防工程)乙级
风景园林工程设计专项甲级；城乡规划编制甲级
市政行业(给水工程、排水工程、道路工程)乙级
水利行业乙级、(河道整治)甲级
电力行业(新能源发电)乙级

签 署 Signature

项目负责人 Item.Prin	杨海蓉	杨海蓉
专业负责人 Chief	杨海蓉	杨海蓉
审 定 Approved	杨海蓉	杨海蓉
审 核 Examined	杨海蓉	杨海蓉
校 对 Checked	买买提力·库来西	买买提力库来西
设 计 Designed	黄挥戈	黄挥戈

建设单位 Owner

吉阳区住房和城乡建设局

工程名称 Project

吉阳区2026年度城镇老旧小区改造项目

子项名称 Sub Item

图纸名称 Title

A栋Ⓑ-Ⓐ轴立面图

工程号 Pjt.No.			
专 业 Dept.	建 筑	图 号 Dwg. No.	JS-09
比 例 Scale	1:100	日 期 Date	2026年09月

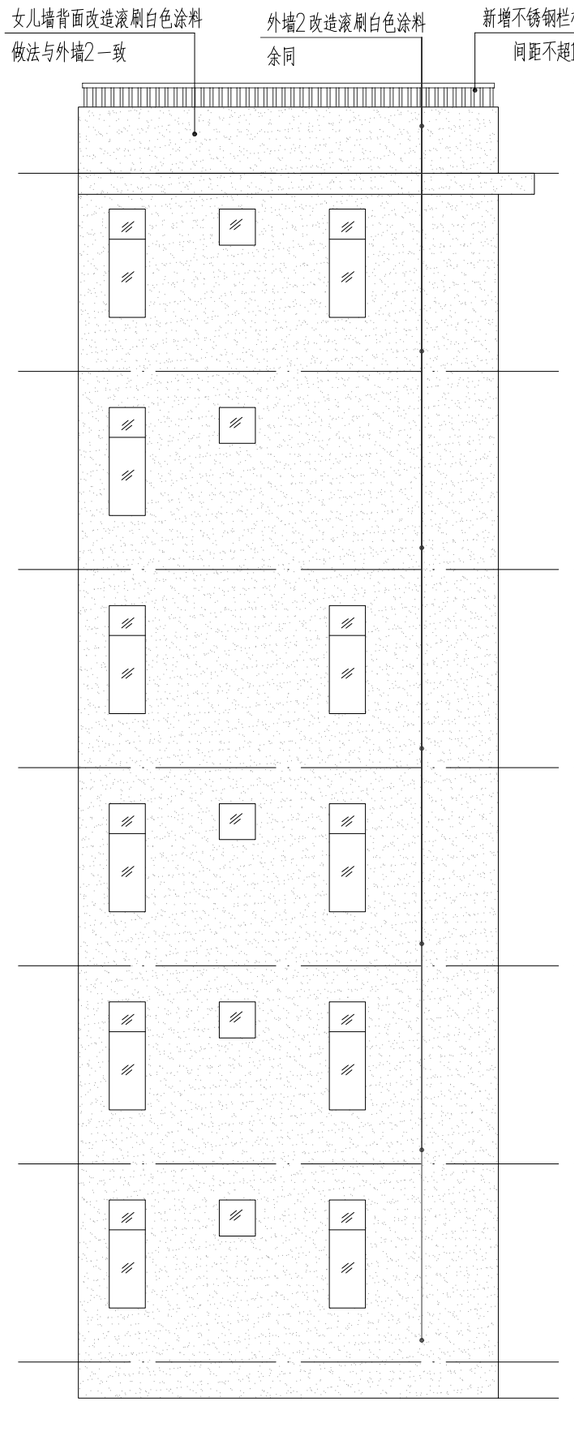

A栋夹1立面图 1:100

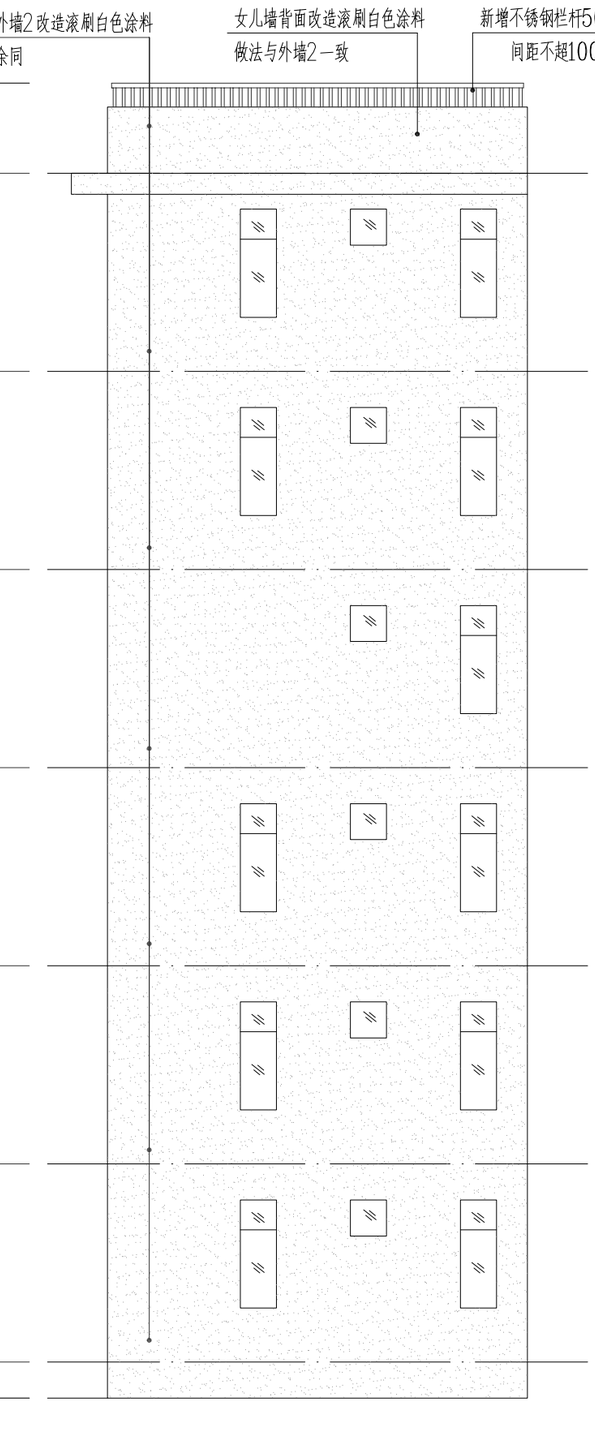

A栋夹2立面图 1:100

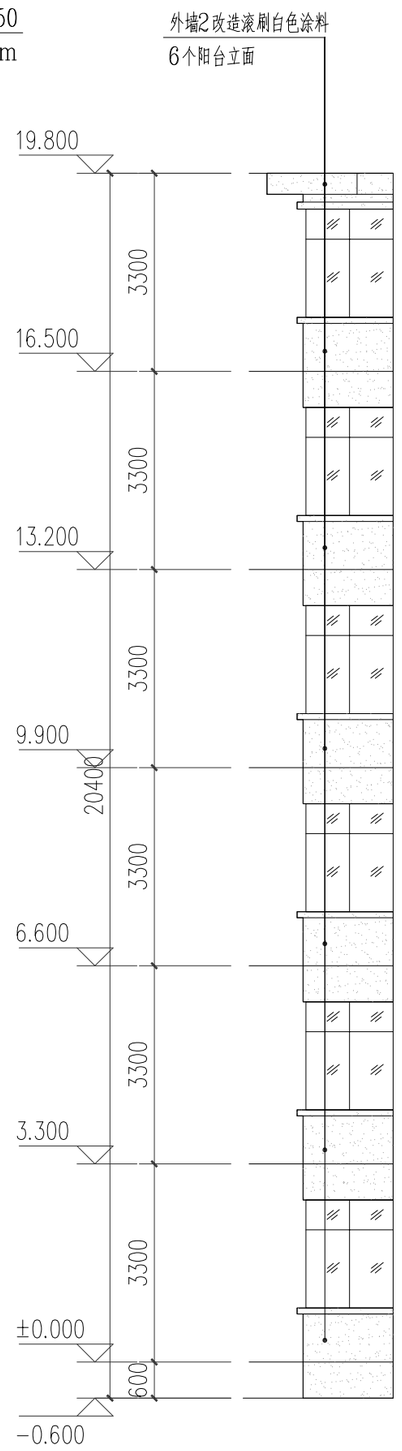

A栋阳台立面图 1:100

注:

1、根据实际情况，如现场与设计不符，应以现场实际为主。

2、该图例 ▨ 为外墙，面积约为385.58平方米。

会 签 Joint Check up

总图		给排水	
建筑	●	暖通	
结构		电气	

备 注 Notes

* 本图纸的版权，属华诚博远工程技术集团有限公司所有，不得用于本工程以外范围。
* 本图纸需手续齐全方可用于施工。

设计阶段 Design Stage

方案	初设	报规	招标	施工
				●
人防	消防	园林	绿建	

单位出图章 Company Seal

华诚博远工程技术集团有限公司
Huachengboyuan Engineering Technology Group Co.,Ltd.
建筑行业(建筑工程)甲级、(人防工程)乙级
风景园林工程设计专项甲级；城乡规划编制甲级
市政行业(给水工程、排水工程、道路工程)乙级
水利行业乙级、(河道整治)甲级
电力行业(新能源发电)乙级

签 署 Signature

项目负责人 Item.Prin	杨海蓉	杨海蓉
专业负责人 Chief	杨海蓉	杨海蓉
审 定 Approved	杨海蓉	杨海蓉
审 核 Examined	杨海蓉	杨海蓉
校 对 Checked	买买提力·库来西	买买提力·库来西
设 计 Designed	黄挥戈	黄挥戈

建设单位 Owner

吉阳区住房和城乡建设局

工程名称 Project

吉阳区2026年度城镇老旧小区改造项目

子项名称 Sub Item

图纸名称 Title

A栋夹1、夹2、阳台立面图

工程号 Pjt.No.			
专 业 Dept.	建 筑	图 号 Dwg. No.	JS-10
比 例 Scale	1:100	日 期 Date	2026年09月









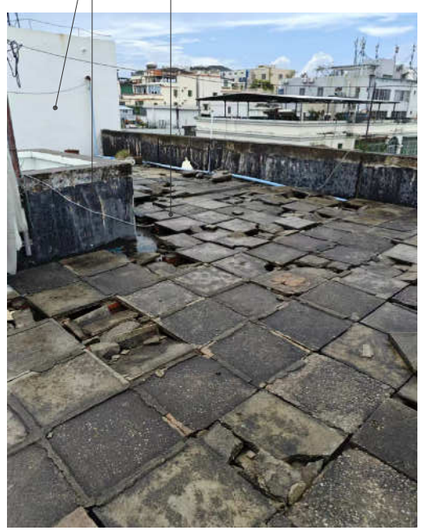

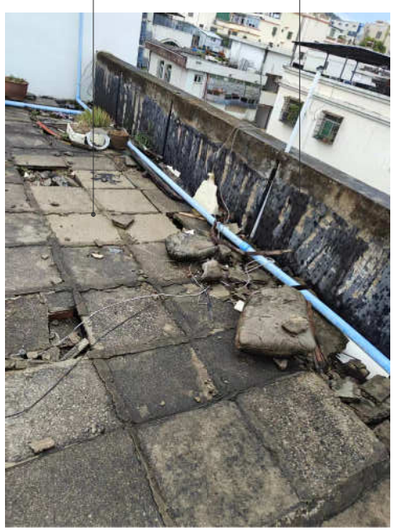

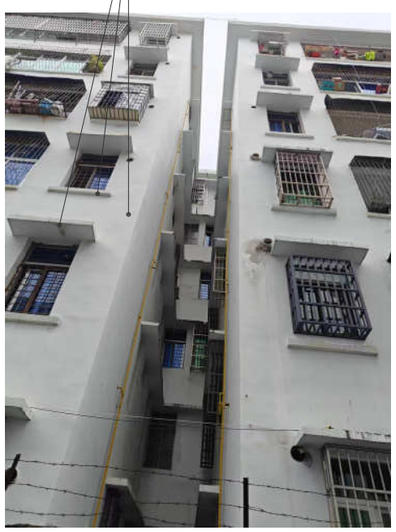

会 签 Joint Check up

总图		给排水	
建筑	●	暖通	
结构		电气	

备 注 Notes

* 本图纸的版权,属华诚博远工程技术集团有限公司所有,不得用于本工程以外范围。
* 本图纸需手续齐全方可用于施工。

设计阶段 Design Stage

方案	初设	报规	招标	施工
				●
人防	消防	园林	绿建	

单位出图章 Company Seal

华诚博远工程技术集团有限公司
Huachengboyuan Engineering Technology Group Co.,Ltd.
建筑行业(建筑工程)甲级、(人防工程)乙级
风景园林工程设计专项甲级；城乡规划编制甲级
市政行业(给水工程、排水工程、道路工程)乙级
水利行业乙级、(河道整治)甲级
电力行业(新能源发电)乙级

签 署 Signature

项目负责人 Item.Prin	杨海蓉	杨海蓉
专业负责人 Chief	杨海蓉	杨海蓉
审 定 Approved	杨海蓉	杨海蓉
审 核 Examined	杨海蓉	杨海蓉
校 对 Checked	买买提力·库来西	买买提力库来西
设 计 Designed	黄挥戈	黄挥戈

建设单位 Owner

吉阳区住房和城乡建设局

工程名称 Project

吉阳区2026年度城镇老旧小区改造项目

子项名称 Sub Item

图纸名称 Title

A栋现状图片

工程号 Pjt.No.			
专 业 Dept.	建 筑	图 号 Dwg. No.	JS-11
比 例 Scale	1:100	日 期 Date	2026年09月

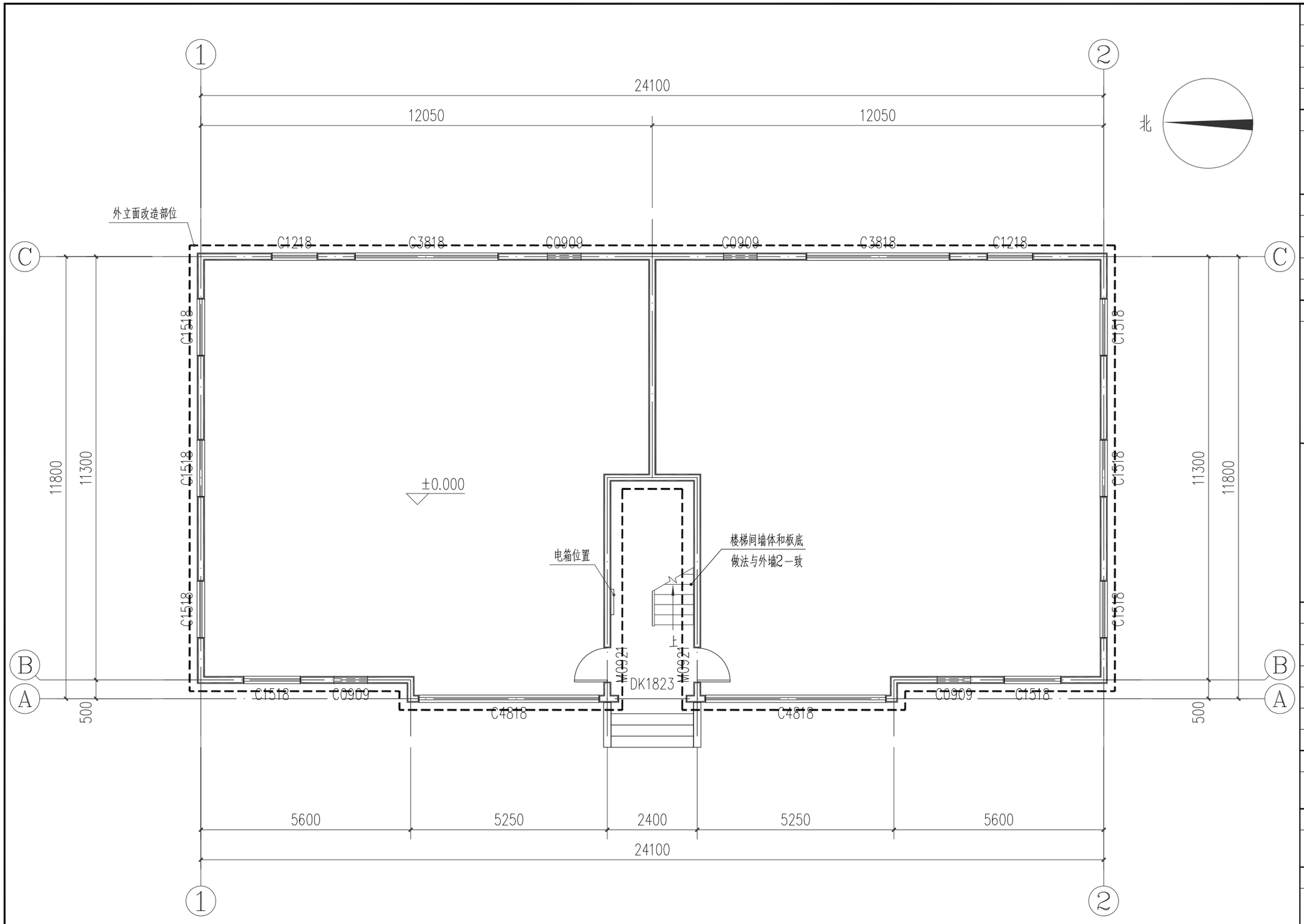

注:

1、根据实际情况，如现场与设计不符，应以现场实际为主。

2、外墙现场敷有电线，改造时需整理电线。

C栋首层平面图 1:100

会 签 Joint Check up

总图		给排水	
建筑	●	暖通	
结构		电气	

备 注 Notes

* 本图纸的版权,属华诚博远工程技术集团有限公司所有,不得用于本工程以外范围。
* 本图纸需手续齐全方可用于施工。

设计阶段 Design Stage

方案	初设	报规	招标	施工
				●
人防	消防	园林	绿建	

单位出图章 Company Seal

华诚博远工程技术集团有限公司
Huachengboyuan Engineering Technology Group Co.,Ltd.
建筑行业(建筑工程)甲级、(人防工程)乙级
风景园林工程设计专项甲级；城乡规划编制甲级
市政行业(给水工程、排水工程、道路工程)乙级
水利行业乙级、(河道整治)甲级
电力行业(新能源发电)乙级

签 署 Signature

项目负责人 Item.Prin	杨海蓉	杨海蓉
专业负责人 Chief	杨海蓉	杨海蓉
审 定 Approved	杨海蓉	杨海蓉
审 核 Examined	杨海蓉	杨海蓉
校 对 Checked	买买提力·库来西	买买提力库来西
设 计 Designed	黄挥戈	黄挥戈

建设单位 Owner

吉阳区住房和城乡建设局

工程名称 Project

吉阳区2026年度城镇老旧小区改造项目

子项名称 Sub Item

图纸名称 Title

C栋首层平面图

工程号 Pjt.No.			
专 业 Dept.	建 筑	图 号 Dwg. No.	JS-12
比 例 Scale	1:100	日 期 Date	2026年09月

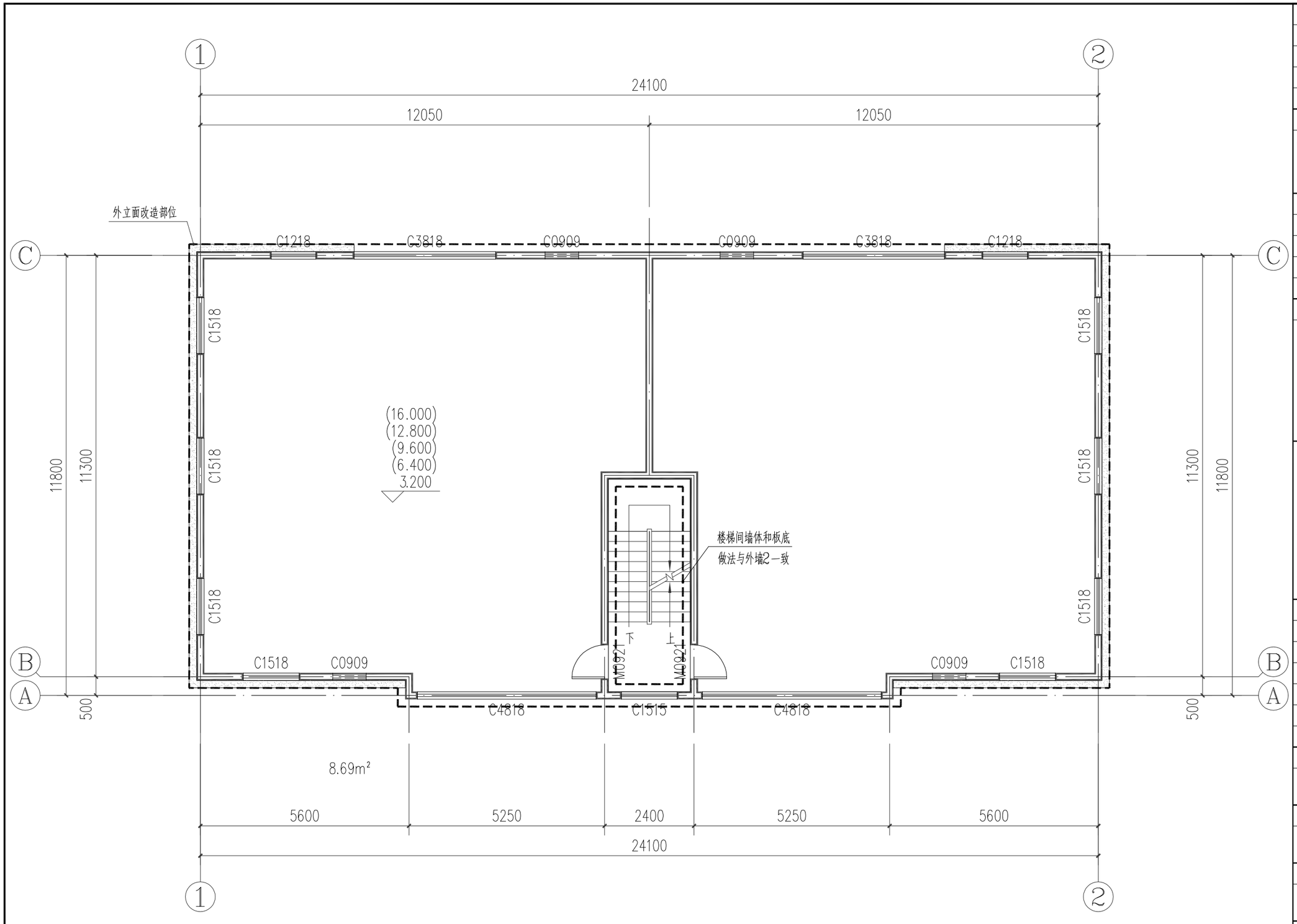

C栋二至六层平面图 1:100

注:

1、根据实际情况，如现场与设计不符，应以现场实际为主。

2、该图例 ▨ 为立面线条，面积约为17.36平方米。

3、外墙现场敷有电线，改造时需整理电线。

会 签 Joint Check up

总图		给排水	
建筑	●	暖通	
结构		电气	

备 注 Notes

* 本图纸的版权,属华诚博远工程技术集团有限公司所有,不得用于本工程以外范围。
* 本图纸需手续齐全方可用于施工。

设计阶段 Design Stage

方案	初设	报规	招标	施工
				●
人防	消防	园林	绿建	

单位出图章 Company Seal

华诚博远工程技术集团有限公司
Huachengboyuan Engineering Technology Group Co.,Ltd.

建筑行业(建筑工程)甲级、(人防工程)乙级
风景园林工程设计专项甲级；城乡规划编制甲级
市政行业(给水工程、排水工程、道路工程)乙级
水利行业乙级、(河道整治)甲级
电力行业(新能源发电)乙级

签 署 Signature

项目负责人 Item.Prin	杨海蓉	杨海蓉
专业负责人 Chief	杨海蓉	杨海蓉
审 定 Approved	杨海蓉	杨海蓉
审 核 Examined	杨海蓉	杨海蓉
校 对 Checked	买买提力·库来西	买买提力库来西
设 计 Designed	黄挥戈	黄挥戈

建设单位 Owner

吉阳区住房和城乡建设局

工程名称 Project

吉阳区2026年度城镇老旧小区改造项目

子项名称 Sub Item

图纸名称 Title

C栋二至六层平面图

工程号 Pjt.No.			
专 业 Dept.	建 筑	图 号 Dwg. No.	JS-13
比 例 Scale	1:100	日 期 Date	2026年09月

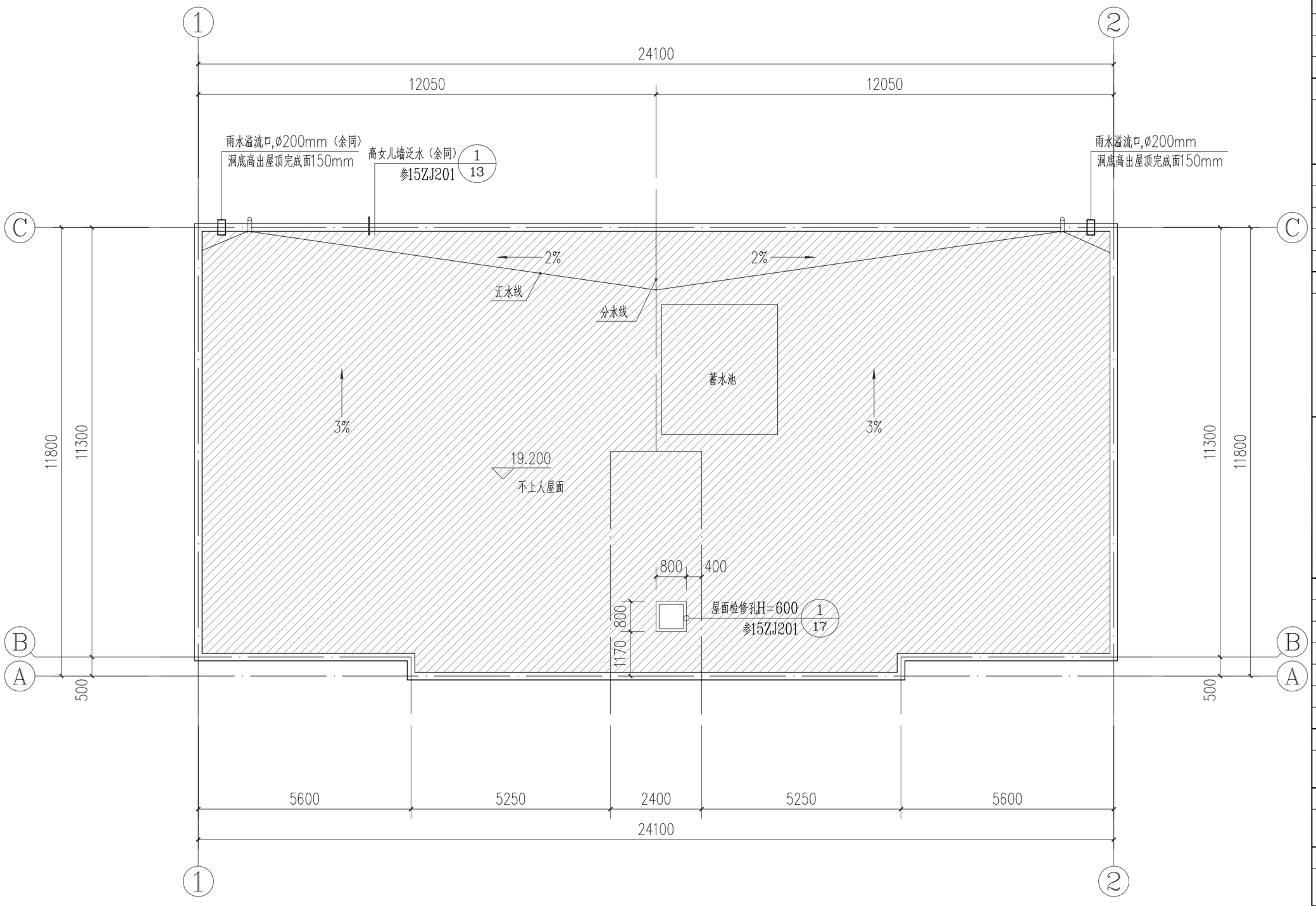

注：

1、根据实际情况，如现场与设计不符，应以现场实际为主。

2、该图例 ▨ 不上人屋面，面积约为271.64平方米。

C栋屋顶平面图 1:100

会 签 Joint Check up

总图		给排水	
建筑	●	暖通	
结构		电气	

备 注 Notes

* 本图纸的版权,属华诚博远工程技术集团有限公司所有,不得用于本工程以外范围。
* 本图纸需手续齐全方可用于施工。

设计阶段 Design Stage

方案	初设	报规	招标	施工
				●
人防	消防	园林	绿建	

单位出图章 Company Seal

华诚博远工程技术集团有限公司
Huachengboyuan Engineering Technology Group Co.,Ltd.
建筑行业(建筑工程)甲级、(人防工程)乙级
风景园林工程设计专项甲级；城乡规划编制甲级
市政行业(给水工程、排水工程、道路工程)乙级
水利行业乙级、(河道整治)甲级
电力行业(新能源发电)乙级

签 署 Signature

项目负责人 Item.Prin	杨海蓉	杨海蓉
专业负责人 Chief	杨海蓉	杨海蓉
审 定 Approved	杨海蓉	杨海蓉
审 核 Examined	杨海蓉	杨海蓉
校 对 Checked	买买提力·库米西	买买提力·库米西
设 计 Designed	黄挥戈	黄挥戈

建设单位 Owner

吉阳区住房和城乡建设局

工程名称 Project

吉阳区2026年度城镇老旧小区改造项目

子项名称 Sub Item

图纸名称 Title

C栋屋顶平面图

工程号 Pjt.No.			
专 业 Dept.	建 筑	图 号 Dwg. No.	JS-14
比 例 Scale	1:100	日 期 Date	2026年09月

外墙2改造滚刷白色涂料
余同

女儿墙背面改造滚刷白色涂料
做法与外墙2一致



注：
1、根据实际情况，如现场与设计不符，应以现场实际为主。
2、该图例 ▨ 为外墙，面积约为600.57平方米。

〔栋①-②轴立面图 1:100

会 签 Joint Check up

总图		给排水	
建筑	●	暖通	
结构		电气	

备 注 Notes

* 本图纸的版权，属华诚博远工程技术集团有限公司所有，不得用于本工程以外范围。
* 本图纸需手续齐全方可用于施工。

设计阶段 Design Stage

方案	初设	报规	招标	施工
				●
人防	消防	园林	绿建	

单位出图章 Company Seal

华诚博远工程技术集团有限公司
Huachengboyuan Engineering Technology Group Co.,Ltd.
建筑行业(建筑工程)甲级、(人防工程)乙级
风景园林工程设计专项甲级；城乡规划编制甲级
市政行业(给水工程、排水工程、道路工程)乙级
水利行业乙级、(河道整治)甲级
电力行业(新能源发电)乙级

签 署 Signature

项目负责人 Item.Prin	杨海蓉	杨海蓉
专业负责人 Chief	杨海蓉	杨海蓉
审 定 Approved	杨海蓉	杨海蓉
审 核 Examined	杨海蓉	杨海蓉
校 对 Checked	买买提力·库米西	买买提力库米西
设 计 Designed	黄挥戈	黄挥戈

建设单位 Owner

吉阳区住房和城乡建设局

工程名称 Project

吉阳区2026年度城镇老旧小区改造项目

子项名称 Sub Item

图纸名称 Title

C栋①-②轴立面图

工程号 Pjt.No.			
专 业 Dept.	建 筑	图 号 Dwg. No.	JS-15
比 例 Scale	1:100	日 期 Date	2026年09月

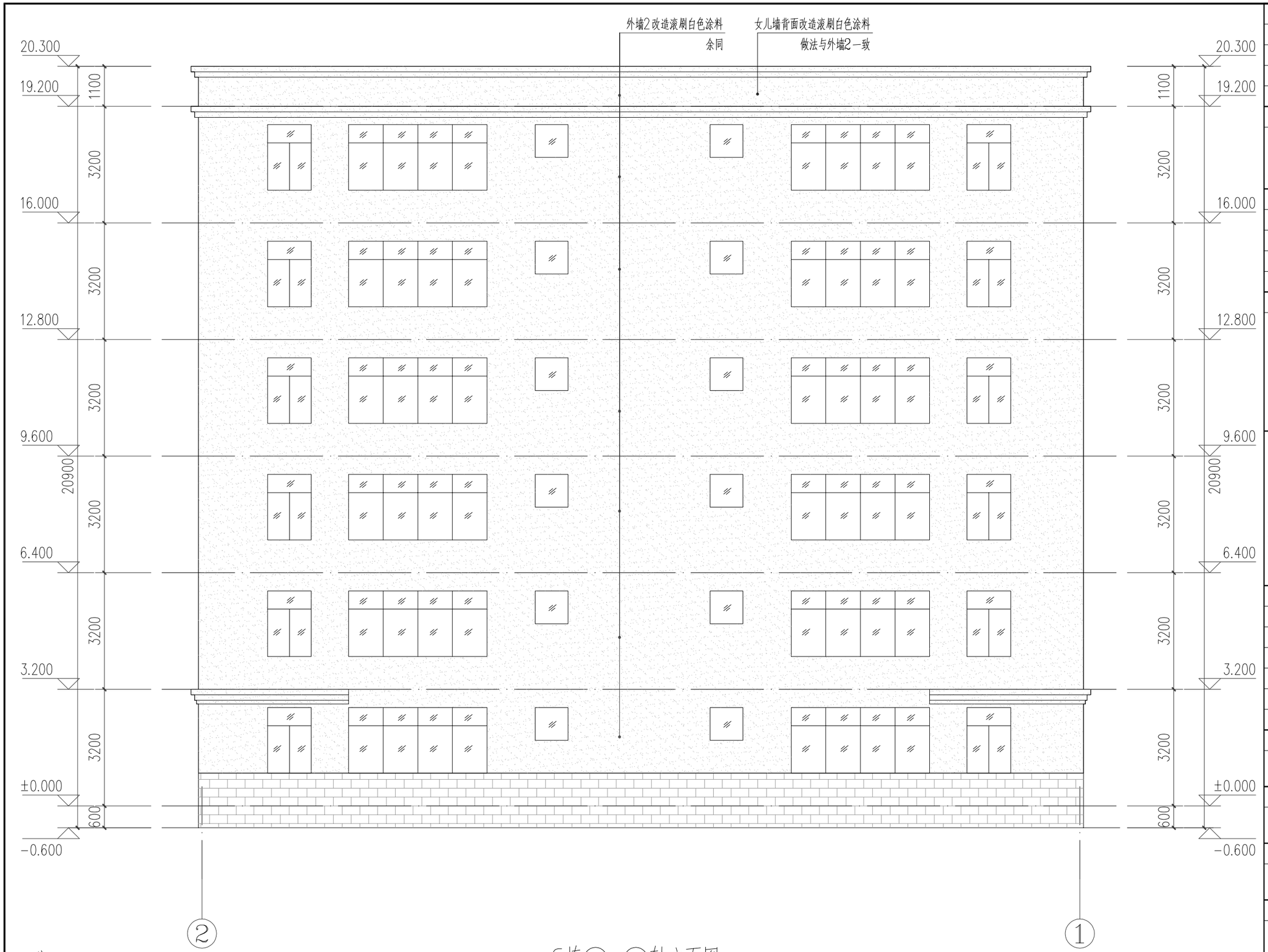

注：

1、根据实际情况，如现场与设计不符，应以现场实际为主。

2、该图例 ▨ 为外墙，面积约为380.71平方米。

〔栋②-①轴立面图 1:100

会 签 Joint Check up

总图		给排水	
建筑	●	暖通	
结构		电气	

备 注 Notes

* 本图纸的版权，属华诚博远工程技术集团有限公司所有，不得用于本工程以外范围。
* 本图纸需手续齐全方可用于施工。

设计阶段 Design Stage

方案	初设	报规	招标	施工
				●
人防	消防	园林	绿建	

单位出图章 Company Seal

华诚博远工程技术集团有限公司
Huachengboyuan Engineering Technology Group Co.,Ltd.
建筑行业(建筑工程)甲级、(人防工程)乙级
风景园林工程设计专项甲级；城乡规划编制甲级
市政行业(给水工程、排水工程、道路工程)乙级
水利行业乙级、(河道整治)甲级
电力行业(新能源发电)乙级

签 署 Signature

项目负责人 Item.Prin	杨海蓉	杨海蓉
专业负责人 Chief	杨海蓉	杨海蓉
审 定 Approved	杨海蓉	杨海蓉
审 核 Examined	杨海蓉	杨海蓉
校 对 Checked	买买提·库米西	买买提力库米西
设 计 Designed	黄挥戈	黄挥戈

建设单位 Owner

吉阳区住房和城乡建设局

工程名称 Project

吉阳区2026年度城镇老旧小区改造项目

子项名称 Sub Item

图纸名称 Title

C栋②-①轴立面图

工程号 Pjt.No.			
专 业 Dept.	建 筑	图 号 Dwg. No.	JS-16
比 例 Scale	1:100	日 期 Date	2026年09月

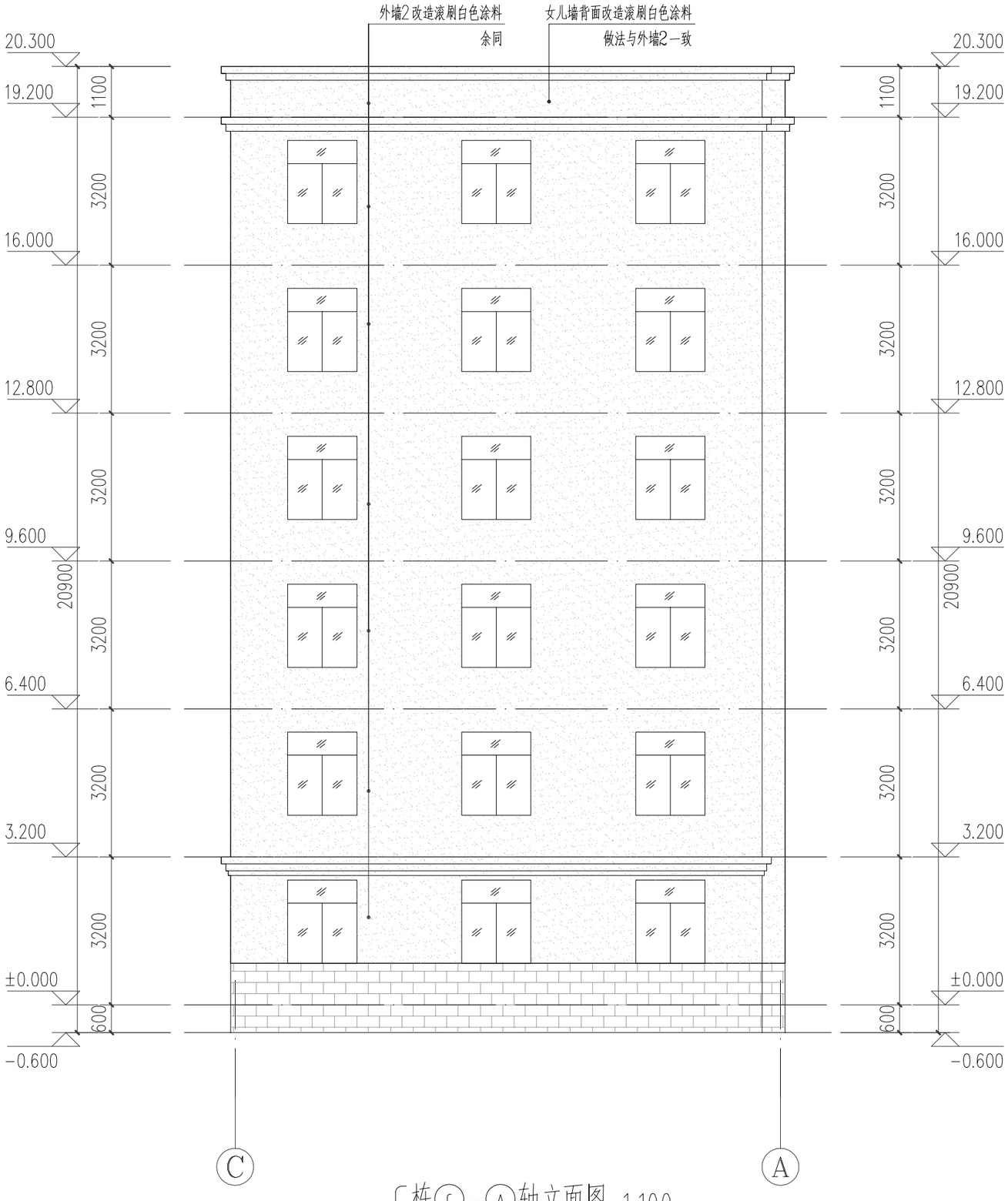

C栋Ⓒ-Ⓐ轴立面图 1:100

注：

1、根据实际情况，如现场与设计不符，应以现场实际为主。

2、该图例 ▨ 为外墙，面积约为197.63平方米。

■ 会 签 Joint Check up

总图		给排水	
建筑	●	暖通	
结构		电气	

■ 备 注 Notes

* 本图纸的版权，属华诚博远工程技术集团有限公司所有，不得用于本工程以外范围。
* 本图纸需手续齐全方可用于施工。

■ 设计阶段 Design Stage

方案	初设	报规	招标	施工
				●
人防	消防	园林	绿建	

■ 单位出图章 Company Seal

华诚博远工程技术集团有限公司
Huachengboyuan Engineering Technology Group Co.,Ltd.
建筑行业(建筑工程)甲级、(人防工程)乙级
风景园林工程设计专项甲级；城乡规划编制甲级
市政行业(给水工程、排水工程、道路工程)乙级
水利行业乙级、(河道整治)甲级
电力行业(新能源发电)乙级

■ 签 署 Signature

项目负责人 Item.Prin	杨海蓉	杨海蓉
专业负责人 Chief	杨海蓉	杨海蓉
审 定 Approved	杨海蓉	杨海蓉
审 核 Examined	杨海蓉	杨海蓉
校 对 Checked	买买提力·库来西	买买提力库来西
设 计 Designed	黄挥戈	黄挥戈

■ 建设单位 Owner

吉阳区住房和城乡建设局

■ 工程名称 Project

吉阳区2026年度城镇老旧小区改造项目

■ 子项名称 Sub Item

■ 图纸名称 Title

C栋Ⓒ-Ⓐ轴立面图

工程号 Pjt.No.			
专 业 Dept.	建 筑	图 号 Dwg. No.	JS-17
比 例 Scale	1:100	日 期 Date	2026年09月

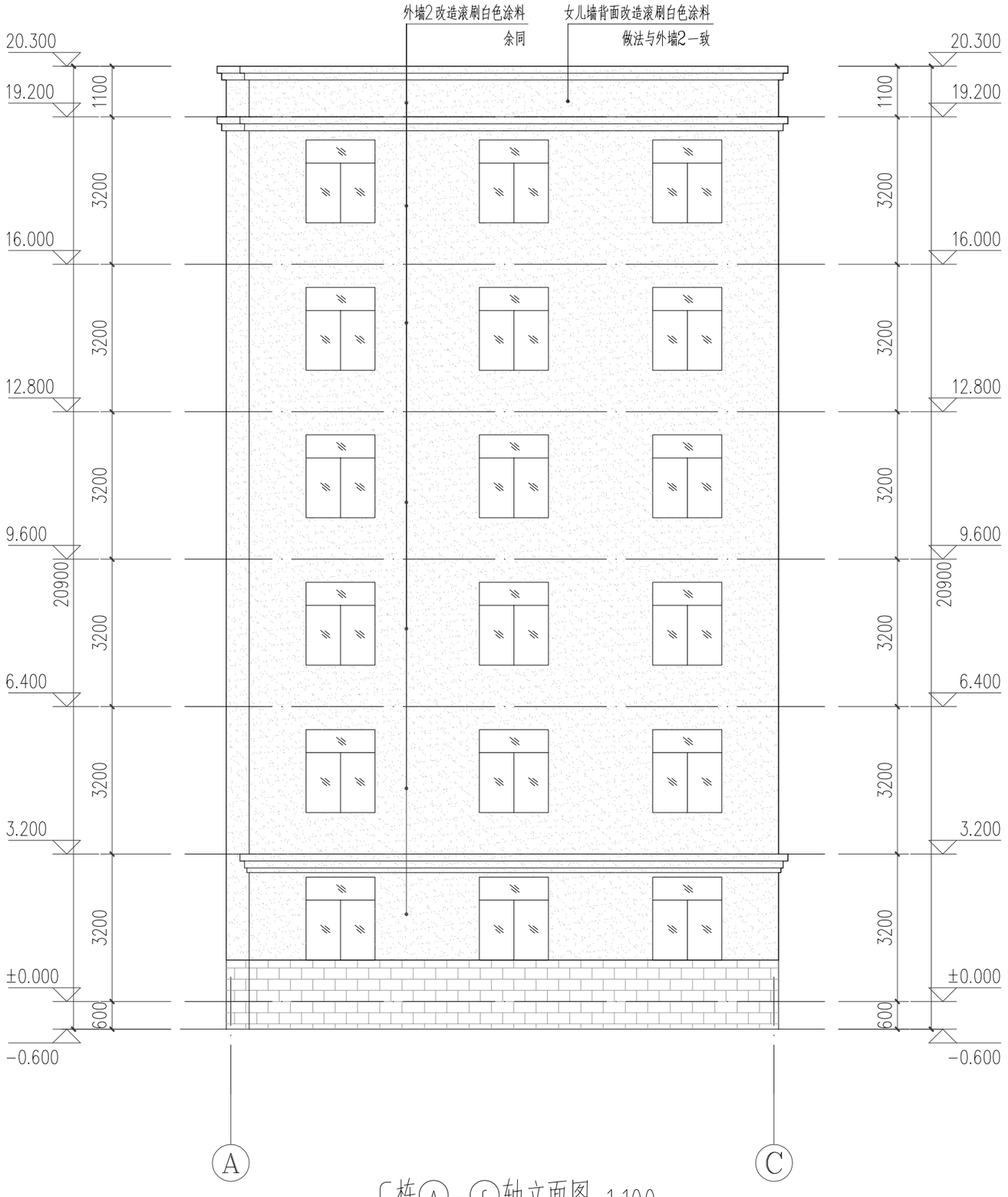

〔栋Ⓐ-Ⓒ轴立面图 1:100

注：

1、根据实际情况，如现场与设计不符，应以现场实际为主。

2、该图例 ▨ 为外墙，面积约为197.63平方米。

会 签 Joint Check up

总图		给排水	
建筑	●	暖通	
结构		电气	

备 注 Notes

* 本图纸的版权，属华诚博远工程技术集团有限公司所有，不得用于本工程以外范围。
* 本图纸需手续齐全方可用于施工。

设计阶段 Design Stage

方案	初设	报规	招标	施工
				●
人防	消防	园林	绿建	

单位出图章 Company Seal

华诚博远工程技术集团有限公司
Huachengboyuan Engineering Technology Group Co.,Ltd.
建筑行业(建筑工程)甲级、(人防工程)乙级
风景园林工程设计专项甲级；城乡规划编制甲级
市政行业(给水工程、排水工程、道路工程)乙级
水利行业乙级、(河道整治)甲级
电力行业(新能源发电)乙级

签 署 Signature

项目负责人 Item.Prin	杨海蓉	杨海蓉
专业负责人 Chief	杨海蓉	杨海蓉
审 定 Approved	杨海蓉	杨海蓉
审 核 Examined	杨海蓉	杨海蓉
校 对 Checked	买买提力·库来西	买买提力库来西
设 计 Designed	黄挥戈	黄挥戈

建设单位 Owner

吉阳区住房和城乡建设局

工程名称 Project

吉阳区2026年度城镇老旧小区改造项目

子项名称 Sub Item

图纸名称 Title

C栋Ⓐ-Ⓒ轴立面图

工程号 Pjt.No.			
专 业 Dept.	建 筑	图 号 Dwg. No.	JS-18
比 例 Scale	1:100	日 期 Date	2026年09月

清理拆除外墙表面干净



清理拆除外墙表面干净



清理拆除外墙表面干净



拆除清理屋面至找坡层

清理拆除外墙表面干净



拆除清理屋面至找坡层



会 签 Joint Check up

总图		给排水	
建筑	●	暖通	
结构		电气	

备 注 Notes

* 本图纸的版权，属华诚博远工程技术集团有限公司所有，不得用于本工程以外范围。
* 本图纸需手续齐全方可用于施工。

设计阶段 Design Stage

方案	初设	报规	招标	施工
				●
人防	消防	园林	绿建	

单位出图章 Company Seal

华诚博远工程技术集团有限公司
Huachengboyuan Engineering Technology Group Co.,Ltd.
建筑行业(建筑工程)甲级、(人防工程)乙级
风景园林工程设计专项甲级；城乡规划编制甲级
市政行业(给水工程、排水工程、道路工程)乙级
水利行业乙级、(河道整治)甲级
电力行业(新能源发电)乙级

签 署 Signature

项目负责人 Item.Prin	杨海蓉	杨海蓉
专业负责人 Chief	杨海蓉	杨海蓉
审 定 Approved	杨海蓉	杨海蓉
审 核 Examined	杨海蓉	杨海蓉
校 对 Checked	买买提力·库来西	买买提力库来西
设 计 Designed	黄挥戈	黄挥戈

建设单位 Owner

吉阳区住房和城乡建设局

工程名称 Project

吉阳区2026年度城镇老旧小区改造项目

子项名称 Sub Item

图纸名称 Title

C栋现状图片

工程号 Pjt.No.			
专 业 Dept.	建 筑	图 号 Dwg. No.	JS-19
比 例 Scale	1:100	日 期 Date	2026年09月

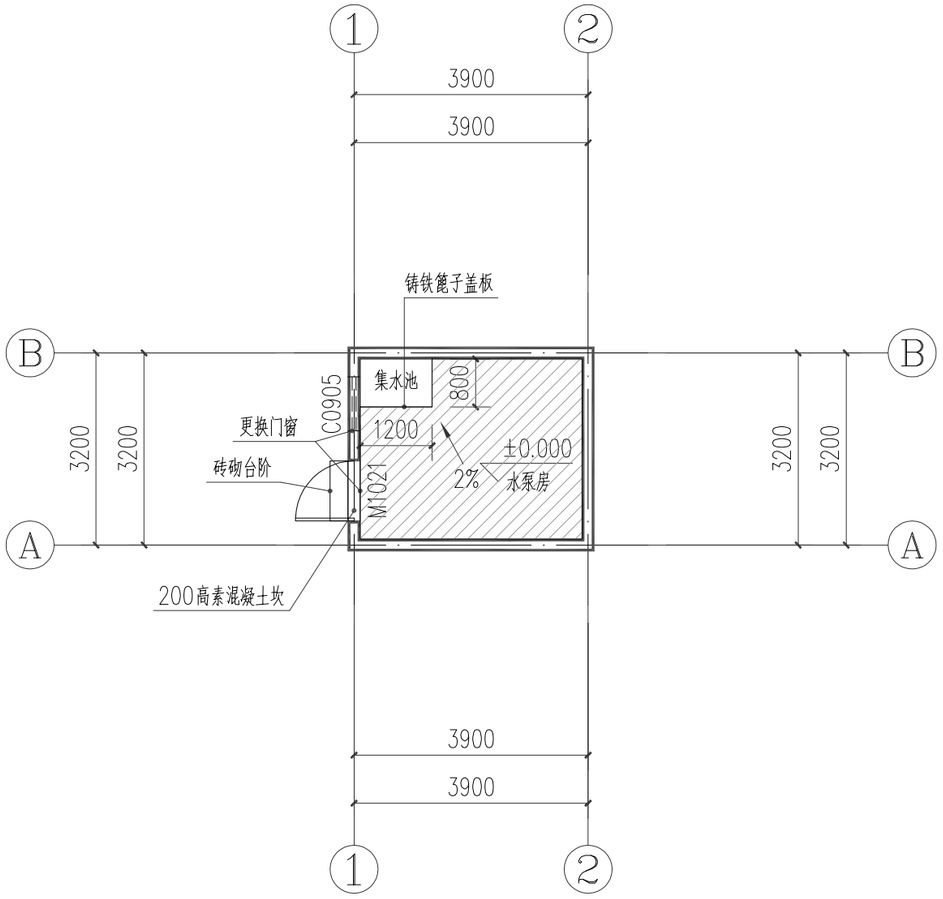

水泵房首层平面图 1:100

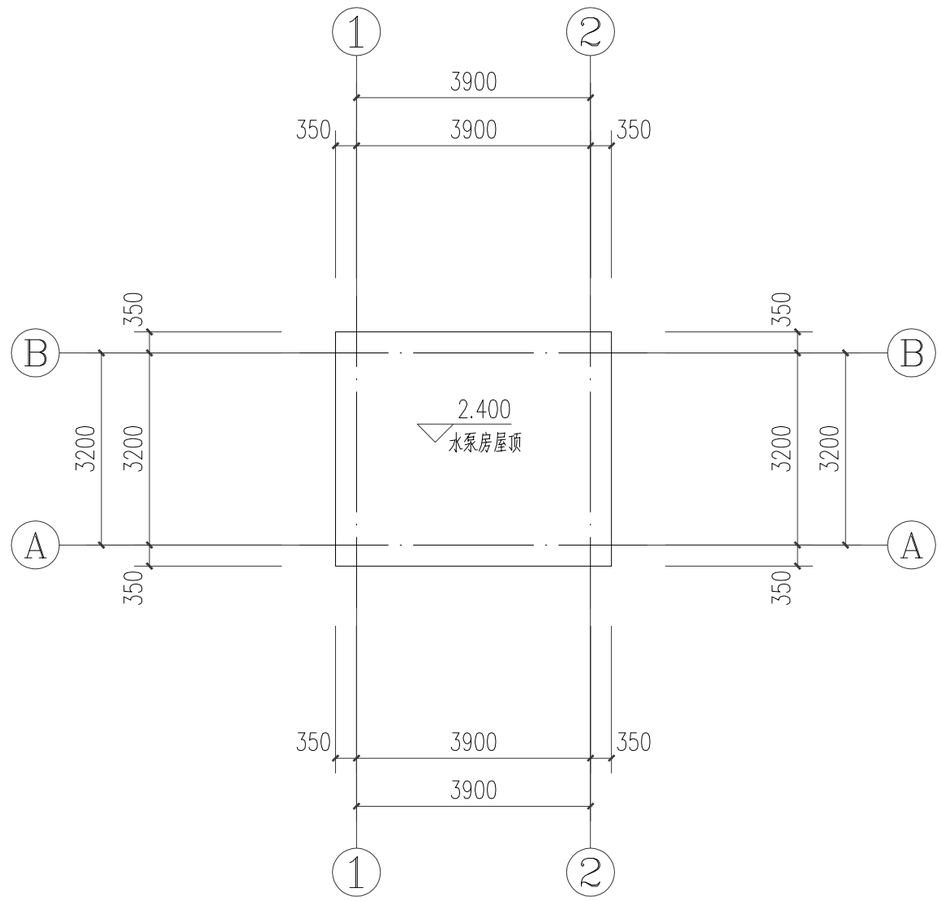

水泵房屋顶平面图 1:100

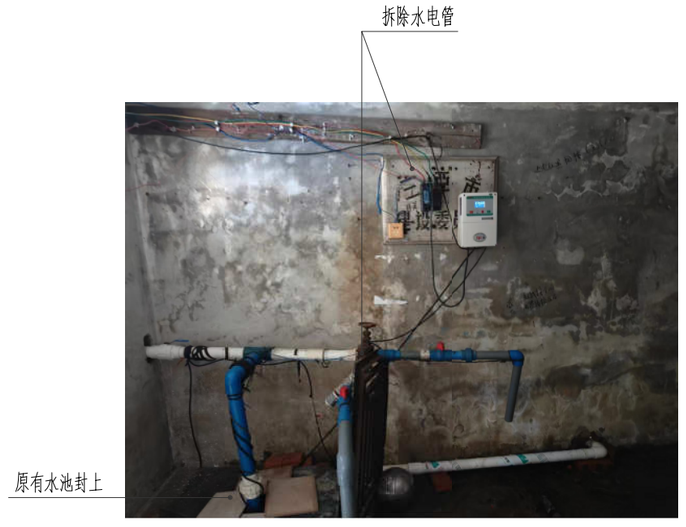

注:

1、根据实际情况，如现场与设计不符，应以现场实际为主。

2、该图例 ▨ 为室内地面，面积约为10.14平方米。

会 签 Joint Check up

总图		给排水	
建筑	●	暖通	
结构		电气	

备 注 Notes

* 本图纸的版权,属华诚博远工程技术集团有限公司所有,不得用于本工程以外范围。
* 本图纸需手续齐全方可用于施工。

设计阶段 Design Stage

方案	初设	报规	招标	施工
				●
人防	消防	园林	绿建	

单位出图章 Company Seal

华诚博远工程技术集团有限公司
Huachengboyuan Engineering Technology Group Co.,Ltd.

建筑行业(建筑工程)甲级、(人防工程)乙级
风景园林工程设计专项甲级；城乡规划编制甲级
市政行业(给水工程、排水工程、道路工程)乙级
水利行业乙级、(河道整治)甲级
电力行业(新能源发电)乙级

签 署 Signature

项目负责人 Item.Prin	杨海蓉	杨海蓉
专业负责人 Chief	杨海蓉	杨海蓉
审 定 Approved	杨海蓉	杨海蓉
审 核 Examined	杨海蓉	杨海蓉
校 对 Checked	买买提力·库来西	买买提力·库来西
设 计 Designed	黄挥戈	黄挥戈

建设单位 Owner

吉阳区住房和城乡建设局

工程名称 Project

吉阳区2026年度城镇老旧小区改造项目

子项名称 Sub Item

图纸名称 Title

水泵房平面图

工程号 Pjt.No.			
专 业 Dept.	建 筑	图 号 Dwg. No.	JS-20
比 例 Scale	1:100	日 期 Date	2026年09月

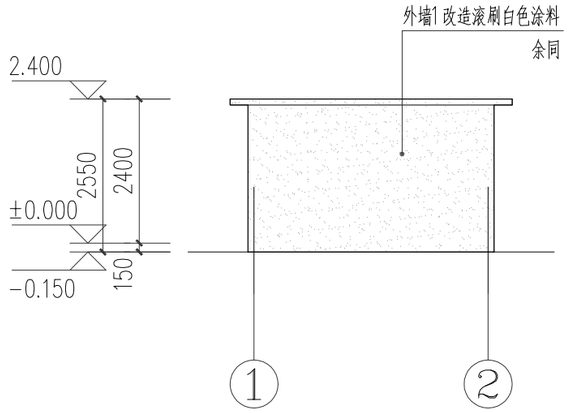

水泵房①-②轴立面图 1:100

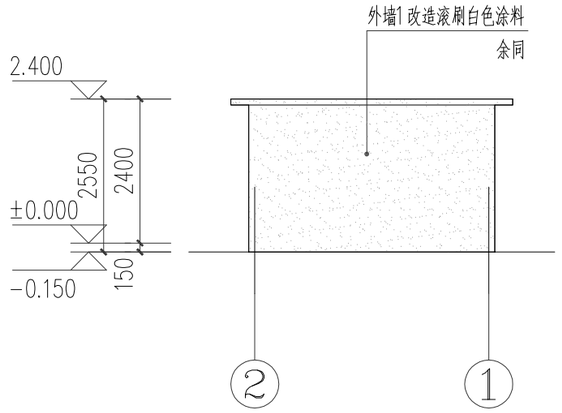

水泵房②-①轴立面图 1:100

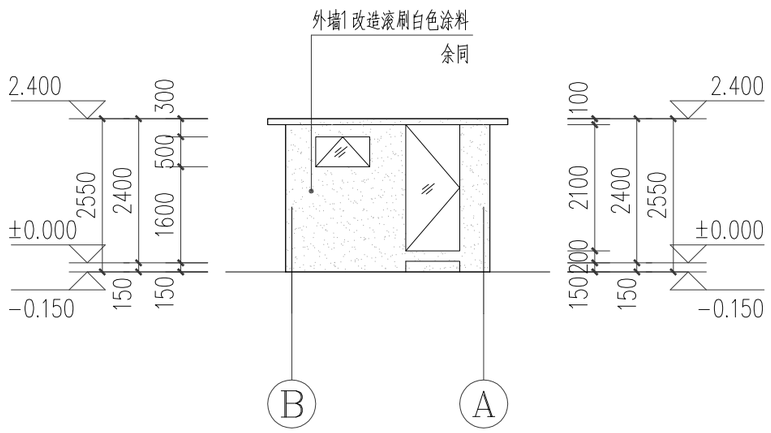

水泵房Ⓑ-Ⓐ轴立面图 1:100

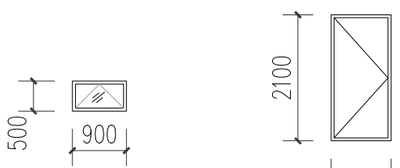

C0905 1:100

M1021 1:100

注：

1、根据实际情况，如现场与设计不符，应以现场实际为主。

2、该图例 ▭ 为外墙，面积约为30.00平方米。

3、更换铝合金门窗各一个。

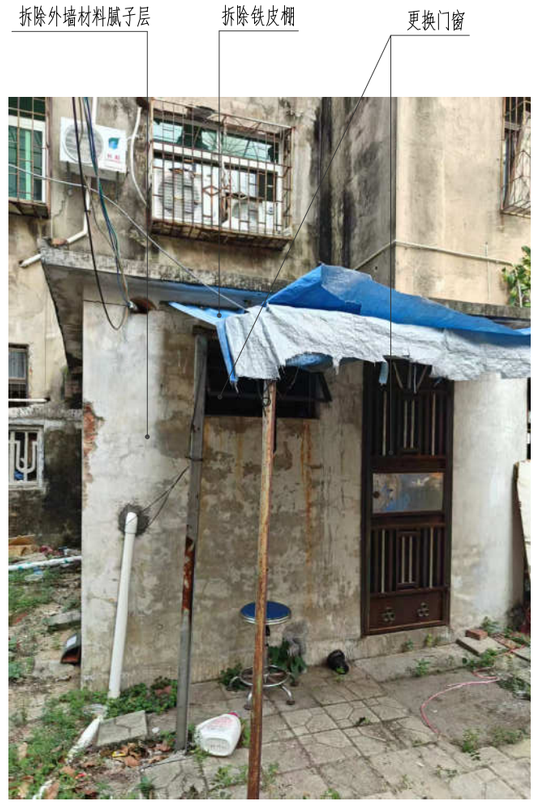

会 签 Joint Check up			
总图		给排水	
建筑	●	暖通	
结构		电气	

备 注 Notes

* 本图纸的版权，属华诚博远工程技术集团有限公司所有，不得用于本工程以外范围。
* 本图纸需手续齐全方可用于施工。

设计阶段 Design Stage				
方案	初设	报规	招标	施工
				●
人防	消防	园林	绿建	

单位出图章 Company Seal

华诚博远工程技术集团有限公司
Huachengboyuan Engineering Technology Group Co.,Ltd.
建筑行业(建筑工程)甲级、(人防工程)乙级
风景园林工程设计专项甲级；城乡规划编制甲级
市政行业(给水工程、排水工程、道路工程)乙级
水利行业乙级、(河道整治)甲级
电力行业(新能源发电)乙级

签 署 Signature

项目负责人 Item.Prin	杨海蓉	杨海蓉
专业负责人 Chief	杨海蓉	杨海蓉
审 定 Approved	杨海蓉	杨海蓉
审 核 Examined	杨海蓉	杨海蓉
校 对 Checked	买买提力·库来西	买买提力·库来西
设 计 Designed	黄挥戈	黄挥戈

建设单位 Owner

吉阳区住房和城乡建设局

工程名称 Project

吉阳区2026年度城镇老旧小区改造项目

子项名称 Sub Item

图纸名称 Title

水泵房立面图

工程号 Pjt.No.			
专 业 Dept.	建 筑	图 号 Dwg. No.	JS-21
比 例 Scale	1:100	日 期 Date	2026年09月