三都被征地村庄安置用地配套基础设施工程

建筑专业

（施工图设计阶段）



百筑项目管理有限公司

2026.08

工程设计证书编号：A252032047

图 纸 目 录

序号 SERIAL No.	图纸名称 TITLE OF DRAWINGS	图号 DRAWN No	规格 SPECS	附注 NOTE
01	目录	JS-00	A3	
02	建筑施工图设计总说明	JS-01	A3	
03	矮墙、挡土墙总平面布置图	JS-02	A1	
04	节点大样图	JS-03	A3	
05	挡土墙详图	JS-04	A3	
06	土方量	JS-05	A1	

序号 SERIAL No.	图纸名称 TITLE OF DRAWINGS	图号 DRAWN No	规格 SPECS	附注 NOTE
30	-	JS-01	A2+1/4	
31	-	JS-02	A2+1/4	
32	-	JS-03	A2+1/4	
33	-	JS-04	A2+1/4	
34	-	JS-05	A2+1/4	
35	-	JS-06	A2+1/4	
36	-	JS-07	A2+1/4	
37	-	JS-08	A2+1/4	
38	-	JS-09	A2+1/4	
39	-	JS-10	A2+1/4	
40	-	JS-11	A2+1/4	
41	-	JS-12	A2+1/4	
42	-	JS-13	A2+1/4	
43	-	JS-14	A2+1/4	
44	-	JS-15	A2+1/4	
45	-	JS-16	A2+1/4	
46	-	JS-17	A2+1/4	
47	-	JS-18	A2+1/4	
48	-	JS-19	A2+1/4	
49	-	JS-20	A2+1/4	
50	-	JS-21	A2+1/4	
51	-	JS-22	A2+1/4	
52	-	JS-23	A2+1/4	
53	-	JS-24	A2+1/4	
54	-	JS-25	A2+1/4	
55	-	JS-26	A2+1/4	
56	-	JS-27	A2+1/4	
57	-	JS-28	A2+1/4	
58	-	JS-28	A2+1/4	

专业	签字	日期
电气		
给排水		
暖通		
结构		
建筑		
方案		

设计单位
DESIGN UNIT

百筑项目管理有限公司

工程设计证书编号：A252032047

说明

本图纸的版权，属百筑项目管理有限公司所有，不得用于本工程以外范围.
本图纸需手续齐全方可用于施工.

设计专用章
DESIGN APPROPRIATION CHAPTER

注册执业章
REGISTERED SEAL

建设单位
ORGANIZATION
儋州市人民三都办事处

项目名称
ITEM NAME
三都被征地村庄安置用地配套基础设施工程

子项名
SUB PROJECT

图纸名称
DRAWING TITLE
目录

项目负责人 PROJECT DIRECTOR	刘世群		
专业负责人 DISCIPLINE RESPONSIBLE BY	蒋唯楚		
审 核 人 EXAMINED BY	刘世群		
校 对 人 CHECXED BY	蒋唯楚		
设计人 DESIGNED BY	葛锦荣		
制图人 DESIGNED BY	葛锦荣		
设计编号 PROJECT No.			
版次 VERSION	A	图号 DRAWING NO.	JS-00
比例 SCALE	1:100	日期 DATE	2026.08
专业 PROFESSIONAL	建筑	图别 STATUS	施工图

建筑施工图设计总说明

一、设计依据:

1、根据业主提供的场地现状图;

2、《建筑构造用料做法设计规范》(15ZJ001)

3、《民用建筑设计统一标准》GB50352—2019

4、《城市道路工程设计规范》CJJ37—2012 (2023年局部修订)

5、《公路工程技术标准》 JTG B01—2014—2012 (2023年局部修订)

6、《建筑设计资料集》第二版 第7分册

二、工程概况

建设单位:儋州市人民三都办事处;项目名称:三都被征地村庄安置用地配套基础设施工程;

本项目包含新增室外水泥混凝土路面、砖砌矮挡土墙、树池、挡土墙、停车位、新增土方量等工程。

三、图例及技术措施

1、技术措施

1)、工程设计标高采用相对标高,定位详总平面定位图。

2)、本设计图纸中尺寸除单独注明外均以米(mm)为单位,标高以米(m)为单位。图纸中凡所指距地高度均指完成面高度。

4)、本设计涉及到造型、色彩、质感、大小、尺寸、性能、安全等方面的材料,除按本设计图纸要求外,均须经本设计单位审核样品后方可采用。

5)、厂家向甲方提供的有关技术资料由设计方认可后,由厂家或安装单位派专人赴现场配合土建施工。施工安装必须严格遵守国家颁布的有关部门标准及各项施工验收规范的规定,绿化配置等专业施工图纸密切配合。

2、图例

图例详本工程的相关图纸中标注。

四、图例及技术措施

一 施工要求:

1.所有场地、土基层需人工或机械夯实,如属回填土方,应按规范分层压实。压实度应为94。

2.混凝土道路应设变形缝,位置在相关图纸中所示,变形缝的设置,在施工中应考虑饰面的美观。

3.所有建筑及小品的砖砌体为Mu15水泥压实砖,墙体在防潮层以下用M5水泥砂浆。

防潮层以上采用M5水泥石灰砂浆砌筑,砂浆中严禁掺泥(特殊做法以图注为准)。

4.场地起点和终点的交接延伸区域,此处横向坡度延伸不应大于1.0%,但起点和终点之间纵向局部坡度不应大于0.3%。

五、场地伸缩缝

1.混凝土垫层需按设计规范要求,设置分仓浇筑或纵向缩缝采用平头缝,其间距为3—6m

拆模后,混凝土强度不低于3MPA,横向伸缩宜采用假缝,其间距为6—12m(高湿季节施工时为6米),宽为5—20mm,高度为垫层的1/3缝填水泥砂浆。

2、图文中未详尽处均须按照国家有关规范、规程严格执行。

六、施工工艺

一、施工前基面要求

1.基础必须具有一定的强度和稳定性,并要求达到较好的防水效果。

2.表面均匀坚实,无裂缝,无烂边麻面,接缝平直光滑,用填缝密封胶填缝。

3.全场基础清洁干净并自然晾干。

(一)、回水、拖平,完成沉降、定形

用水龙头对回填区喷灌水,达到表面湿润的程度(喷水时间应选择在太阳下后),通过2—3天的沉降,稳定土层,并且整理拖平。复查设计标高,达到设计要求。

(二)、拍实、滚压

对于地形坡度变化小、对平整程度要求高的项目,应结合使用石碾子进行碾压。

(三)、最后清理、淋水、进入保养阶段

七、其它说明

1、本图需经过建设单位,监理单位及相关审批部门通过确认后方可施工。

2、本图施工前请严格与土建设计图纸核对场地基准标高确保准确无误后方可施工。

八、施工后的养护期保养工作规范

(一)、浇水

养护期中,要注意浇水。(详见乔灌木、地被花卉种植规范中相关说明)

(二)、防病虫害

种植完成后应定时的及时进行防虫、防菌处理。

(三)、生根素处理

对于种植完成后的乔灌木,为了促进根系生长,必要时可在浇灌的水中加入0.2%的生根素,或用挂瓶滴灌营养素的方法,使植物根系尽早生长健全。

设计单位
DESIGN UNIT

百筑项目管理有限公司

工程设计证书编号:A252032047

说明

本图纸的版权,属百筑项目管理有限公司所有,不得用于本工程以外范围.
本图纸需手续齐全方可用于施工.

设计专用章
DESIGN APPROPRIATION CHAPTER

注册执业章
REGISTERED SEAL

建设单位
ORGANIZATION
儋州市人民三都办事处

项目名称
ITEM NAME
三都被征地村庄安置用地配套基础设施工程

子项名
SUB PROJECT

图纸名称
DRAWING TITLE
建筑施工图设计总说明

项目负责人 PROJECT DIRECTOR	刘世群		
专业负责人 DISCIPLINE RESPONSIBLE BY	蒋唯楚		
审 核 人 EXAMINED BY	刘世群		
校 对 人 CHECKED BY	蒋唯楚		
设计人 DESIGNED BY	葛锦荣		
制图人 DESIGNED BY	葛锦荣		
设计编号 PROJECT No.			
版次 VERSION	A	图号 DRAWING NO.	JS-01
比例 SCALE	1:100	日期 DATE	2026.08
专业 PROFESSIONAL	建筑	图别 STATUS	施工图

专业	负责人	审核	校对	日期
总图				
建筑				
结构				
给排水				
电气				

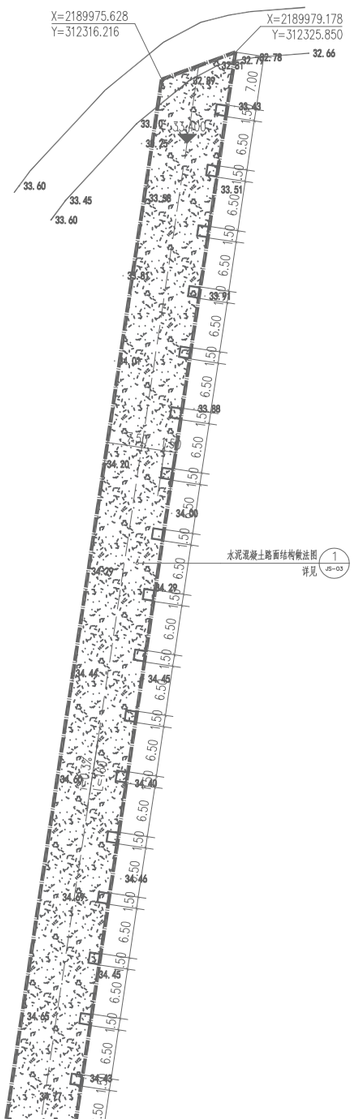

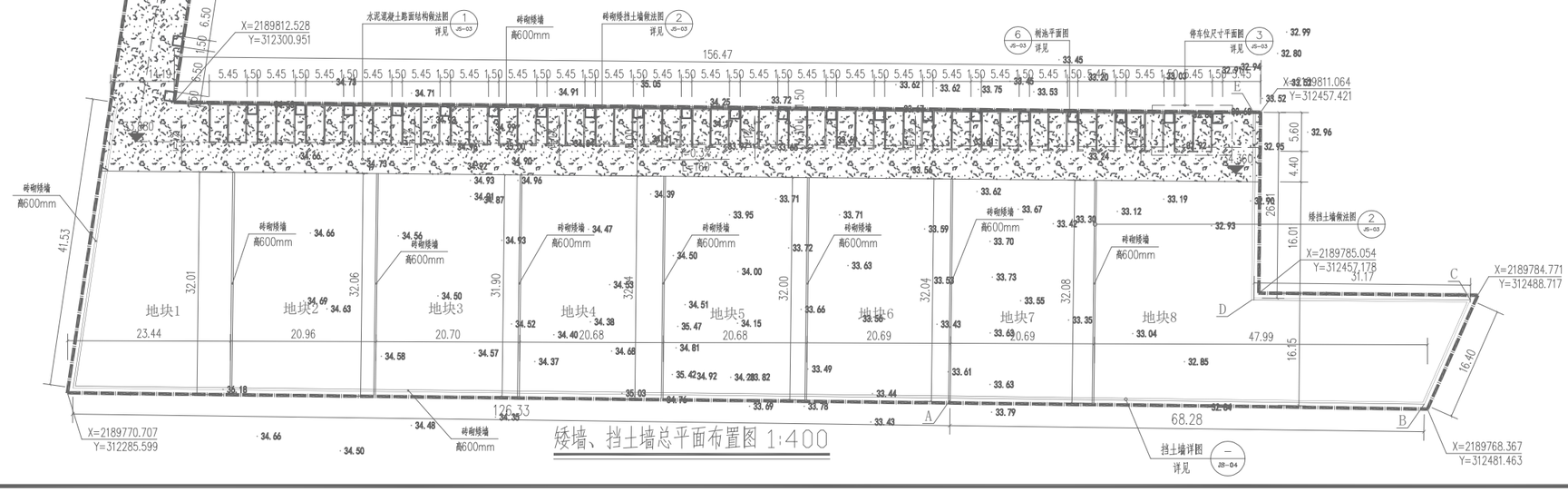

矮墙、挡土墙总平面布置图 1:400

图例

- 消防路径
- 拟建硬化道路
- 土地证用地红线
- 拟建挡土墙
- 砖砌矮墙（高0.6m）

1、图中采用海南平面坐标系，85国家高程系统；

2、图中所注坐标：建、构筑物指外墙轴线交点；
用地红线指转折点；道路指中线交点；
排洪沟指转折点；

3、图中所注距离，标高，均以米为单位。

4、道路纵坡按坡度为0.3%，横坡排水按坡度为1%设计。

工程量表		
1	拟建室外硬化道路	3051.62平方米
2	室外停车位	42个
3	拟建挡土墙总长	141.56m
4	树池	42个
5	拟建砖砌矮挡土墙（高0.6m）	548.56m

设计单位
DESIGN UNIT

百筑项目管理有限公司

工程设计证书编号：A252032047

说明

本图纸的版权，属百筑项目管理有限公司所有，不得用于本工程以外范围.

本图纸需手续齐全方可用于施工.

设计专用章
DESIGN APPROPRIATION CHAPTER

注册执业章
REGISTERED SEAL

建设单位
ORGANIZATION
儋州市人民三都办事处

项目名称
ITEM NAME
三都被征地村庄安置用地配套基础设施工程

子项名
SUB PROJECT

图纸名称
DRAWING TITLE
矮墙、挡土墙总平面布置图

项目负责人 PROJECT DIRECTOR	刘世群		
专业负责人 DISCIPLINE RESPONSIBLE BY	蒋唯楚		
审 核 人 EXAMINED BY	刘世群		
校 对 人 CHECKED BY	蒋唯楚		
设计人 DESIGNED BY	葛锦荣		
制图人 DESIGNED BY	葛锦荣		
设计编号 PROJECT No.			
版次 VERSION	A	图号 DRAWING NO.	JS-02
比例 SCALE	1:100	日期 DATE	2026.08
专业 PROFESSIONAL	建筑	图别 STATUS	施工图

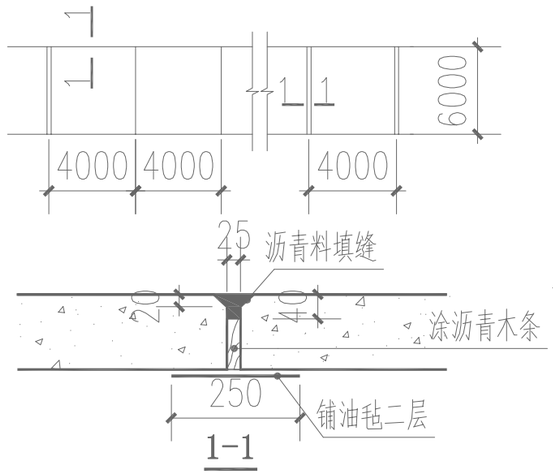

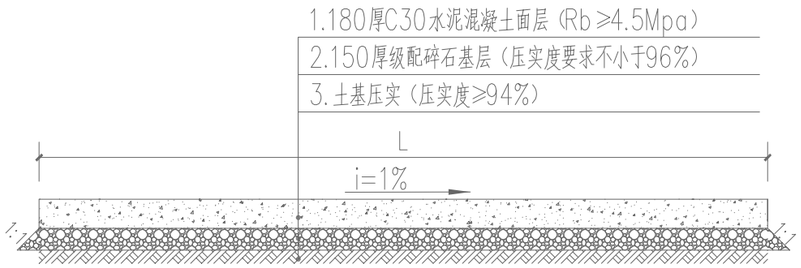

1 水泥混凝土路面结构做法图 1:100

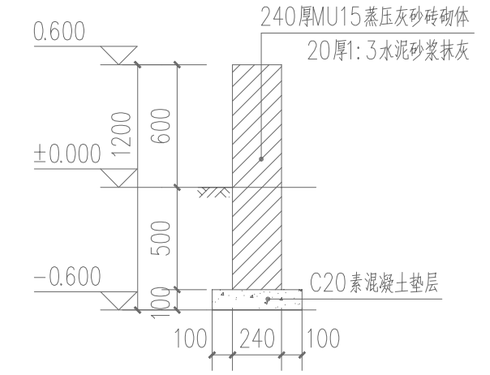

2 砖砌矮挡土墙做法图 1:50

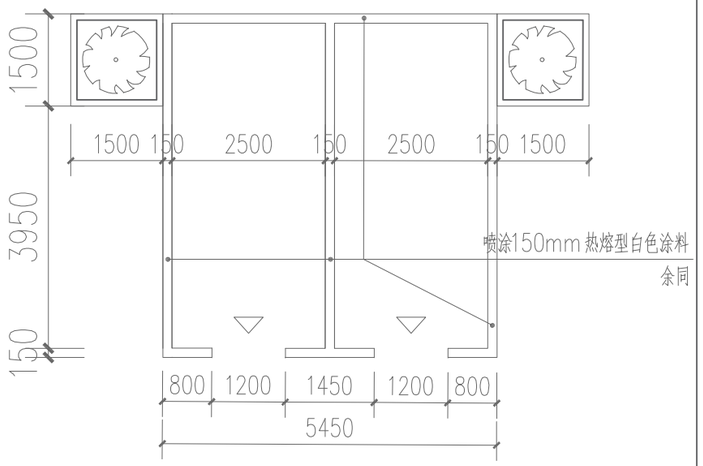

3 停车位尺寸平面图 1:50

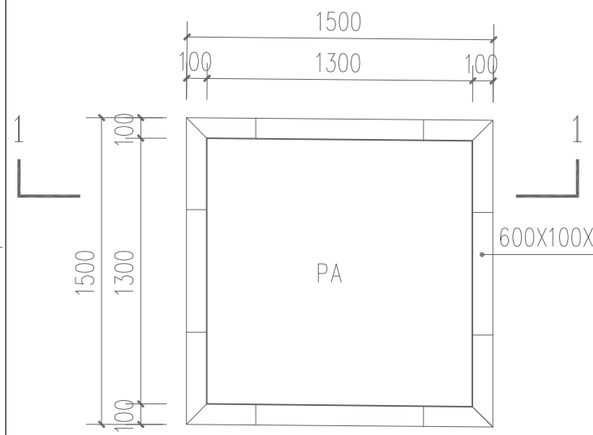

4 树池平面图 1:50

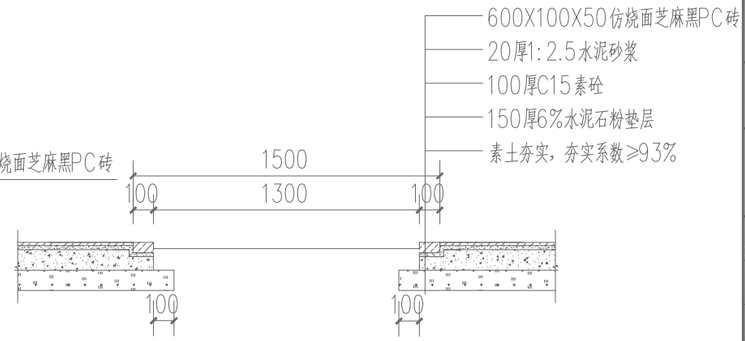

5 树池1-1剖面图 1:50

设计单位
DESIGN UNIT

百筑项目管理有限公司

工程设计证书编号：A252032047

说明

本图纸的版权，属百筑项目管理有限公司所有，不得用于本工程以外范围.
本图纸需手续齐全方可用于施工.

设计专用章
DESIGN APPROPRIATION CHAPTER

注册执业章
REGISTERED SEAL

建设单位
ORGANIZATION
儋州市人民三都办事处

项目名称
ITEM NAME
三都被征地村庄安置用地配套基础设施工程

子项名
SUB PROJECT

图纸名称
DRAWING TITLE
节点大样图

项目负责人 PROJECT DIRECTOR	刘世群	
专业负责人 DISCIPLINE RESPONSIBLE BY	蒋唯楚	
审 核 人 EXAMINED BY	刘世群	
校 对 人 CHECKED BY	蒋唯楚	
设计人 DESIGNED BY	葛锦荣	
制图人 DESIGNED BY	葛锦荣	
设计编号 PROJECT No.		

版次 VERSION	A	图号 DRAWING NO.	JS-03
比例 SCALE	1:100	日期 DATE	2026.08
专业 PROFESSIONAL	建筑	图别 STATUS	施工图

专业	签字	日期
结构		
建筑		
方案		
专业	签字	日期
电气		
给排水		
暖通		

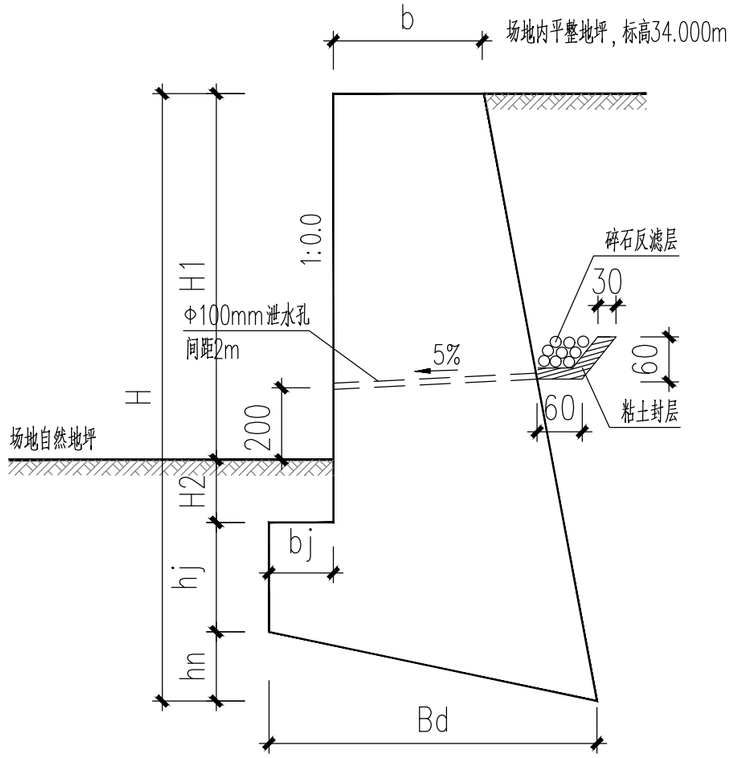

说 明：

1. 本挡土墙基础持力层拟设在第①层砂质粘粘土，地基土修正容许承载力≥200KPa，地基土修正容许承载力应经地基钎探确认，不应小于设计要求，如小于设计要求应及时通知设计单位重新设计。
2. 基础底面标高以上200mm厚范围内基坑须采用人工清土，基础开挖完成后，应经勘察、设计技术人员等各参建方验槽确认后方可进行下一步工序。
3. 墙趾距边坡距离不小于2米。
4. 基础底面标高以上的回填土须压实回填，且在上部结构施工前完成回填，压实系数不应小于0.94。
5. 材料：
   块石（毛石）强度等级：MU30；砂浆强度等级：M7.5
6. 挡土墙表面用M10砂浆勾缝，勾缝深度不小于2cm，砌体重度不低于25KN/m^3，砌体不应出现垂直通缝。一段立即砌筑一段，待前一段砌筑完成方可进行下一段的施工。
7. 挡墙结构挖方必须分段（不大于10m）跳槽式开挖，并由挡墙两头向中间逐段施工。开挖后。一段立即砌筑一段，待前一段砌筑完成方可进行下一段的施工。
8. 每10~20m设伸缩缝一道，伸缩缝采用沥青麻筋填塞，深入挡墙20cm，缝宽2cm。
9. 挡墙设Φ10cmPVC泻水孔，间距2m，若遇地下水富集，则酌情布设平孔排水。
10. 砌筑墙身时块石应上下错缝，内外搭接，使块石嵌紧，砂浆饱满。挡土墙应分段施工并设临时支撑，严禁破坏相临建筑基础。开槽后，必须验槽达到设计要求后，方可继续施工。
11. 未注明的事宜应满足国家相应的设计及施工规范，同时应满足国标 17J008 的要求。

地基容许承载力（KPa）	挡土墙分段	墙高H（mm）	hj（mm）	hn（mm）	b（mm）	H1（mm）	H2（mm）	bj（mm）	Bd（mm）	单位长度体积（m^3/m）
200	A~B	2000~4500	400~550	205~450	400~480	1000~2500	395~1000	250~325	1020~2240	3.214
	B~C	4500	550	450	480	2500	1000	325	2240	5.210
	C~D	4500~2700	550~450	450~240	480~420	2500~1500	1000~510	325~275	2240~1220	3.535
	D~E	2700	450	240	420	1500	510	275	1220	1.859

注：挡土墙分段详见总平面图。

设计单位
DESIGN UNIT

百筑项目管理有限公司

工程设计证书编号：A252032047

说明

本图纸的版权，属百筑项目管理有限公司所有，不得用于本工程以外范围.
本图纸需手续齐全方可用于施工.

设计专用章
DESIGN APPROPRIATION CHAPTER

注册执业章
REGISTERED SEAL

建设单位
ORGANIZATION
詹州市人民三都办事处

项目名称
ITEM NAME
三都被征地村庄安置用地配套基础设施工程

子项名
SUB PROJECT

图纸名称
DRAWING TITLE
挡土墙详图

项目负责人 PROJECT DIRECTOR	刘世群	
专业负责人 DISCIPLINE RESPONSIBLE BY	蒋唯楚	
审 核 人 EXAMINED BY	刘世群	
校 对 人 CHECKED BY	蒋唯楚	
设计人 DESIGNED BY	葛锦荣	
制图人 DESIGNED BY	葛锦荣	
设计编号 PROJECT No.		

版次 VERSION	A	图号 DRAWING NO.	JS-04
比例 SCALE	1:100	日期 DATE	2026.08
专业 PROFESSIONAL	建筑	图别 STATUS	施工图

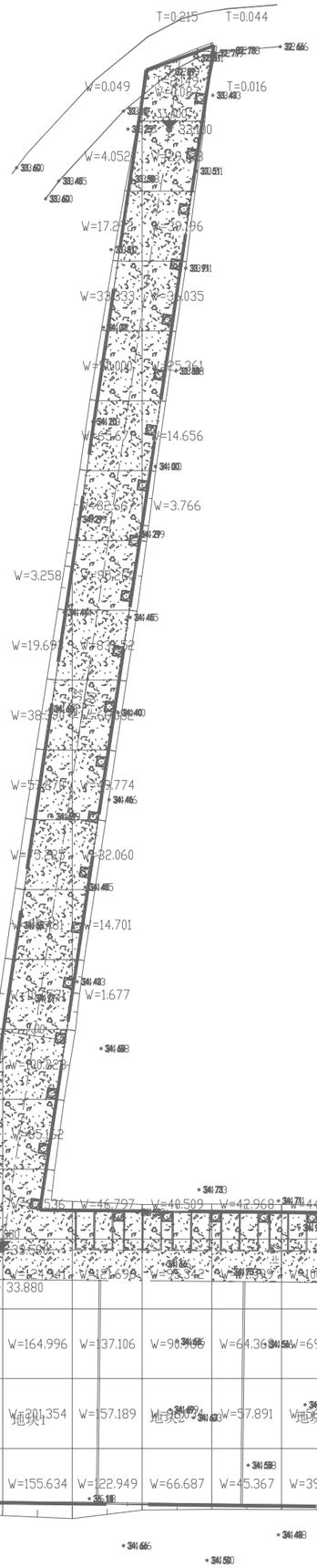

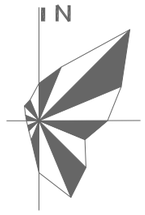

	合计m^3	边坡m^3	总计m^3
填方(+)m^3	3178.695	218.575	3397.270
挖方(-)m^3	4980.507	325.934	5306.441
清表挖方(-)m^3	1197.6	填方区域，清表30cm	
清表回填方(-)m^3	1197.6		

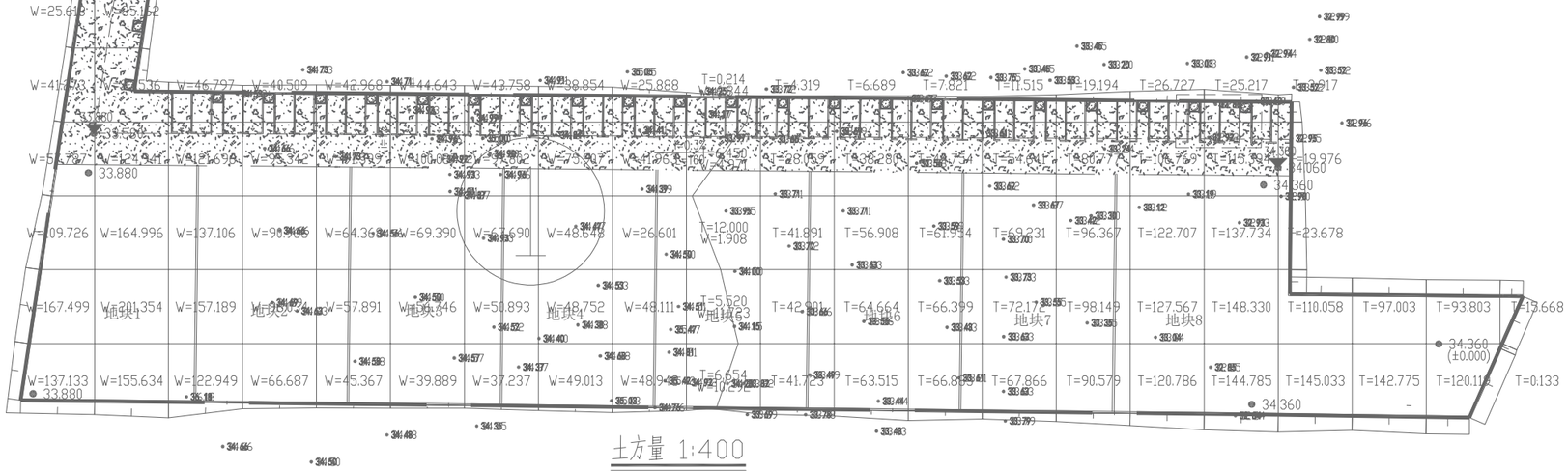

土方量 1:400

设计单位
DESIGN UNIT

百筑项目管理有限公司

工程设计证书编号：A252032047

说明

本图纸的版权，属百筑项目管理有限公司所有，不得用于本工程以外范围。

本图纸需手续齐全方可用于施工。

设计专用章
DESIGN APPROPRIATION CHAPTER

注册执业章
REGISTERED SEAL

建设单位
ORGANIZATION
儋州市人民三都办事处

项目名称
ITEM NAME
三都被征地村庄安置用地配套基础设施工程

子项名
SUB PROJECT

图纸名称
DRAWING TITLE
土方量

项目负责人 PROJECT DIRECTOR	刘世群	刘世群
专业负责人 DISCIPLINE RESPONSIBLE BY	蒋唯楚	蒋唯楚
审核人 EXAMINED BY	刘世群	刘世群
校对人 CHECKED BY	蒋唯楚	蒋唯楚
设计人 DESIGNED BY	葛锦荣	葛锦荣
制图人 DESIGNED BY	葛锦荣	葛锦荣
设计编号 PROJECT No.		

版次 VERSION	A	图号 DRAWING NO.	JS-05
比例 SCALE	1:100	日期 DATE	2026.08
专业 PROFESSIONAL	建筑	图别 STATUS	施工图