工程名称:澄迈县2023年度永发镇小型农田水利项目

施工图

第1册　　共1册

贵州省建设工程设计出图专用章
宏骏勘察设计有限公司
资质等级范围：水利行业乙级；
公路行业（公路）专业乙级。
证书编号：A152100448 有效期至：2031年02月11日

宏骏勘察设计有限公司
Hong jun survey and Design Co., Ltd

2026年10月

工 程 名 称: 澄迈县2023年度永发镇小型农田水利项目
建 设 单 位: 澄迈县乡村振兴服务中心
设 计 单 位: 宏骏勘察设计有限公司

审　定　人	刘　健	
审　核　人	张 鹤	
项目负责人	王　鹏	
专业负责人	张 鹤	
校　　对	王　鹏	
设　　计	蔡珏徐	

设计编号		目　录	建设单位	澄迈县乡村振兴服务中心
设计阶段	施工图		工程名称	澄迈县2023年度永发镇小型农田水利项目
专　业	水　利		时　间	2026年10月

序号	图号	图名	图幅	张数	备注
1	01	平面布置图	A1	1	彩图
2	02	1斗渠(0.5*0.5)现浇砼长818米(1/3)	A3	1	
3	03	1斗渠(0.5*0.5)现浇砼长818米(2/3)	A3	1	
4	04	1斗渠(0.5*0.5)现浇砼长818米(3/3)	A3	1	
5	05	2斗渠断面图（1/3）	A3	1	
6	06	2斗渠断面图（2/3）	A3	1	
7	07	2斗渠断面图（3/3）	A3	1	
8	08	1-1农渠(0.4*0.4)现浇砼长236米	A3	1	
9	09	2-1农渠(0.4*0.4)现浇砼长465米	A3	1	
10	10	2-2农渠(0.4*0.4)现浇砼长470米	A3	1	
11	11	1斗排断面图（1/3）	A3	1	
12	12	1斗排断面图（2/3）	A3	1	
13	13	1斗排断面图（3/3）	A3	1	
14	14	1-1农排 (0.8*0.8)现浇砼 长383米	A3	1	
15	15	1-2农排 (0.8*0.8)现浇砼 长308米	A3	1	
16	16	1-3农排 (0.8*0.8)现浇砼 长285米	A3	1	
17	17	机耕路1(3.0m)砼路面长290m	A3	1	
18	18	0.5*0.5m机闸一体式分水闸设计图	A3	1	
19	19	矩形沟渠断面结构图(1/2)	A3	1	
20	20	矩形沟渠断面结构图(2/2)	A3	1	
21	21	箱涵2.0m*1.0m*6m设计图(1/2)	A3	1	
22	22	箱涵2.0m*1.0m*6m设计图(2/2)	A3	1	
23	23	单孔节制闸设计图（1/3）	A3	1	
24	24	单孔节制闸设计图（2/3）	A3	1	
25	25	单孔节制闸设计图（3/3）	A3	1	
26	26	渡槽设计平面图	A3	1	
27	27	渡槽设计配筋图	A3	1	
28	28	矩形槽农门放水口设计图	A3	1	
29	29	集水口设计图	A3	1	
30	30	分水闸设计图	A3	1	
31	31	Ⅰ型下田坡设计图（1/2）	A3	1	
32	32	Ⅰ型下田坡设计图（2/2）	A3	1	

设计编号		目　录	建设单位	澄迈县乡村振兴服务中心
设计阶段	施工图		工程名称	澄迈县2023年度永发镇小型农田水利项目
专　业	水　利		时　间	2026年10月

序号	图号	图名	图幅	张数	备注
1	33	矩形槽人行桥设计图(1/2)	A3	1	
2	34	矩形槽人行桥设计图(2/2)	A3	1	
3	35	矩形槽Ⅰ型路涵设计图(φ40)	A3	1	
4	36	Ⅰ型路涵φ50设计图	A3	1	
5	37	Ⅰ型路涵φ80设计图	A3	1	
6	38	交叉路口及会车道设计图	A3	1	
7	39	混凝土道路接缝结构图（1/2）	A3	1	
8	40	混凝土道路接缝结构图（2/2）	A3	1	
9	41	新旧砼路面衔接处设计图	A3	1	
10	42	单柱双面牌型标志安装图	A3	1	
11	43	单柱双面牌型标志结构图	A3	1	
12	44	单柱双面牌型标志连接大样图	A3	1	
13	45	单柱双面牌型标志基础构造图	A3	1	
14	46	防溺水警示标志牌（不锈钢）	A3	1	
15	47	临时工程设计图	A3	1	
16	48	临时房屋设计图	A3	1	
17					
18					
19					
20					
21					
22					
23					
24					
25					
26					
27					
28					
29					
30					
31					
32					

贵州省建设工程设计出图专用章
宏骏勘察设计有限公司
资质等级范围：水利行业乙级；
公路行业（公路）专业乙级。
资质证书编号：A152[illegible]448 有效期至：2031年02月11日

澄迈县2023年度永发镇小型农田水利项目主要工程内容统计表

工程类别		工程名称	桩号	长度	规格（宽*深）	墙体	材料	分水闸	涵管		箱涵	下田坡			人行桥		放水口	集水口	水陂	节制闸		渡槽		备注
				（m）	（m）			（座）	数量（座）	口径（cm）	（座）	单侧数量（座）	双侧数量（座）	净跨L（cm）	数量（座）	净跨L（cm）	数量（座）	数量（座）	数量（座）	数量（座）	净宽（cm）	数量（座）	长度（cm）	
灌溉工程	斗渠	1斗渠	0+000-0+818	818	0.5*0.5	顶厚0.15m	现浇C25钢筋砼	1	5	D=50			2		9		54							
		2斗渠	0+000-0+225	225	0.5*0.4	顶厚0.15m	现浇C25钢筋砼	2		D=50					3									
			0+225-1+009	784	0.4*0.4	顶厚0.15m	现浇C25钢筋砼	1	2	D=50			3		9		52					1	3	
	农渠	1-1农渠	0+000-0+236	236	0.4*0.4	顶厚0.15m	现浇C25钢筋砼		1	D=50			1		3		16							
		2-1农渠	0+000-0+465	465	0.4*0.4	顶厚0.15m	现浇C25钢筋砼		1	D=50			3		6		32							
		2-2农渠	0+000-0+470	470	0.4*0.4	顶厚0.15m	现浇C25钢筋砼		1	D=50			3		6		32							
排水工程	斗排	1斗排	0+000-1+162	1162	均宽1.2米	-	现浇C20砼													2	2			
			1+162-1+239	77	2.0*1.0	-	现浇C20砼				1				2			6						
	农排	1-1农排	0+000-0+383	383	0.8*0.8	顶厚0.2m	现浇C25钢筋砼		4	D=80					4			26						
		1-2农排	0+000-0+308	308	0.8*0.8	顶厚0.2m	现浇C25钢筋砼		4	D=80					3			20						
		1-3农排	0+000-0+285	285	0.8*0.8	顶厚0.2m	现浇C25钢筋砼		3	D=80					3			20						
田间道路工程	机耕路	机耕路1	0+000-0+290	290	3.0m	3m	砼路面					2												
合计				**5503**				**4**	**21**		**1**	**2**	**12**		**48**		**186**	**72**	**0**	**2**	**2**	**1**		

贵州省建设工程设计出图专用章
宏骏勘察设计有限公司
资质等级范围：水利行业乙级；
公路行业（公路）专业乙级。
资质证书编号：A152A00448 有效期至：2031年02月11日

澄迈县2023年度永发镇小型农田水利项目施工说明

1　工程概况

1.1 基本情况

项目建设范围：本项目位于澄迈县的永发镇，涉及永发镇卜厚村村委会，建设项目受益农田总面积为1000亩。项目区北至海黄线，南抵基用线，西至面前沟，东至海三高速。

1.2 主要建设内容

项目区主要建设内容有灌溉与排水工程、田间道路工程等两方面。

（1）水利措施

①灌溉工程：渠道硬化防渗5条，总长2998米，配套建筑物249座。

②排水工程：排沟防崩硬化4条，总长2505米，配套建筑物98座。

（2）田间道路

田间道路工程：田间道路1条，总长290米，配套建筑物2座。

1.3 坐标及高程系统

本图平面坐标采用2000国家大地坐标系，1985国家高程基准，2007年版图式，图中高程、桩号及测量单位均以米计算。

1.4 施工要求

施工必须按设计图纸进行，若需变更设计，应经建设（监理）、设计单位同意后方可实施。

施工单位施工必须保证工程质量及施工安全，需按工程要求编制完整的施工组织设计，对每一个分部工程及单元工程均应按质量检验标准，建立质量自检档案，并对所有隐蔽工程及时做好中间验收工作。

2　施工总说明

2.1 施工规范和技术标准

（1）《水工建筑物岩石地基开挖施工技术规范》（SL47-2020）

（2）《水利水电工程施工测量规范》（SL52-2015）

（3）《水工混凝土施工规范》(SL 677-2014)

（4）《水利水电建设工程验收规程》（SL/T 223-2025）

（5）《渠道防渗工程技术规范》（GB/T 50600-2020）；

2.2 施工总说明

2.2.1　标注尺寸

图中高程、桩号及测量单位均以米计算。桩号为自编桩号均以米计，其余尺寸单位见图。

2.2.2　主要材料

贵州省建设工程设计出图专用章
宏骏勘察设计有限公司
资质等级范围：水利行业乙级；
公路行业（公路）专业乙级。
资质证书编号：A152A00448 有效期至：2031年02月11日

a．水泥

（1）除另有要求者外，水泥采用普通硅酸盐水泥，强度等级不得低于32.5。水泥品质应符合现行的国家标准及有关部颁标准的规定,并宜固定厂家供应。

（2）不同品种、强度等级的水泥不得混用。

（3）运至工地的水泥应有制造厂家的品质实验报告；工地试验室必须按现行国家标准进行复验。

b．石料

（1）本工程所用石料为块石。石料质地应坚硬、无裂纹，抗压强度≥50MPa，软化系数>0.85，容重>2.2 t/m³，不得使用风化石。

（2）块石最小厚度>20 cm，边长>25 cm，边长比应小于3，单块质量30～50 kg。

c．粗骨料（碎石）

（1）粗骨料应为质地坚硬、粒形、级配良好的碎石，不得使用未经分级的混合石子。其质量标准应符合SL 677-2014《水工混凝土施工规范》（以下简称SL 677-2014）中的规定。

（2）本工程粗骨料采用两级配，最大粒径为40 mm；二期混凝土最大粒径为20 mm。

d．细骨料（砂料）

（1）除另有要求者外，细骨料应采用质地坚硬、颗粒洁净、级配良好的天然砂，其质量标准应符合SL 677-2014中的规定。

（2）除另有要求者外，砂的细度模数宜在2.4～3.0范围内，并宜按粒径分为两级。

e．水、混凝土、砂浆的拌合用水均应满足JGJ 63—2006《混凝土用水标准》的要求。

f．钢筋、钢材

（1）钢筋的机械性能应符合GB 1499.2-2024《钢筋混凝土用钢 第2部分：热轧带肋钢筋》的要求。

（2）钢筋应有出厂证明书或实验报告单，使用前应作拉力、冷弯试验。

（3）钢材应有出厂质量证明书，钢管所用钢材的性能必须符合现行国家标准《碳素结构钢》（GB/T 700—2006）等现行国家标准的规定。

（4）钢筋、钢材焊接所用焊条应符合GB/T 5117-2012《非合金钢及细晶粒钢焊条》中规定的要求。

2.2.3 模板

（1）应优先采用钢模板，表面光洁平整，接缝严密不漏浆。

（2）模板制作和安装的允许偏差应符合有关规定。

2.2.4 混凝土

（1）混凝土的水泥用量不得小于相应强度规定含量,水灰比不大于相应强度规定比例。

（2）混凝土的配合比应通过计算和试验选定，各项材料均以重量计。拌合前必须称量，称量误差应小于5%。

（3）对新浇混凝土与原有混凝土或砌体的结合面均应先进行凿毛或刷洗、清缝处理。浇筑前，应详细检查地基处理情况和仓面清理、钢筋、模板、预埋件等准备工作，并做好记录，经验收合格后方可浇筑。

（4）混凝土的浇筑应连续，如因故中断且超过允许的间歇时间，应按施工缝处理。

（5）混凝土的拌和、浇筑及养护应按SL 677-2014的有关规定执行。

2.2.5 钢筋制作

原材料要有实验室鉴定，符合设计和规范要求；制作时留足弯钩长度，钢筋调直去锈以保证与砼之间良好的粘结作用，对于表面鳞锈应用锤敲去或钢丝刷清除，钢筋安装时，应满足设计所需的保护层，钢筋不得沾染油污、泥土、油漆等，防止漏筋、裸筋和浮筋出现。

2.2.6 砌体工程施工

a）砂浆拌制

（1）砂浆现场拌制时，各组分材料应采用质量计算。

（2）砂浆应采用机械搅拌，搅拌时间自投料完算起，应为：水泥砂浆和水泥混合砂浆，不得少于2min；水泥粉煤灰砂浆和渗用外加剂的砂浆，不得少于3 min；掺用有机塑化剂的砂浆，应为3-5min。

（3）砂浆应随拌随用，水泥砂浆和水泥混合砂浆应分别在3h和4h内使用完毕；当施工期间最高气温超过30℃时，应分别在拌成后2h和3h内使用完毕，对掺用缓凝剂的砂浆，其使用时间可根据具体情况延长。

贵州省建设工程设计出图专用章
宏骏勘察设计有限公司
资质等级范围：水利行业乙级；
公路行业[illegible]
资质证书编号：A152A00448 有效期至：2031年02月11日

（4）砂浆强度：由边长为7.07cm的正方体试件，经过28d标准养护，测得一组六块的抗压强度值来评定。砂浆试块应在搅拌机出料口随机取样。制作，同盘砂浆只应制作一组试块。

每一检验批且不超过250m3砌体的各种类型及强度等级的砌筑砂浆，每台搅拌机应至少抽验一次。

b）砖砌体施工

砖砌体施工包括沟渠的边墙。

（1）首先，砌筑采用座浆法进行施工，严禁采用灌浆法进行施工。

（2）砌砖块在使用前必须用水湿润，表面如有泥土、水锈，应清洗干净。

（3）由于水沟尺寸厚度较薄，宜选取用适当的砖砌块，并符合规定强度的砖砌块，砌筑时应分层砌筑，每层砌筑前，应先铺砂浆，然后再砌筑砌块和填缝，砌体外露面应进行勾缝。

（4）各层砌块应安放稳固，砂浆应饱满，粘结牢固，不得直接贴拿或脱空。砌筑时，底浆应铺满，竖缝砂浆应先在已砌砖块侧面填放一部分，然后于砖块放好后填满捣实。

（5）砌筑上层砌块时，应避免振动下层砌块，砌筑工作中断后恢复砌筑时，已砌筑的砌层表面应予以清扫和湿润。

（6）沟体砌筑完毕后，用水泥进行勾缝，缝宽2cm。

2.2.7 田间道路工程施工

路面施工是18cm厚的混凝土路面，路面基层是12cm厚的级配碎石。

路基填土施工时，应遵守下列规定：

（1）路基必须密实、均匀、稳定。填方区必须分层填筑，碾压密实，挖方区只需要开挖后按设计标高整平压实即可。

（2）压实度要求：填方路基路床范围内（0～80cm）的压实度达到94%，80～150cm范围内的压实度达到93%以上；挖方路床范围内（0～80cm）的压实度达到94%，级配碎石路面基层压实度达到98%以上。

（3）路面水泥混凝土的配合比

水泥混凝土的配合比应满足混凝土设计强度。混凝土配合比应根据施工规范进行计算和试验确定；并应按抗折强度作配合比设计，以抗折强度作强度试验。强度规定按有关规定执行。水泥混凝土的最大水灰比不应大于0.50，单位水泥用量不应小于300kg/m^3。在施工时，应测定现场骨料、砂的含水量，将理论配合比换算为施工配合比，作为施工配料的依据。水泥混凝土的配合比按现行施工规范有关规定执行。

（4）水泥混凝土拌和物的搅拌、运输与浇筑、板面的拉毛与压槽，普通路面板中补强钢筋的安放，钢筋混凝土路面板中钢筋网片的安放，接缝的施工，混凝土板的养护，夏季施工的注意事项，质量管理与验收标准等，均按《公路水泥混凝土路面施工技术细则》（JTG/T F30-2014）的有关规定进行。

混凝土摊铺前应确认模板的位置、标高、润滑、支撑等工作是否符合设计和规范要求，摊铺时要求一次摊铺成型，必须使用三辊轴施工。

贵州省建设工程设计出图专用章
宏骏勘察设计有限公司
公路行业（公路）专业乙级。
资质证书编号：A152A00448 有效期至：2031年02月11日

在邻近固定的构造物、道路交叉口路段根据两构造物间距和施工季节设置横向胀缝，具体为高温施工时可不设胀缝，春秋季节施工且两构造物间距≥500m和冬季低温施工且间距≥350m时，在两个构造物中间设一道胀缝。

为保证路面行车安全，抗滑构造深度为2-3mm，槽宽3-5mm，槽间距15-25mm。

路面整平饰面完成后应注意养生，养生期间和填缝前严禁车辆和行人通行。

2.2.8 基础开挖和基础处理

（1）根据该工程特点，本工程的渠道的土方开挖采用挖掘机施工。

（2）当渠道为开挖断面时，渠道不需使用开挖的土料填筑，则开挖出的预留回填用土方其余为弃料，按要求对回填土方进行处理，并按设计要求及监理工程师的指令运至指定的弃料范围。

（3）当渠道为半填半挖断面需利用开挖出的土料填筑时，则首先将渠道表面含草根、泥炭等

的腐殖土运至指定地点弃料，然后再将可用的土层挖或推运填筑。

（4）筑堤使用不完的或下层含水量较大不能用作填筑使用的土料，仍运至指定地点弃料。如果被指定的弃料地点是渠道土方的背水坡，除有特别的说明外，应该堆放整齐、坡面平整、高低大致齐平。所有清理出的表层无用土或含水量过大等弃土，都不能堆放在好土的运输路线上，以避免坏混合运至堤上。

（5）开挖出的渠道断面应符合设计尺寸，不得欠挖，也不得超挖太多。渠底纵坡、坡面坡度都应符合设计要求，施工分段所留土埂、土墩等都必须清除。

2.2.9 土方填筑

（1）填筑土料应取自甲方指定的土料场，取土时不得含植物根茎、砖瓦、垃圾等杂物。

（2）地面起伏不平时，应按水平分层由低处开始逐层填筑。铺土不得超厚。铺料至边坡时，应在设计边线外侧超填30 cm的余量。

（3）在刚性建筑物（涵管、浆砌石挡土墙等）周边及顶部填筑土方，应在建筑物强度达到设计强度75%以上的情况下施工；填土前应清除建筑物表面的乳皮、粉尘及油污等；填筑时须先将建筑物表面湿润，边涂泥浆、边铺土、边夯实，涂浆高度应与铺土高度一致，并与下部涂层衔接，涂层厚为3～5 mm；严禁泥浆干固后铺土、夯实；涵管管顶以上及两侧1 m范围内的填土必须用小型机具压实，并保持平衡上升。

2.2.10 土石方弃运

土方回填优先利用现状开挖土石方，剩余土石方不得弃置于周边农田，经与当地村委会沟通确定可统一弃运至项目区附近地势低洼处，弃土点距离项目各建设点加权平均距离为1.5～2km。

2.3 安全事项

2.3.1 土方工程

①人工挖掘土方必须遵守下列规定：开挖土方的操作人员之间，必须保持足够的安全距离；土方开挖必须自上而下顺序放坡进行，严禁采用挖空底脚的操作方法；

②在靠近建筑物、设备基础、电杆及各种脚手架附近挖土时，必须采取安全防护措施；

③高陡边坡处施工必须遵守下列规定：作业人员必须绑系安全带；边坡开挖中如遇地下水涌出，应先排水，后开挖；开挖工作应与装运作业面相互错开，严禁上、下双重作业；弃土下方和有滚石危险及范围内的道路，应设警告标志，作业时坡下严禁通行；坡面上的操作人员对松动的土、石块必须及时清除，严禁在危石下方作业、休息和存放机具；

④机械在坡边、沟槽边作业时，应与边缘保持必要的安全距离，使轮胎(履带)压在坚实的地面上，并随时观察边坡的情况，发现问题要立即采取措施，保证安全；

2.3.2 石方工程安全注意事项

①进入施工区域必须戴安全帽，严禁穿高跟鞋、拖鞋等进入施工现场。

②进行安全宣传教育，对危险的施工环节，配设醒目的安全标志和防护设施。

2.3.3 施工用电安全注意事项

贵州省建设工程设计出图专用章
宏 路 勘 察 设 计 有 限 公 司
资质等级范围：水利行业乙级；
资质证书编号：A152A00448 有效期至：2031年02月11日

①所有电线均应架空，过道或穿墙均要用钢管或胶套管保护，严禁利用大地作为工作零线。

②配电箱、开关箱内电气设备完好无缺，箱体下方进出电线符合“一机、一闸、一箱、一漏电”的要求，门、锁完善，有防雨、防尘措施，箱内无杂物，箱前通道畅通。

③所有电动机具电源都必须通过触电保护器，电线绝缘良好无破损，插座完整，接线正确，严禁将工作零线错接到地极孔中，严禁用电线代替插头直接插入插座内。

④配置电线必须选择合理导线截面，以防止因负荷过大造成停电和着火事件。

⑤电线与地面、各种工程设施、建筑物、树木等应保持足够的安全距离，并应尽量在道路的一侧，不妨碍交通和施工机具的装、拆及运转，要避开堆料、挖槽、临时工棚用地。

⑥现场的一切电器设备必须由持证电工安装、维护，非电工不得私自安装、维修、移动一切电器设备。

2.4 渡槽施工

澄迈县2023年度永发镇小型农田水利项目施工说明

A、工艺流程

渡槽的施工工艺为：施工准备→ 测量放样→ 墩、基础施工→ 排架墩施工→渡槽槽身预制吊装→接口处理→内壁处理→交付使用。

B、测量放样

（1）、布设本渡槽施工所需导线、水准点。

（2）、根据设计图纸，利用全站仪打出轴线控制桩，施放出槽架基础、槽墩、槽台基坑开挖线，并做好记桩工作。

C、基坑开挖

（1）、做好基坑周围排水工作。

（2）、采用挖掘机沿开挖线开挖，开挖边坡1:1，边坡出现不稳定时，则重新处理，能够采用支撑、打桩或挖平台放缓坡度等方法，具体视实际情况定。

（3）、挖至距基底设计标高3～5cm时，人工配合清凿整平，动力触探判断基底承载力。

（4）、应在基础尺寸线外设置一集水坑，以排除渗水或雨天积水。

D、排架墩基础施工

渡槽桥墩基础均采用C25混凝土扩大基础。基坑检验合格后，支模进行基础混凝土的现浇作业。渡槽基础混凝土浇筑要经渡槽基础验收合格后再浇筑，模板采用钢模进行拼装，用钢管做围檩，在模板底部外侧预设短钢筋来固定模板底部，上部用钢管斜撑调整垂直度并固定于坑壁上。安装前，在模板上涂刷脱模剂，安装完毕后及时检查位置（轴线）及几何尺寸是否符合图纸要求。

混凝土采用集中拌和，运输车运送到现场人工入仓。浇筑砼采用插入式振捣器进行捣实，振捣器的插入要紧跟砼的入模，防止漏振与过振。浇筑时在整个平截面范围水平分层进行浇筑，每层厚度不大于30cm，上下两层间隙时间应尽量缩短，在振捣时要将插入式振捣器的振动棒稍伸入到下层5～10cm。振捣时间以被振捣砼表面停止沉落和表面气泡不再冒出为准。基础顶面要做好抹面工作。

混凝土浇筑完成并在收浆后尽快予以覆盖和洒水养护。混凝土洒水养护时间一般为7d，每天洒水次数以能保持混凝土表面经常处于湿润状态为度。拆模后采用塑料薄膜封闭养护。

E、渡槽槽身浇筑

（1）模板

渡槽槽身模板采用专门定制钢模。

（2）钢筋

钢筋在钢筋加工厂集中加工编号，现场绑扎。

（3）混凝土入仓

1）混凝土浇筑自下而上进行，随混凝土浇筑面上升，依次封闭窗口，直至侧模边墙顶部，浇筑时应注意槽身两侧混凝土均匀上升，同时振捣器插入振捣，确保外表面光滑平顺密实无气孔、蜂窝麻面等缺陷。结构物设计顶面的混凝土浇筑完毕后，使其平整，高程应符合设计图纸规定。

2）浇筑前，应对模板做好刻度标记，浇筑过程中对混凝土上升速度应严格控制，以免对模板造成过大侧压力从而导致胀模。

贵州省建设工程设计出图专用章
资质等级范围：水利行业乙级；
（公路）专业乙级。
资质证书编号：A152100448 有效期至：2021年02月11日

（4）模板拆除：

在混凝土强度达到2.5MPa后即可拆除，底模混凝土强度达到设计强度的75%后可拆除。

（5）混凝土养护

混凝土浇筑收仓6~18h后，开始对混凝土进行洒水养护。渡槽内部表面平铺一层干稻草之后，加以洒水养护，保持混凝土表面湿润；渡槽外部表面采用涂刷混凝土养护剂的方法进行养护。采用过流表面采取流水养护，养护时间不少于28天。混凝土养护设专人负责，并做好养护记录。

（6）伸缩缝施工

渡槽10米设置伸缩缝一道，缝宽2cm。接缝处采用环氧粘贴橡皮止水、聚氯乙烯胶泥、沥青砂浆填塞。填塞方法：将缝内杂物清理干净，施工方法采用“热拌热铺”。

（7）上部结构施工

栏杆施工时，模板采用定型钢模，使其具备足够的强度和刚度，面板要求平整光滑，接缝严密。内外模用对拉螺杆紧固，形成整体。栏杆底面与下部连接混凝土接缝要精心处理，以防漏浆。混凝土采用混凝土拌和站拌制，混凝土搅拌运输车运送至浇筑地点，人工撮料入仓，插入式振捣器振捣密实，确保内实外光。

2.5 其他

图中未详事项宜按有关规范执行。

贵州省建设工程设计出图专用章
宏骏勘察设计有限公司
资质等级范围：水利行业乙级；
公路行业（公路）专业乙级。
资质证书编号：A152A00448 有效期至：2031年02月11日

澄迈县2023年度永发镇小型农田水利项目平面布置图

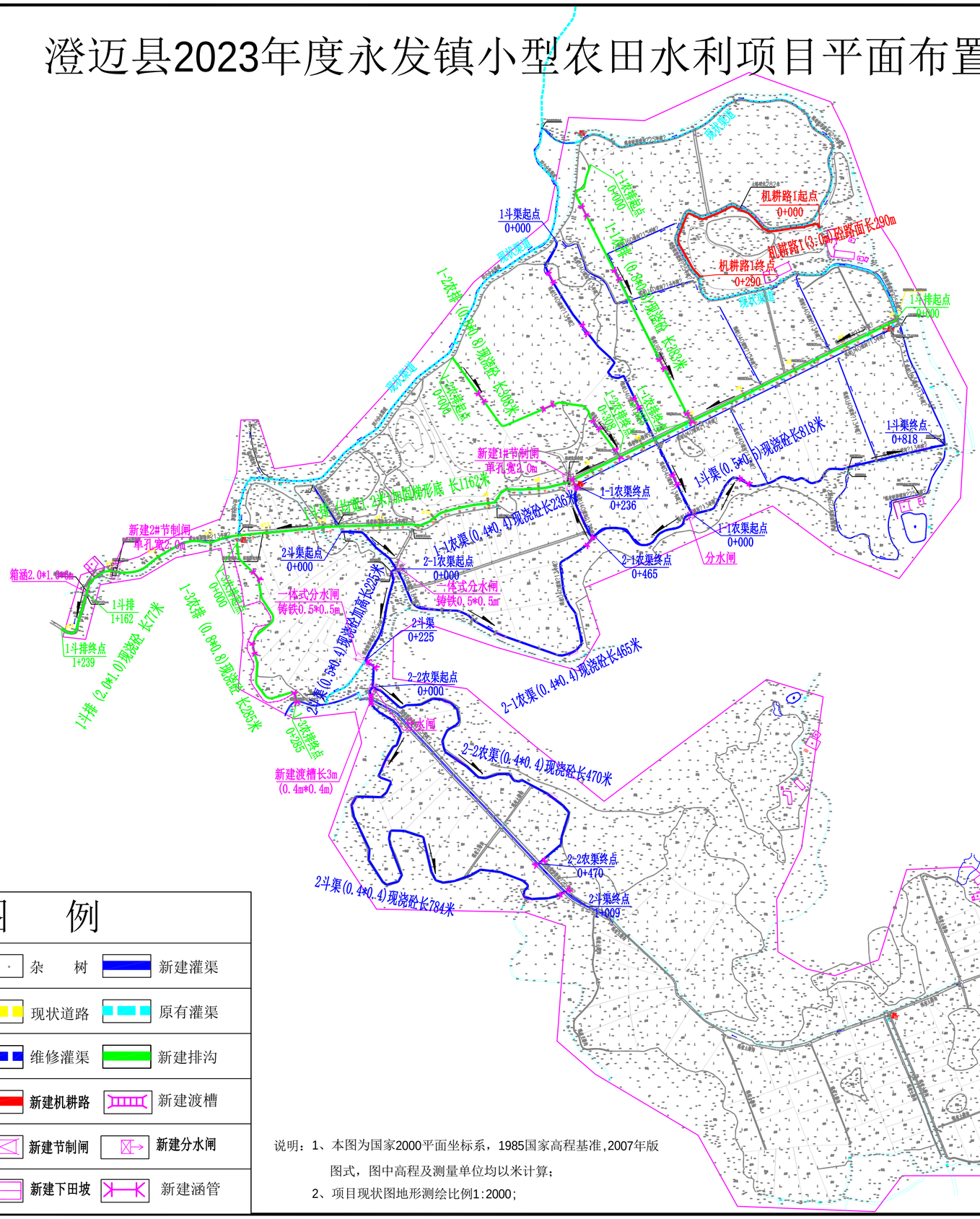

图　例

方向标记	杂　树	新建灌渠
荒 草 地	现状道路	原有灌渠
水　田	维修灌渠	新建排沟
灌 木 林	新建机耕路	新建渡槽
新建箱涵	新建节制闸	新建分水闸
水　陂	新建下田坡	新建涵管

说明：1、本图为国家2000平面坐标系，1985国家高程基准,2007年版图式，图中高程及测量单位均以米计算；

2、项目现状图地形测绘比例1:2000；

宏骏勘察设计有限公司
Hong Jun survey and Design Co., Ltd
资质证书编号：A352012408
建筑行业（建筑工程）乙级
市政行业乙级
水利行业丙级
公路行业（公路）专业丙级
风景园林专项乙级

备注 REMARK

项目编码 STAMP
(打码机打码位置)

审定 AUTHORIZED FOR ISSUE BY	刘 健	刘健
审核 REVIEWED BY	张 鹤	张鹤
项目负责 PROJECT DIRECTOR	王 鹏	
专业负责 DISCIPLINE RESPONSIBLE	张 鹤	张鹤
校对 PRECHECKED BY	王 鹏	
设计 DESIGNED BY	蔡珏徐	

建设单位 CONSTRUCTE WITH
澄迈县乡村振兴服务中心

工程名称 PROJECT
澄迈县2023年度永发镇小型农田水利项目

子项名称 ITEM

图名 DRAWING TITLE
平面布置图

设计号 PRO NO.			
图号 DRAWING NO.	01	版次 CHANGED NO.	A
图别 DWG TYPE	水 利	日期 DATE	2026.10

注意：
本图须经签署并加盖本公司专用出图章方为有效；
本施工图应经相关部门审批通过后方可施工；
本图版权归宏骏勘察设计有限公司所有。

贵州省建设工程勘察设计资质证书
宏骏勘察设计有限公司
资质等级范围：水利行业乙级；
公路行业（公路）专业乙级。
资质证书编号：A152A00448 有效期至：2031年02月11日

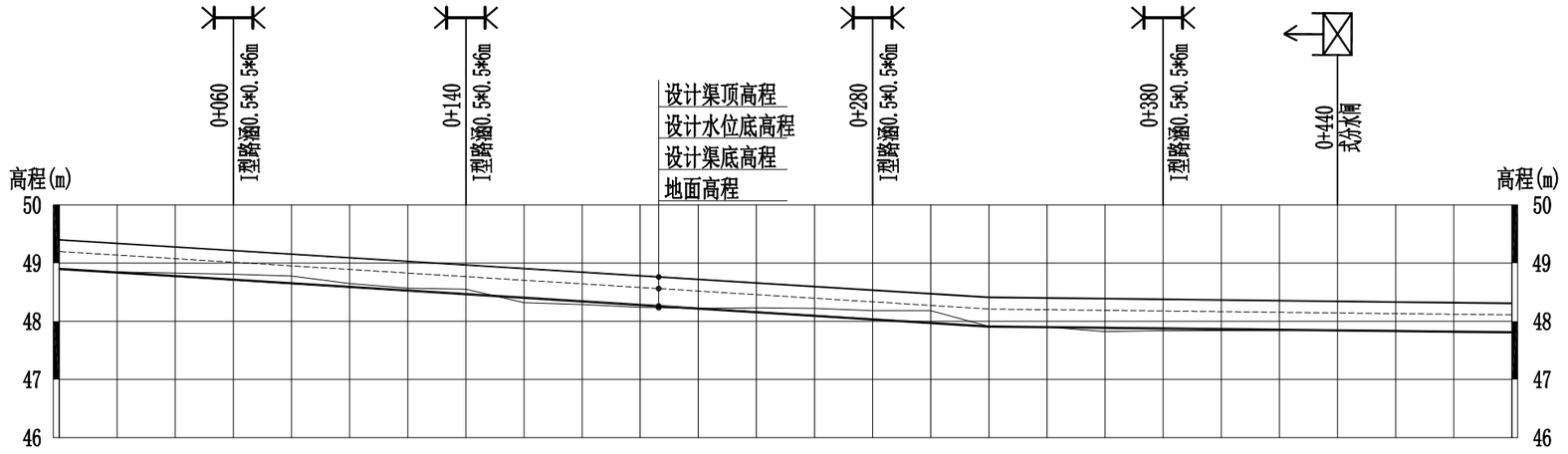

桩号	0+000	0+020	0+040	0+060	0+080	0+100	0+120	0+140	0+160	0+180	0+200	0+220	0+240	0+260	0+280	0+300	0+320	0+340	0+360	0+380	0+400	0+420	0+440	0+460	0+480	0+500
地面高程	48.90	48.85	48.83	48.81	48.78	48.65	48.57	48.55	48.32	48.29	48.24	48.22	48.23	48.22	48.18	48.18	47.91	47.90	47.82	47.84	47.84	47.84	47.84	47.84	47.81	47.81
设计渠顶高程（m）	49.40	49.34	49.28	49.22	49.15	49.09	49.03	48.97	48.91	48.84	48.78	48.72	48.66	48.60	48.53	48.47	48.41	48.40	48.39	48.38	48.37	48.35	48.34	48.33	48.32	48.31
设计水位底高程（m）	49.20	49.14	49.08	49.01	48.95	48.89	48.83	48.77	48.71	48.64	48.58	48.52	48.46	48.40	48.33	48.27	48.21	48.20	48.19	48.18	48.17	48.15	48.14	48.13	48.12	48.11
设计渠底高程（m）	48.90	48.84	48.78	48.71	48.65	48.59	48.53	48.47	48.40	48.34	48.28	48.22	48.16	48.10	48.03	47.97	47.91	47.90	47.89	47.88	47.87	47.85	47.84	47.83	47.82	47.81
挖深+、填高-(m)	0.25	0.26	0.30	0.35	0.38	0.31	0.29	0.33	0.17	0.20	0.21	0.25	0.32	0.37	0.40	0.46	0.25	0.25	0.18	0.21	0.22	0.24	0.25	0.26	0.24	0.25
比降		320.22/3.09‰																179.848/0.56‰								

1斗渠纵断面1　纵向 1:100　横向 1:2000

说明：
1、渠道清表土厚20cm；
2、高程以m计，桩号以km+m计，尺寸单位除注明外均以cm计；
3、新建（重建）渠道农门沿渠道每间隔30m布置一个,人行桥按每100m设置一座；
4、建筑物位置及数量可根据实际情况做适当调整和增减；
5、土方填筑标准：粘性土压实度不小于0.91，砂卵石相对密实度不小于0.60；
6、现浇矩形渠道每隔10米设置一道施工缝，缝宽2cm,采用聚乙烯闭孔泡沫板填缝；
7、护坡草皮种植为大油叶草。

宏骏勘察设计有限公司
Hong Jun Survey and Design Co.,Ltd
资质证书编号：A352012408
建筑行业（建筑工程）乙级
市政行业乙级
水利行业丙级
公路行业（公路）专业丙级
风景园林专项乙级

备注 REMARK

项目编码 STAMP
(打码机打码位置)

审定 AUTHORIZED FOR ISSUE BY	刘 健	刘健
审核 REVIEWED BY	张 鹤	张鹤
项目负责 PROJECT DIRECTOR	王 鹏	
专业负责 DISCIPLINE RESPONSIBLE	张 鹤	张鹤
校对 PRECHECKED BY	王 鹏	
设计 DESIGNED BY	蔡珏徐	

建设单位 CONSTRUCTE WITH　澄迈县乡村振兴服务中心

工程名称 PROJECT　澄迈县2023年度永发镇小型农田水利项目

子项名称 ITEM

图名 DRAWING TITLE　1斗渠(0.5*0.5)现浇砼长818米(1/3)

设计号 NO.

图号 DRAWING NO.	02	版次 ISSUED NO.	A
专业 DISCIPLINE	水利	日期 DATE	2026.10

贵州省建设工程设计出图专用章
宏骏勘察设计有限公司
资质等级范围：水利行业乙级；
公路行业（公路）专业丙级；
风景园林专项乙级
资质证书编号：A152A00[illegible]有效期至：2031年02月11日

注意：
本图须经签署并加盖本公司专用出图章方为有效；
本施工图应经相关部门审批通过后方可施工；
本图版权归宏骏勘察设计有限公司所有。

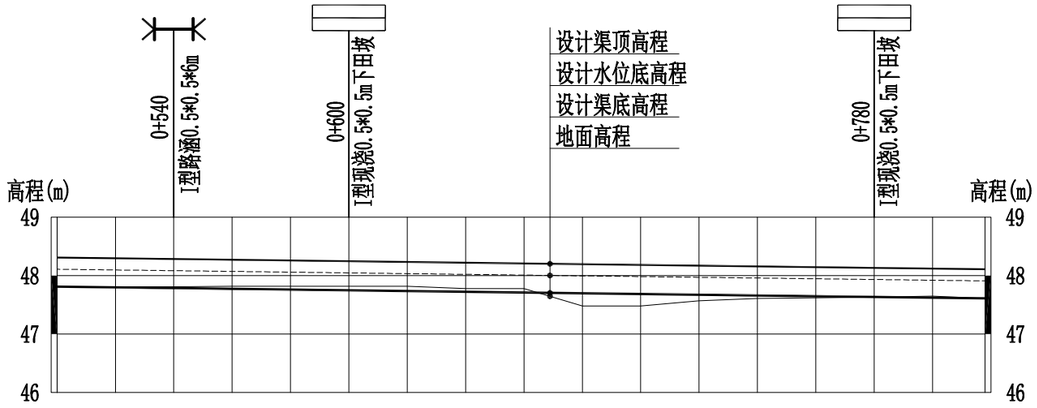

桩号	0+500	0+520	0+540	0+560	0+580	0+600	0+620	0+640	0+660	0+680	0+700	0+720	0+740	0+760	0+780	0+800	0+818
地面高程	47.81	47.81	47.81	47.82	47.82	47.82	47.82	47.78	47.78	47.48	47.48	47.57	47.61	47.62	47.63	47.65	47.61
设计渠顶高程（m）	48.31	48.30	48.28	48.27	48.26	48.25	48.23	48.22	48.21	48.20	48.18	48.17	48.16	48.15	48.13	48.12	48.11
设计水位底高程（m）	48.11	48.10	48.08	48.07	48.06	48.05	48.03	48.02	48.01	48.00	47.98	47.97	47.96	47.95	47.93	47.92	47.91
设计渠底高程（m）	47.81	47.80	47.78	47.77	47.76	47.75	47.73	47.72	47.71	47.70	47.68	47.67	47.66	47.65	47.63	47.62	47.61
挖深+、填高-(m)	0.25	0.26	0.28	0.30	0.31	0.32	0.34	0.31	0.32	0.03	0.05	0.15	0.20	0.22	0.25	0.28	0.25
比降		318.076/0.63‰															

1斗渠纵断面2

纵向 1:100
横向 1:2000

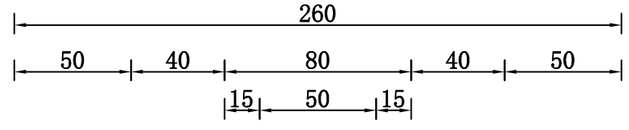

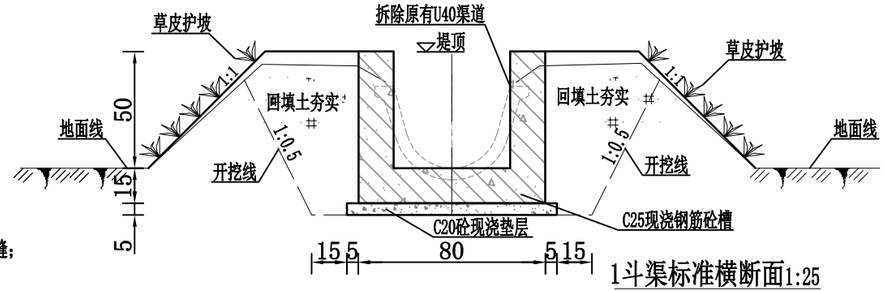

1斗渠标准横断面1:25

桩号0+000-0+440

说明：
1、渠道清表土厚20cm；
2、高程以m计，桩号以km+m计，尺寸单位除注明外均以cm计；
3、新建（重建）渠道农门沿渠道每间隔30m布置一个,人行桥按每100m设置一座；
4、建筑物位置及数量可根据实际情况做适当调整和增减；
5、土方填筑标准：粘性土压实度不小于0.91，砂卵石相对密实度不小于0.60；
6、现浇矩形渠道每隔10米设置一道施工缝，缝宽2cm,采用聚乙烯闭孔泡沫板填缝；
7、护坡草皮种植为大油叶草。

宏骏勘察设计有限公司
Hong Jun Survey and Design Co., Ltd
资质证书编号：A352012408
建筑行业（建筑工程）乙级
市政行业乙级
水利行业丙级
公路行业（公路）专业丙级
风景园林专项乙级

备注 REMARK

项目编码 STAMP
(打码机打码位置)

审定 AUTHORIZED FOR ISSUE BY	刘 健	刘健
审核 REVIEWED BY	张 鹤	张鹤
项目负责 PROJECT DIRECTOR	王 鹏	
专业负责 DISCIPLINE RESPONSIBLE	张 鹤	张鹤
校对 PRECHECKED BY	王 鹏	
设计 DESIGNED BY	蔡珏徐	

委托单位	澄迈县乡村振兴服务中心
工程名称	澄迈县2023年度永发镇小型农田水利项目
子项名称	
图名	1斗渠(0.5*0.5)现浇段长818米(2/3)
设计号 PRO NO.	
图号 DRAWING NO.	03
版次 CHANGED NO.	A
图别 DWG TYPE	水 利
日期 DATE	2026.10

注意：
本图须经签署并加盖本公司专用出图章方为有效；
本施工图应经相关部门审批通过后方可施工；
本图版权归宏骏勘察设计有限公司所有。

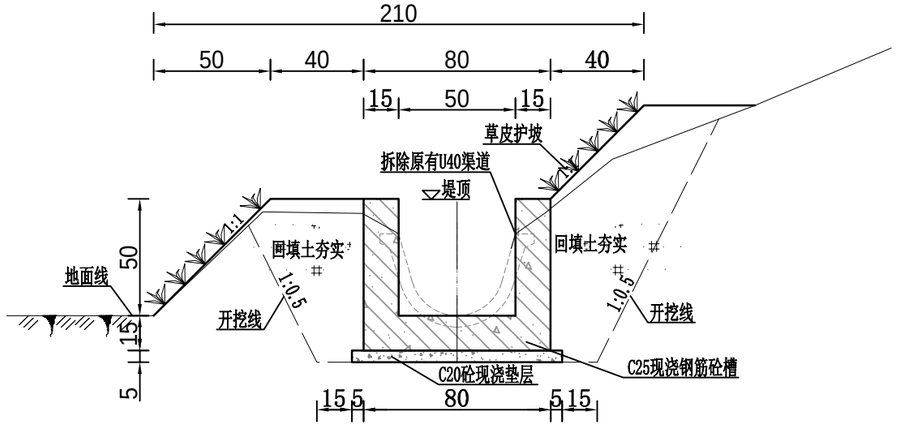

1斗渠标准横断面1:25

桩号0+440-0+680

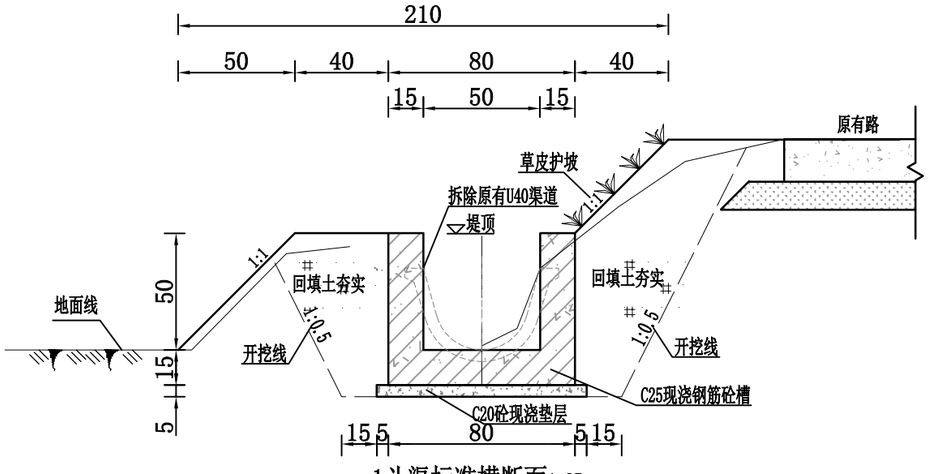

1斗渠标准横断面1:25

桩号0+680-0+818

说明：

1、渠道清表土厚20cm；

2、高程以m计，桩号以km+m计，尺寸单位除注明外均以cm计；

3、新建（重建）渠道农门沿渠道每间隔30m布置一个,人行桥按每100m设置一座；

4、建筑物位置及数量可根据实际情况做适当调整和增减；

5、土方填筑标准：粘性土压实度不小于0.91，砂卵石相对密实度不小于0.60；

6、现浇矩形渠道每隔10米设置一道施工缝，缝宽2cm,采用聚乙烯闭孔泡沫板填缝；

7、护坡草皮种植为大油叶草。

宏骏勘察设计有限公司
Hong Jun Survey and Design Co., Ltd
资质证书编号：A352012408
建筑行业（建筑工程）乙级
市政行业乙级
水利行业丙级
公路行业（公路）专业丙级
风景园林专项乙级

备注 REMARK

项目编码 STAMP
(打码机打码位置)

审定 AUTHORIZED FOR ISSUE BY	刘 健	刘健
审核 REVIEWED BY	张 鹤	张鹤
项目负责 PROJECT DIRECTOR	王 鹏	
专业负责 DISCIPLINE RESPONSIBLE	张 鹤	张鹤
校对 PRECHECKED BY	王 鹏	
设计 DESIGNED BY	蔡珏徐	

建设单位 CONSTRUCTE WITH 澄迈县乡村振兴服务中心

工程名称 PROJECT 澄迈县2023年度永发镇小型农田水利项目

子项名称 ITEM

图名 DRAWING TITLE 1斗渠(0.5*0.5)现浇砼长818米(3/3)

设计号 PRO NO.

图号 DRAWING NO.	04	版次 CHANGED NO.	A
图别 DWG TYPE	水 利	日期 DATE	2026.10

贵州省建筑设计出图专用章
宏骏勘察设计有限公司
资质证书编号：A352012408

注意：

本图须经签署并加盖本公司专用出图章方为有效；

本施工图应经相关部门审批通过后方可施工；

本图版权归宏骏勘察设计有限公司所有。

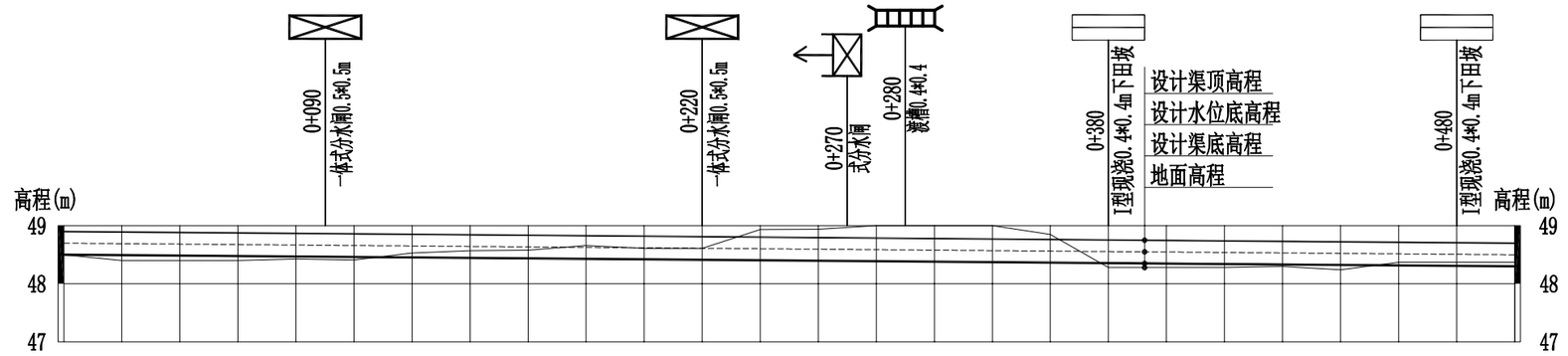

桩号	0+000	0+020	0+040	0+060	0+080	0+100	0+120	0+140	0+160	0+180	0+200	0+220	0+240	0+260	0+280	0+300	0+320	0+340	0+360	0+380	0+400	0+420	0+440	0+460	0+480	0+500
地面高程	48.50	48.40	48.40	48.40	48.43	48.41	48.53	48.57	48.58	48.66	48.61	48.61	48.95	48.94	49.06	49.09	49.07	48.85	48.28	48.28	48.28	48.30	48.24	48.37	48.37	48.37
设计渠顶高程（m）	48.90	48.89	48.88	48.88	48.87	48.86	48.85	48.84	48.84	48.83	48.82	48.81	48.80	48.80	48.79	48.78	48.77	48.76	48.76	48.75	48.74	48.73	48.72	48.72	48.71	48.70
设计水位底高程（m）	48.70	48.69	48.68	48.68	48.67	48.66	48.65	48.64	48.64	48.63	48.62	48.61	48.60	48.60	48.59	48.58	48.57	48.56	48.56	48.55	48.54	48.53	48.52	48.52	48.51	48.50
设计渠底高程（m）	48.50	48.49	48.48	48.48	48.47	48.46	48.45	48.44	48.44	48.43	48.42	48.41	48.40	48.40	48.39	48.38	48.37	48.36	48.36	48.35	48.34	48.33	48.32	48.32	48.31	48.30
挖深+、填高-(m)	0.25	0.16	0.17	0.17	0.21	0.20	0.33	0.38	0.39	0.48	0.44	0.45	0.78	0.79	0.86	0.87	0.88	0.74	0.17	0.18	0.19	0.22	0.17	0.30	0.31	0.32
比降	← 500.032/0.4‰ →																									

2斗渠纵断面1

纵向 1:100
横向 1:2000

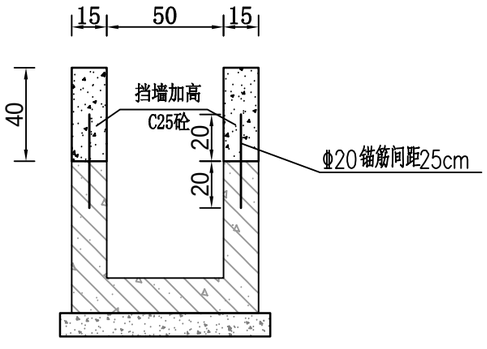

2斗渠加高段横断面1:25

桩号0+000-0+225

说明：
1、渠道清表土厚20cm；
2、高程以m计，桩号以km+m计，尺寸单位除注明外均以cm计；
3、新建（重建）渠道农门沿渠道每间隔30m布置一个,人行桥按每100m设置一座；
4、建筑物位置及数量可根据实际情况做适当调整和增减；
5、土方填筑标准：粘性土压实度不小于0.91，砂卵石相对密实度不小于0.60；
6、现浇矩形渠道每隔10米设置一道施工缝，缝宽2cm,采用聚乙烯闭孔泡沫板填缝；
7、护坡草皮种植为大油叶草。

宏骏勘察设计有限公司
Hong jun survey and Design Co., Ltd
资质证书编号：A352012408
建筑行业（建筑工程）乙级
市政行业乙级
水利行业丙级
公路行业（公路）专业丙级
风景园林专项乙级

备注 REMARK

项目编码 STAMP
(打码机打码位置)

审定 AUTHORIZED FOR ISSUE BY	刘 健	刘健
审核 REVIEWED BY	张 鹤	张鹤
项目负责 PROJECT DIRECTOR	王 鹏	
专业负责 DISCIPLINE RESPONSIBLE	张 鹤	张鹤
校对 PRECHECKED BY	王 鹏	
设计 DESIGNED BY	蔡珏徐	

建设单位 CONSTRUCTE WITH 澄迈县乡村振兴服务中心

工程名称 澄迈县2023年度永发镇小型农田水利项目

子项名称

图名 2斗渠断面图（1/3）

设计号

图号 DRAWING NO.	05	版次 CHANGED NO.	A
图别 DWG TYPE	水 利	日期 DATE	2026.10

注意：
本图须经签署并加盖本公司专用出图章方为有效；
本施工图应经相关部门审批通过后方可施工；
本图版权归宏骏勘察设计有限公司所有。

贵州省建设工程设计证书
宏骏勘察设计有限公司
资质等级范围：水利行业乙级；
公路行业（公路）专业丙级；
证书编号：A152012408 有效期至：2031年02月11日

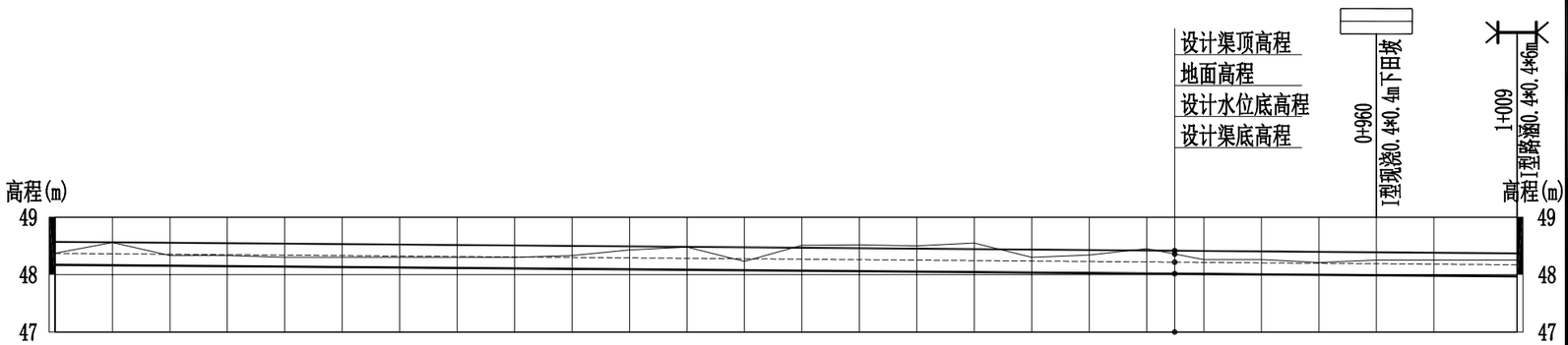

桩号	0+500	0+520	0+540	0+560	0+580	0+600	0+620	0+640	0+660	0+680	0+700	0+720	0+740	0+760	0+780	0+800	0+820	0+840	0+860	0+880	0+900	0+920	0+940	0+960	0+980	1+000	1+009
地面高程	48.37	48.56	48.33	48.33	48.30	48.30	48.30	48.30	48.30	48.33	48.43	48.48	48.23	48.51	48.52	48.50	48.55	48.30	48.34	48.45	48.26	48.26	48.21	48.25	48.25	48.25	48.25
设计渠顶高程（m）	48.57	48.56	48.55	48.55	48.54	48.53	48.52	48.52	48.51	48.50	48.49	48.48	48.48	48.47	48.46	48.45	48.44	48.44	48.43	48.42	48.41	48.40	48.40	48.39	48.38	48.37	48.37
设计水位底高程（m）	48.37	48.36	48.35	48.35	48.34	48.33	48.32	48.31	48.31	48.30	48.29	48.28	48.28	48.27	48.26	48.25	48.24	48.24	48.23	48.22	48.21	48.20	48.20	48.19	48.18	48.17	48.17
设计渠底高程（m）	48.17	48.16	48.15	48.15	48.14	48.13	48.12	48.11	48.11	48.10	48.09	48.08	48.08	48.07	48.06	48.05	48.04	48.04	48.03	48.02	48.01	48.00	48.00	47.99	47.98	47.97	47.97
挖深+、填高-(m)	0.45	0.65	0.43	0.43	0.41	0.42	0.43	0.44	0.44	0.48	0.59	0.65	0.40	0.69	0.71	0.70	0.76	0.51	0.56	0.68	0.50	0.51	0.46	0.51	0.52	0.53	0.53
比降		509/0.39‰																									

2斗渠纵断面2

纵向 1:100
横向 1:2000

说明：
1、渠道清表土厚20cm；
2、高程以m计，桩号以km+m计，尺寸单位除注明外均以cm计；
3、新建（重建）渠道农门沿渠道每间隔30m布置一个,人行桥按每100m设置一座；
4、建筑物位置及数量可根据实际情况做适当调整和增减；
5、土方填筑标准：粘性土压实度不小于0.91，砂卵石相对密实度不小于0.60；
6、现浇矩形渠道每隔10米设置一道施工缝，缝宽2cm,采用聚乙烯闭孔泡沫板填缝；
7、护坡草皮种植为大油叶草。

宏骏勘察设计有限公司
Hong Jun Survey and Design Co., Ltd
资质证书编号：A352012408
建筑行业（建筑工程）乙级
市政行业乙级
水利行业丙级
公路行业（公路）专业丙级
风景园林专项乙级

备注 REMARK

项目编码 STAMP
(打码机打码位置)

审定 AUTHORIZED FOR ISSUE BY	刘 健	刘健
审核 REVIEWED BY	张 鹤	张鹤
项目负责 PROJECT DIRECTOR	王 鹏	
专业负责 DISCIPLINE RESPONSIBLE	张 鹤	张鹤
校对 PRECHECKED BY	王 鹏	
设计 DESIGNED BY	蔡珏徐	

建设单位 CONSTRUCTE WITH 澄迈县乡村振兴服务中心

工程名称 澄迈县2023年度永发镇小型农田水利项目

子项名称 —

图名 2斗渠断面图 (2/3)

设计号 —

儋州市建设工程设计监理专用章
宏骏勘察设计有限公司
资质证书编号：A352012408 有效期至：2031年02月11日

图号 DRAWING NO.	06	版次 CHANGED NO.	A
图别 DWG TYPE	水 利	日期 DATE	2026.10

注意：
本图须经签署并加盖本公司专用出图章方为有效；
本施工图应经相关部门审批通过后方可施工；
本图版权归宏骏勘察设计有限公司所有。

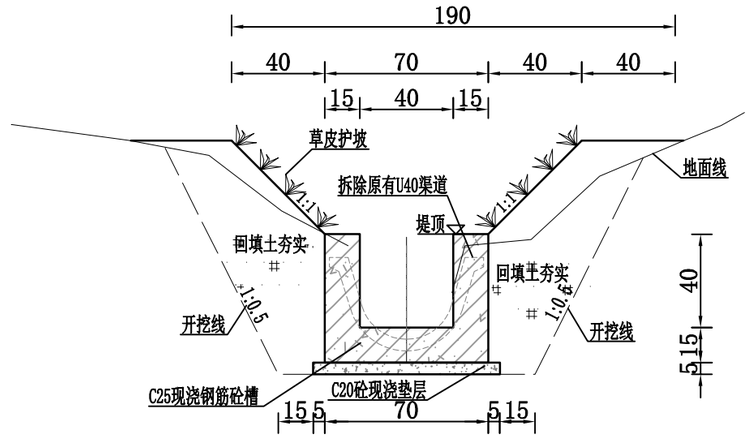

2斗渠标准横断面 1:25

桩号0+225-0+336

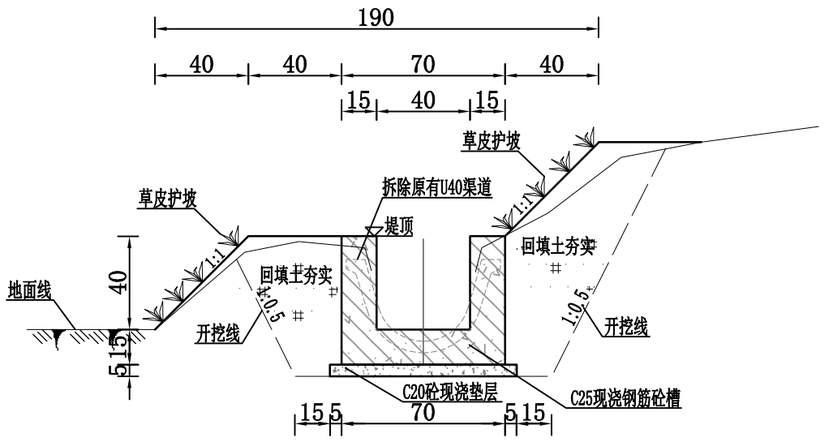

2斗渠标准横断面 1:25

桩号0+336-1+009

说明：

1、渠道清表土厚20cm；

2、高程以m计，桩号以km+m计，尺寸单位除注明外均以cm计；

3、新建（重建）渠道农门沿渠道每间隔30m布置一个,人行桥按每100m设置一座；

4、建筑物位置及数量可根据实际情况做适当调整和增减；

5、土方填筑标准：粘性土压实度不小于0.91，砂卵石相对密实度不小于0.60；

6、现浇矩形渠道每隔10米设置一道施工缝，缝宽2cm,采用聚乙烯闭孔泡沫板填缝；

7、护坡草皮种植为大油叶草。

宏骏勘察设计有限公司
Hong Jun Survey and Design Co., Ltd
资质证书编号：A352012408
建筑行业（建筑工程）乙级
市政行业乙级
水利行业丙级
公路行业（公路）专业丙级
风景园林专项乙级

备注 REMARK

项目编码 STAMP
（打码机打码位置）

审定 AUTHORIZED FOR ISSUE BY	刘 健	刘健
审核 REVIEWED BY	张 鹤	张鹤
项目负责 PROJECT DIRECTOR	王 鹏	
专业负责 DISCIPLINE RESPONSIBLE	张 鹤	张鹤
校对 PRECHECKED BY	王 鹏	
设计 DESIGNED BY	蔡珏徐	

建设单位 CONSTRUCTE WITH 澄迈县乡村振兴服务中心

工程名称 澄迈县2023年度永发镇小型农田水利项目

子项名称

图名 2斗渠断面图（3/3）

设计号

贵州省建筑工程设计有限公司
宏骏勘察设计有限公司
资质证书编号：A352012408 有效期至：2031年02月11日

图号 DRAWING NO.	07	版次 CHANGED NO.	A
图别 DWG TYPE	水 利	日期 DATE	2026.10

注意：

本图须经签署并加盖本公司专用出图章方为有效；

本施工图应经相关部门审批通过后方可施工；

本图版权归宏骏勘察设计有限公司所有。

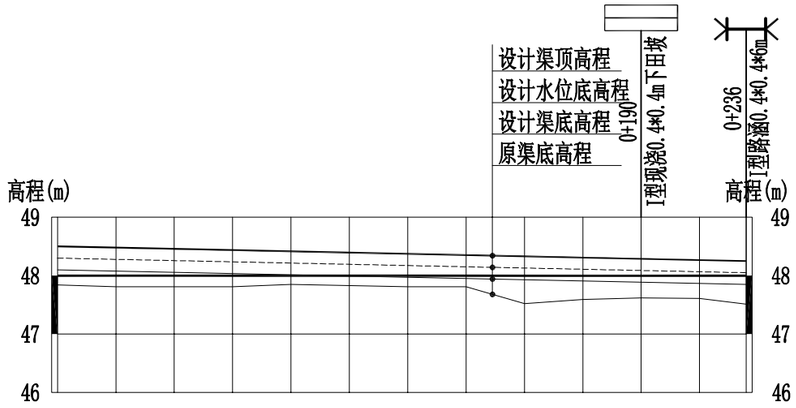

桩号	0+000	0+020	0+040	0+060	0+080	0+100	0+120	0+140	0+160	0+180	0+200	0+220	0+236
原渠底高程	47.84	47.81	47.81	47.81	47.85	47.83	47.81	47.81	47.52	47.59	47.62	47.61	47.51
设计渠顶高程（m）	48.50	48.48	48.46	48.44	48.42	48.39	48.37	48.35	48.33	48.31	48.29	48.27	48.25
设计水位底高程（m）	48.30	48.28	48.26	48.24	48.22	48.19	48.17	48.15	48.13	48.11	48.09	48.07	48.05
设计渠底高程（m）	48.10	48.08	48.06	48.04	48.02	47.99	47.97	47.95	47.93	47.91	47.89	47.87	47.85
挖深+、填高-(m)	0.51	0.50	0.48	0.47	0.42	0.40	0.41	0.39	0.66	0.57	0.53	0.50	0.59
比降		236.085/1.06‰											

1-1农渠纵断面

纵向 1:100
横向 1:2000

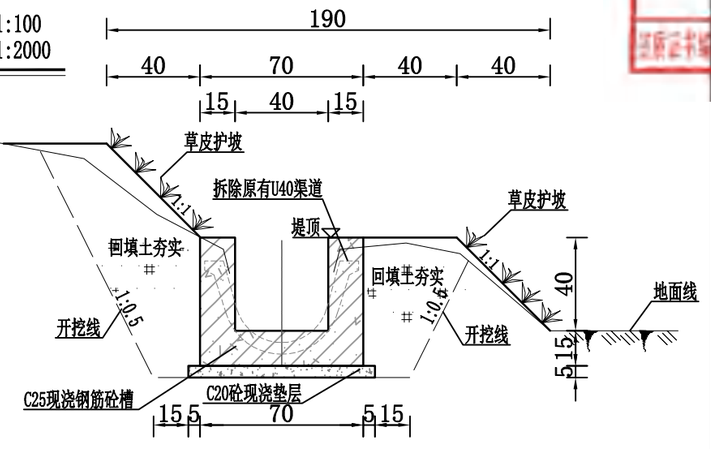

1-1农渠标准横断面1:25

桩号0+000-0+236

说明：

1、渠道清表土厚20cm；
2、高程以m计，桩号以km+m计，尺寸单位除注明外均以cm计；
3、新建（重建）渠道农门沿渠道每间隔30m布置一个,人行桥按每100m设置一座；
4、建筑物位置及数量可根据实际情况做适当调整和增减；
5、土方填筑标准：粘性土压实度不小于0.91，砂卵石相对密实度不小于0.60；
6、现浇矩形渠道每隔10米设置一道施工缝，缝宽2cm,采用聚乙烯闭孔泡沫板填缝；
7、护坡草皮种植为大油叶草。

宏骏勘察设计有限公司
Hong jun survey and Design Co., Ltd
资质证书编号：A352012408
建筑行业（建筑工程）乙级
市政行业乙级
水利行业丙级
公路行业（公路）专业丙级
风景园林专项乙级

备注 REMARK

项目编码 STAMP
(打码机打码位置)

审定 AUTHORIZED FOR ISSUE BY	刘 健	刘健
审核 REVIEWED BY	张 鹤	张鹤
项目负责 PROJECT DIRECTOR	王 鹏	
专业负责 DISCIPLINE RESPONSIBLE	张 鹤	张鹤
校对	王 鹏	
设计	蒋正锦	

建设单位 澄迈县乡村振兴服务中心

工程名称 澄迈县2023年度永发镇小型农田水利项目

子项名称 ITEM

图名 DRAWING TITLE 1-1农渠(0.4*0.4)现浇砼长236米

设计号 PRO NO.

图号 DRAWING NO.	08	版次 CHANGED NO.	A
图别 DWG TYPE	水 利	日 期 DATE	2026.10

注意：
本图须经签署并加盖本公司专用出图章方为有效；
本施工图应经相关部门审批通过后方可施工；
本图版权归宏骏勘察设计有限公司所有。

贵州省建设工程设计出图专用章
宏骏勘察设计有限公司
资质证书编号：A352012408
建筑行业（建筑工程）乙级
公路行业（公路）专业乙级

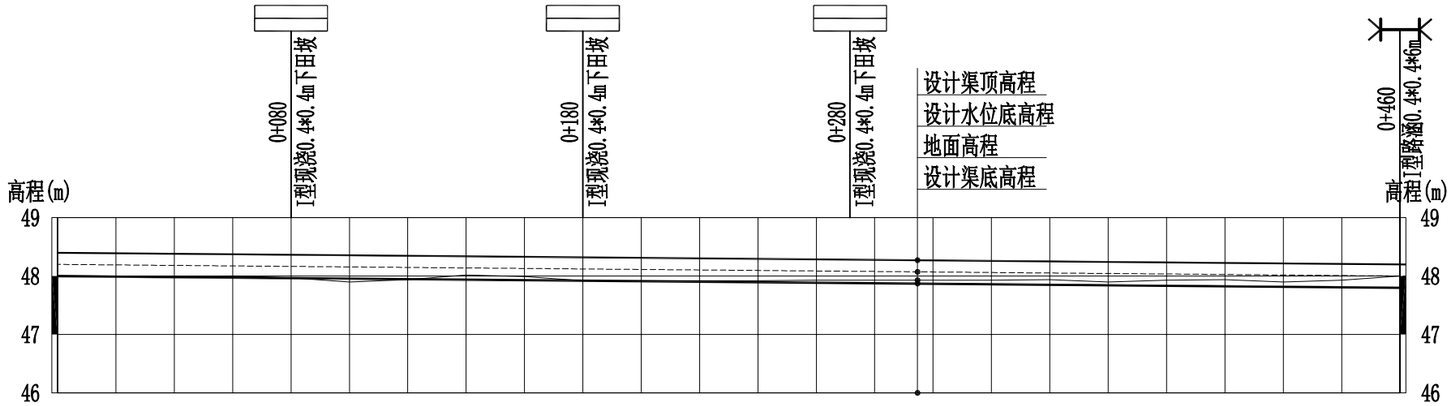

桩号	0+000	0+020	0+040	0+060	0+080	0+100	0+120	0+140	0+160	0+180	0+200	0+220	0+240	0+260	0+280	0+300	0+320	0+340	0+360	0+380	0+400	0+420	0+440	0+465
地面高程	48.01	48.00	47.99	48.00	47.97	47.90	47.94	48.02	47.99	47.92	47.92	47.92	47.92	47.93	47.93	47.93	47.93	47.94	47.90	47.93	47.94	47.90	47.93	48.00
设计渠顶高程（m）	48.50	48.49	48.48	48.47	48.47	48.46	48.45	48.44	48.43	48.42	48.41	48.40	48.40	48.39	48.38	48.37	48.36	48.35	48.34	48.34	48.33	48.32	48.31	48.30
设计水位底高程（m）	48.30	48.29	48.28	48.27	48.27	48.26	48.25	48.24	48.23	48.22	48.21	48.20	48.20	48.19	48.18	48.17	48.16	48.15	48.14	48.14	48.13	48.12	48.11	48.10
设计渠底高程（m）	48.10	48.09	48.08	48.07	48.07	48.06	48.05	48.04	48.03	48.02	48.01	48.00	48.00	47.99	47.98	47.97	47.96	47.95	47.94	47.94	47.93	47.92	47.91	47.90
挖深+、填高-(m)	0.26	0.26	0.26	0.28	0.25	0.19	0.24	0.33	0.31	0.25	0.26	0.27	0.27	0.29	0.30	0.31	0.32	0.34	0.31	0.34	0.36	0.33	0.37	0.45
比降	465.00/0.43‰																							

2-1农渠纵断面

纵向 1:100
横向 1:2000

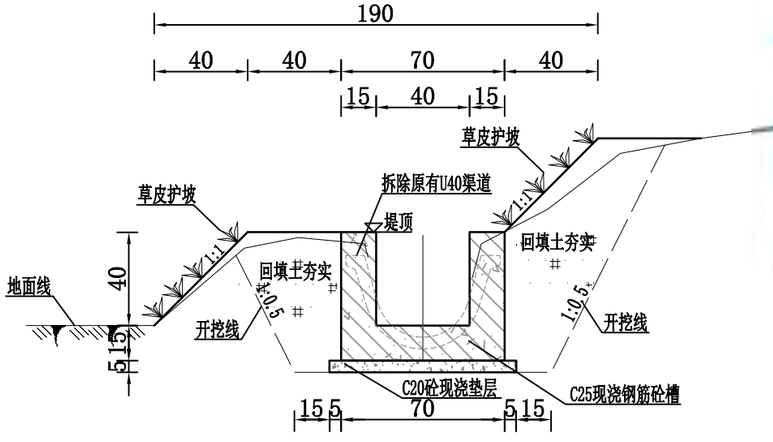

2-1农渠标准横断面 1:25

桩号0+000-0+465

说明：

1、渠道清表土厚20cm；
2、高程以m计，桩号以km+m计，尺寸单位除注明外均以cm计；
3、新建（重建）渠道农门沿渠道每间隔30m布置一个,人行桥按每100m设置一座；
4、建筑物位置及数量可根据实际情况做适当调整和增减；
5、土方填筑标准：粘性土压实度不小于0.91，砂卵石相对密实度不小于0.60；
6、现浇矩形渠道每隔10米设置一道施工缝，缝宽2cm,采用聚乙烯闭孔泡沫板填缝；
7、护坡草皮种植为大油叶草。

宏骏勘察设计有限公司
Hong Jun Survey and Design Co., Ltd
资质证书编号：A352012408
建筑行业（建筑工程）乙级
市政行业乙级
水利行业丙级
公路行业（公路）专业丙级
风景园林专项乙级

备注 REMARK

项目编码 STAMP
(打码机打码位置)

审定 AUTHORIZED FOR ISSUE BY	刘 健	刘健
审核 REVIEWED BY	张 鹤	张鹤
项目负责 PROJECT DIRECTOR	王 鹏	
专业负责 DISCIPLINE RESPONSIBLE	张 鹤	张鹤
校对 PRECHECKED BY	王 鹏	
设计 DESIGNED BY	蔡珏徐	

建设单位 CONSTRUCTE WITH 澄迈县乡村振兴服务中心

工程名称 澄迈县2023年度永发镇小型农田水利项目

子项名称

图名 2-1农渠(0.4*0.4)现浇段长465米

设计号

澄迈县建设工程施工图设计文件审查章
宏骏勘察设计有限公司
资质等级：水利行业乙级；
公路行业乙级
证书编号：A152A000448 有效期至：2031年02月11日

图号 DRAWING NO.	09	版次 CHANGED NO.	A
图别 DWG TYPE	水 利	日期 DATE	2026.10

注意：

本图须经签署并加盖本公司专用出图章方为有效；
本施工图应经相关部门审批通过后方可施工；
本图版权归宏骏勘察设计有限公司所有。

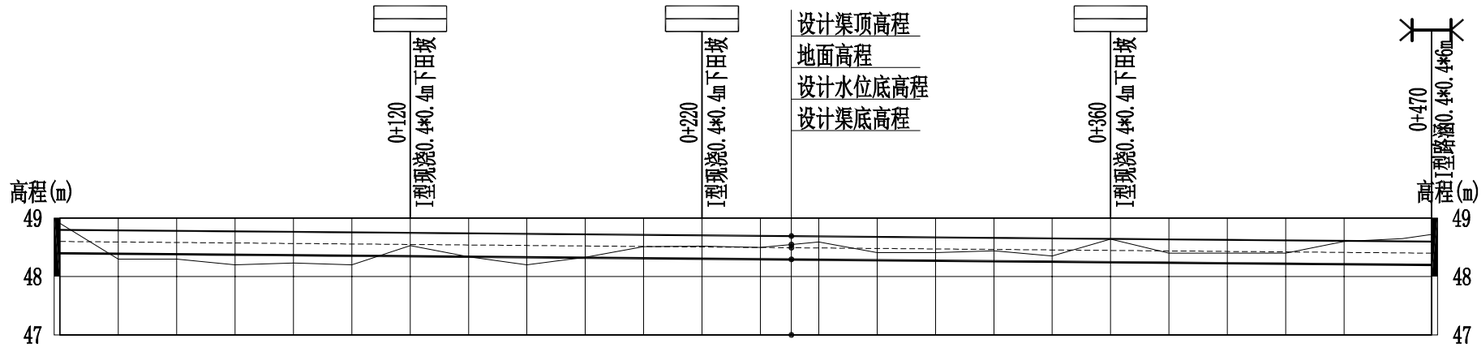

桩号	0+000	0+020	0+040	0+060	0+080	0+100	0+120	0+140	0+160	0+180	0+200	0+220	0+240	0+260	0+280	0+300	0+320	0+340	0+360	0+380	0+400	0+420	0+440	0+460	0+470
地面高程	48.91	48.30	48.30	48.20	48.23	48.20	48.53	48.34	48.20	48.33	48.51	48.52	48.50	48.59	48.41	48.41	48.44	48.35	48.64	48.40	48.40	48.40	48.60	48.65	48.72
设计渠顶高程（m）	48.80	48.79	48.78	48.77	48.77	48.76	48.75	48.74	48.73	48.72	48.71	48.71	48.70	48.69	48.68	48.67	48.66	48.66	48.65	48.64	48.63	48.62	48.61	48.60	48.60
设计水位底高程（m）	48.60	48.59	48.58	48.57	48.57	48.56	48.55	48.54	48.53	48.52	48.51	48.51	48.50	48.49	48.48	48.47	48.46	48.46	48.45	48.44	48.43	48.42	48.41	48.40	48.40
设计渠底高程（m）	48.40	48.39	48.38	48.37	48.37	48.36	48.35	48.34	48.33	48.32	48.31	48.31	48.30	48.29	48.28	48.27	48.26	48.26	48.25	48.24	48.23	48.22	48.21	48.20	48.20
挖深+、填高-(m)	0.76	0.16	0.17	0.08	0.11	0.09	0.43	0.25	0.12	0.26	0.45	0.46	0.45	0.55	0.38	0.39	0.43	0.34	0.64	0.41	0.42	0.43	0.64	0.70	0.77
比降		470.00/0.43‰																							

2-2农渠纵断面　纵向 1:100　横向 1:2000

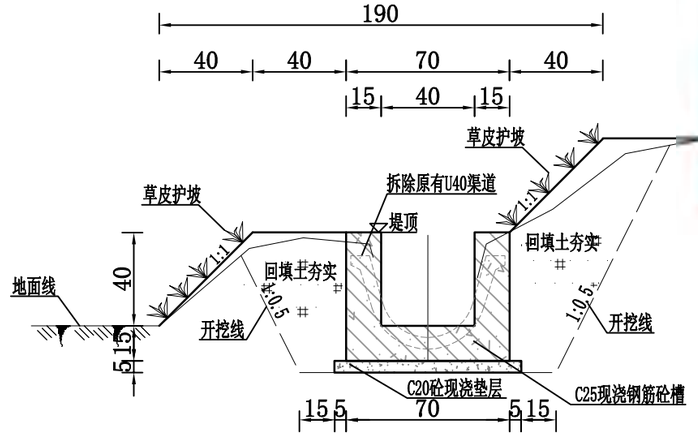

2-2农渠标准横断面 1:25

桩号0+000-0+470

说明：

1、渠道清表土厚20cm；
2、高程以m计，桩号以km+m计，尺寸单位除注明外均以cm计；
3、新建（重建）渠道农门沿渠道每间隔30m布置一个,人行桥按每100m设置一座；
4、建筑物位置及数量可根据实际情况做适当调整和增减；
5、土方填筑标准：粘性土压实度不小于0.91，砂卵石相对密实度不小于0.60；
6、现浇矩形渠道每隔10米设置一道施工缝，缝宽2cm,采用聚乙烯闭孔泡沫板填缝；
7、护坡草皮种植为大油叶草。

宏骏勘察设计有限公司
Hong jun survey and Design Co., Ltd
资质证书编号：A352012408
建筑行业（建筑工程）乙级
市政行业乙级
水利行业丙级
公路行业（公路）专业丙级
风景园林专项乙级

备注 REMARK

项目编码 STAMP
(打码机打码位置)

审定 AUTHORIZED FOR ISSUE BY	刘 健	刘健
审核 REVIEWED BY	张 鹤	张鹤
项目负责 PROJECT DIRECTOR	王 鹏	
专业负责 DISCIPLINE RESPONSIBLE	张 鹤	张鹤
校对 PRECHECKED BY	王 鹏	
设计 DESIGNED BY	蔡珏徐	

建设单位 湄潭县乡村振兴服务中心

工程名称 湄潭县2023年度永发镇小型农田水利项目

子项名称

图名 2-2农渠(0+440.4)横断面 长470米

设计号 PRO NO.

图号 DRAWING NO.	10	版次 CHANGED NO.	A
图别 DWG TYPE	水 利	日期 DATE	2026.10

注意：
本图须经签署并加盖本公司专用出图章方为有效；
本施工图应经相关部门审批通过后方可施工；
本图版权归宏骏勘察设计有限公司所有。

贵州省建设工程设计出图专用章
宏骏勘察设计有限公司
资质证书编号：A352012408
建筑行业（建筑工程）乙级
市政行业乙级
水利行业丙级
公路行业（公路）专业乙级
风景园林专项乙级

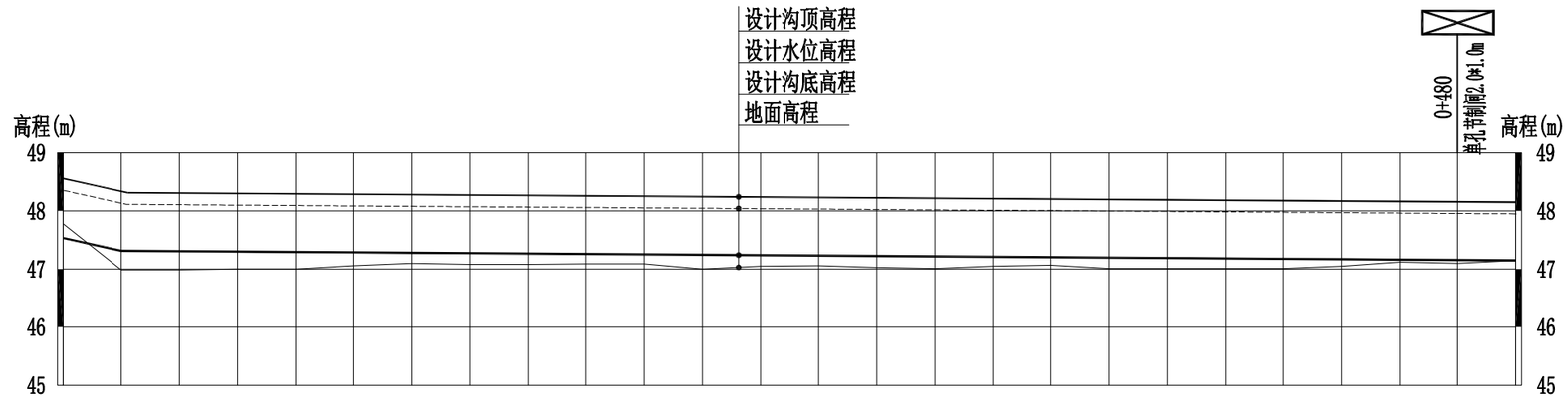

桩号	0+000	0+020	0+040	0+060	0+080	0+100	0+120	0+140	0+160	0+180	0+200	0+220	0+240	0+260	0+280	0+300	0+320	0+340	0+360	0+380	0+400	0+420	0+440	0+460	0+480	0+500
地面高程	47.78	46.99	46.99	47.00	47.00	47.06	47.10	47.08	47.08	47.09	47.09	47.00	47.05	47.06	47.03	47.01	47.05	47.07	47.01	47.01	47.01	47.01	47.05	47.12	47.10	47.15
设计沟顶高程（m）	48.56	48.34	48.31	48.30	48.29	48.29	48.28	48.27	48.27	48.26	48.25	48.25	48.24	48.23	48.23	48.22	48.21	48.20	48.20	48.19	48.18	48.18	48.17	48.16	48.16	48.15
设计水位高程（m）	48.35	48.13	48.11	48.10	48.09	48.09	48.08	48.07	48.07	48.06	48.05	48.05	48.04	48.03	48.03	48.02	48.01	48.00	48.00	47.99	47.98	47.98	47.97	47.96	47.96	47.95
设计沟底高程（m）	47.53	47.31	47.31	47.30	47.29	47.29	47.28	47.27	47.27	47.26	47.25	47.25	47.24	47.23	47.23	47.22	47.21	47.20	47.20	47.19	47.18	47.18	47.17	47.16	47.16	47.15
挖深+、填高-(m)	0.50	-0.07	-0.07	-0.05	-0.04	0.02	0.07	0.06	0.06	0.08	0.09	0.00	0.06	0.08	0.05	0.04	0.09	0.12	0.06	0.07	0.08	0.08	0.13	0.21	0.19	0.25
比降	21.799/11.03‰																									
	478.312/0.34‰																									

1斗排纵断面1　纵向 1:100　横向 1:2000

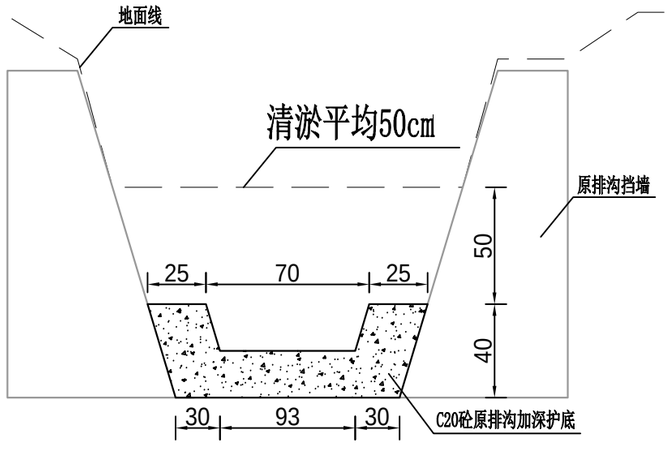

1斗排加固沟底横断面　1:25
桩号0+000-1+162

说明：
1、本图采用大地2000坐标，1985国家高程基准；
2、高程以m计，桩号以km+m计，尺寸单位除注明外均以cm计；

宏骏勘察设计有限公司
Hong Jun Survey and Design Co., Ltd
资质证书编号：A352012408
建筑行业（建筑工程）乙级
市政行业乙级
水利行业丙级
公路行业（公路）专业丙级
风景园林专项乙级

备注 REMARK

项目编码 STAMP
(打码机打码位置)

审定 AUTHORIZED FOR ISSUE BY	刘 健	刘健
审核 REVIEWED BY	张 鹤	张鹤
项目负责 PROJECT DIRECTOR	王 鹏	
专业负责	张 鹤	张鹤
校 对	王 鹏	
设 计	薛玉龙	

建设单位 澄迈县乡村振兴服务中心

工程名称 PROJECT 澄迈县2023年度永发镇小型农田水利项目

子项名称 ITEM

图名 DRAWING TITLE 1斗排断面图（1/3）

设计号 PRO NO.			
图号 DRAWING NO.	11	版次 CHANGED NO.	A
图别 DWG TYPE	水 利	日期 DATE	2026.10

注意：
本图须经签署并加盖本公司专用出图章方为有效；
本施工图应经相关部门审批通过后方可施工；
本图版权归宏骏勘察设计有限公司所有。

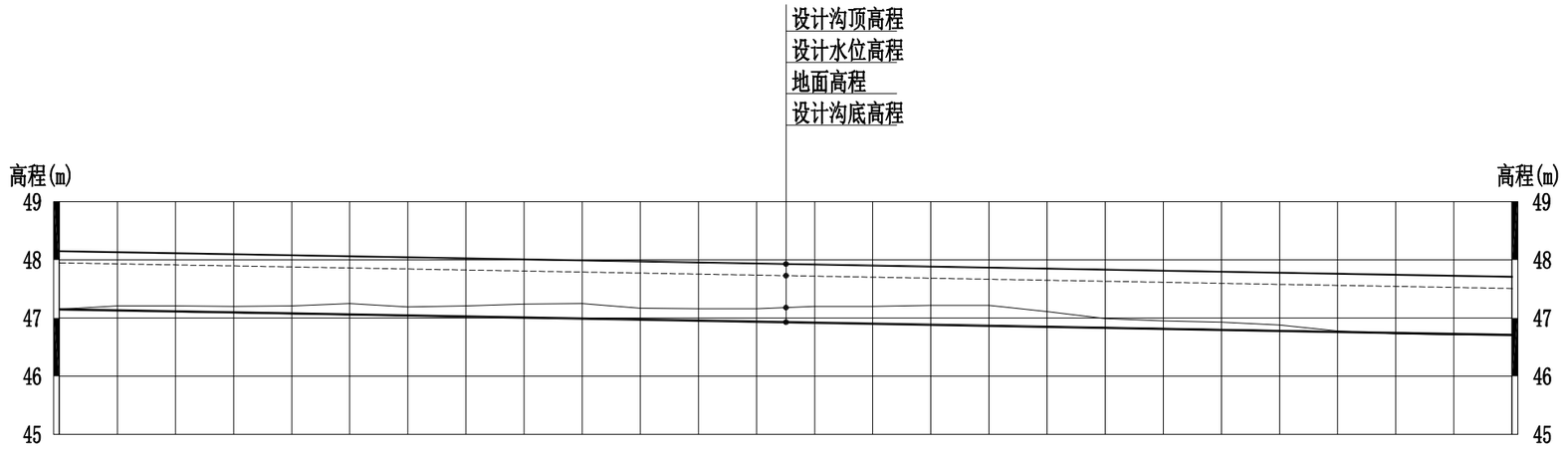

桩号	0+500	0+520	0+540	0+560	0+580	0+600	0+620	0+640	0+660	0+680	0+700	0+720	0+740	0+760	0+780	0+800	0+820	0+840	0+860	0+880	0+900	0+920	0+940	0+960	0+980	1+000
地面高程	47.15	47.21	47.21	47.20	47.21	47.25	47.19	47.21	47.24	47.25	47.17	47.16	47.16	47.20	47.20	47.22	47.22	47.11	46.99	46.95	46.93	46.88	46.78	46.73	46.71	46.71
设计沟顶高程（m）	48.15	48.13	48.11	48.10	48.08	48.06	48.04	48.03	48.01	47.99	47.97	47.96	47.94	47.92	47.90	47.89	47.87	47.85	47.83	47.82	47.80	47.78	47.76	47.75	47.73	47.71
设计水位高程（m）	47.95	47.93	47.91	47.90	47.88	47.86	47.84	47.83	47.81	47.79	47.77	47.76	47.74	47.72	47.70	47.69	47.67	47.65	47.63	47.62	47.60	47.58	47.56	47.55	47.53	47.51
设计沟底高程（m）	47.15	47.13	47.11	47.10	47.08	47.06	47.04	47.03	47.01	46.99	46.97	46.96	46.94	46.92	46.90	46.89	46.87	46.85	46.83	46.82	46.80	46.78	46.76	46.75	46.73	46.71
挖深+、填高-(m)	0.25	0.33	0.35	0.35	0.38	0.44	0.40	0.43	0.48	0.51	0.45	0.45	0.47	0.53	0.55	0.58	0.60	0.51	0.41	0.38	0.38	0.35	0.27	0.23	0.23	0.25
比降		500.282/0.88‰																								

1斗排纵断面2　纵向 1:100　横向 1:2000

说明：
1、本图采用大地2000坐标，1985国家高程基准；
2、高程以m计，桩号以km+m计，尺寸单位除注明外均以cm计；

宏骏勘察设计有限公司
Hong Jun Survey and Design Co., Ltd
资质证书编号：A352012408
建筑行业（建筑工程）乙级
市政行业乙级
水利行业丙级
公路行业（公路）专业丙级
风景园林专项乙级

备注 REMARK

项目编码 STAMP
（打码机打码位置）

审定 AUTHORIZED FOR ISSUE BY	刘 健	刘健
审核 REVIEWED BY	张 鹤	张鹤
项目负责 PROJECT DIRECTOR	王 鹏	
专业负责 DISCIPLINE RESPONSIBLE	张 鹤	张鹤
校对	王 鹏	
设计	李玉华	

建设单位 澄迈县乡村振兴服务中心

工程名称 澄迈县2023年度永发镇小型农田水利项目

子项名称

图名 DRAWING TITLE　1斗排断面图（2/3）

设计号 PRO NO.			
图号 DRAWING NO.	12	版次 CHANGED NO.	A
图别 DWG TYPE	水 利	日期 DATE	2026.10

注意：
本图须经签署并加盖本公司专用出图章方为有效；
本施工图应经相关部门审批通过后方可施工；
本图版权归宏骏勘察设计有限公司所有。

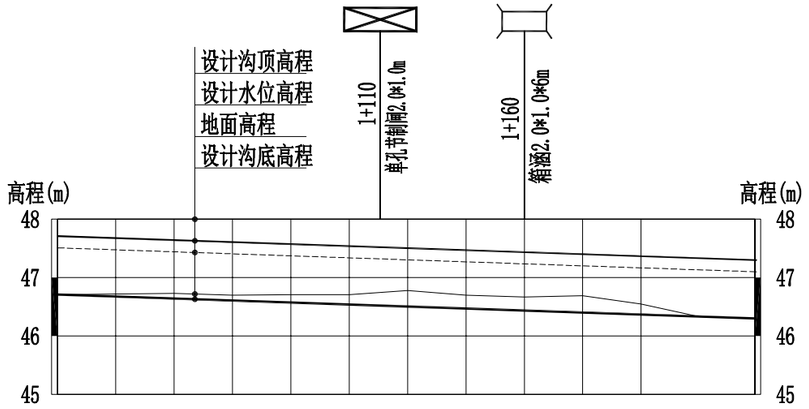

桩号	1+000	1+020	1+040	1+060	1+080	1+100	1+120	1+140	1+160	1+180	1+200	1+220	1+239
地面高程	46.71	46.72	46.73	46.70	46.71	46.71	46.78	46.70	46.67	46.69	46.55	46.33	46.30
设计沟顶高程（m）	47.71	47.68	47.64	47.61	47.57	47.54	47.50	47.47	47.44	47.40	47.37	47.33	47.30
设计水位高程（m）	47.51	47.48	47.44	47.41	47.37	47.34	47.30	47.27	47.24	47.20	47.17	47.13	47.10
设计沟底高程（m）	46.71	46.68	46.64	46.61	46.57	46.54	46.50	46.47	46.44	46.40	46.37	46.33	46.30
挖深+、填高-(m)	0.25	0.29	0.34	0.34	0.39	0.42	0.53	0.48	0.48	0.54	0.43	0.25	0.25
比降		239.549/1.72‰											

1斗排纵断面3

纵向 1:100
横向 1:2000

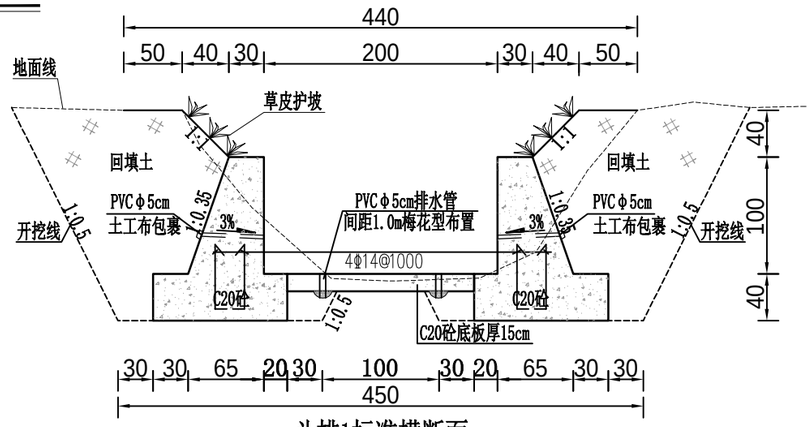

斗排1标准横断面

桩号1+162-1+239

1:50

说明：

1、排沟清表厚度20cm。
2、高程以m计，桩号以km+m计，尺寸单位除注明外均以cm计。
3、新建排沟集水口沿排沟每间隔30m布置一个,人行桥按每100m设置一座,下沟台阶3座。
4、建筑物位置及数量可根据实际情况做适当调整和增减。
5、土方填筑标准：粘性土压实度不小于0.91，砂卵石相对密实度不小于0.60；
6、现浇矩形渠道每隔10米设置一道施工缝，缝宽2cm,采用聚乙烯闭孔泡沫板填缝。
7、Φ5cmPVC排水管距离排沟底部高度为40cm，纵向间距为1.5m。
8、基础及挡墙接缝钢筋弯折长度为5cm;
9、护坡草皮种植为大油叶草。

宏骏勘察设计有限公司
Hong Jun Survey and Design Co., Ltd
资质证书编号：A352012408
建筑行业（建筑工程）乙级
市政行业乙级
水利行业丙级
公路行业（公路）专业丙级
风景园林专项乙级

备注 REMARK

项目编码 STAMP
(打码机打码位置)

审定 AUTHORIZED FOR ISSUE BY	刘 健	刘健
审核 REVIEWED BY	张 鹤	张鹤
项目负责 PROJECT DIRECTOR	王 鹏	
专业负责 DISCIPLINE RESPONSIBLE	张 鹤	张鹤
校对 PRECHECKED BY	王 鹏	
设计 DESIGNED BY	蔡珏徐	

建设单位 CONSTRUCTE WITH：澄迈县乡村振兴服务中心

工程名称 PROJECT：澄迈县2023年度永发镇小型农田水利项目

子项名称 ITEM：

图名 DRAWING TITLE：1斗排断面图（3/3）

设计号 PRO NO.			
图号 DRAWING NO.	13	版次 CHANGED NO.	A
图别 DWG TYPE	水 利	日期 DATE	2026.10

注意：
本图须经签署并加盖本公司专用出图章方为有效；
本施工图应经相关部门审批通过后方可施工；
本图版权归宏骏勘察设计有限公司所有。

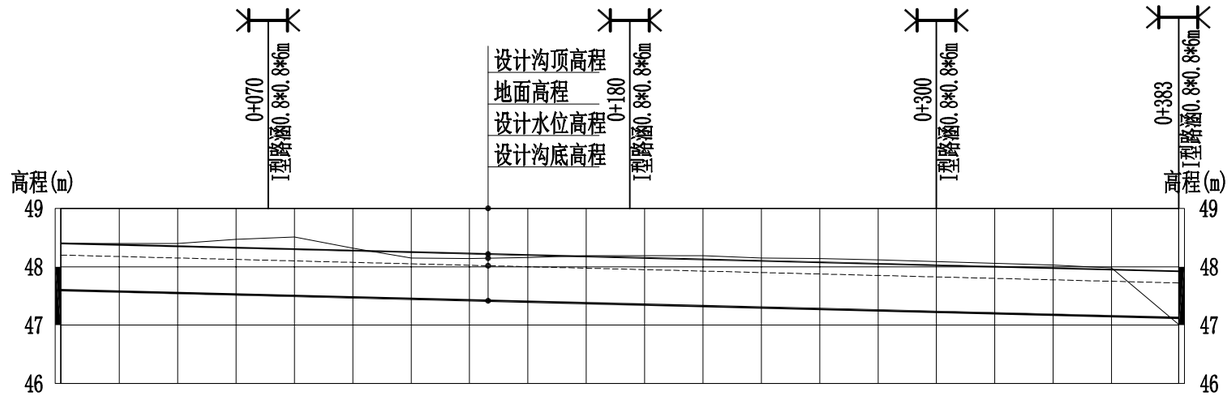

桩号	0+000	0+020	0+040	0+060	0+080	0+100	0+120	0+140	0+160	0+180	0+200	0+220	0+240	0+260	0+280	0+300	0+320	0+340	0+360	0+383
地面高程	48.40	48.40	48.40	48.47	48.51	48.32	48.15	48.14	48.16	48.19	48.19	48.19	48.15	48.14	48.12	48.09	48.06	48.03	47.98	47.01
设计沟顶高程（m）	48.40	48.38	48.35	48.33	48.30	48.28	48.25	48.23	48.20	48.18	48.15	48.13	48.10	48.08	48.05	48.03	48.00	47.98	47.95	47.92
设计水位高程（m）	48.20	48.18	48.15	48.13	48.10	48.08	48.05	48.03	48.00	47.98	47.95	47.93	47.90	47.88	47.85	47.83	47.80	47.78	47.75	47.72
设计沟底高程（m）	47.60	47.57	47.55	47.52	47.50	47.48	47.45	47.43	47.40	47.38	47.35	47.33	47.30	47.28	47.25	47.23	47.20	47.18	47.15	47.12
挖深+、填高-(m)	0.80	0.83	0.85	0.95	1.01	0.84	0.70	0.71	0.76	0.81	0.84	0.86	0.85	0.86	0.87	0.86	0.86	0.85	0.83	0.83
比降		383.0/1.25‰																		

1-1农排纵断面

纵向 1:100
横向 1:2000

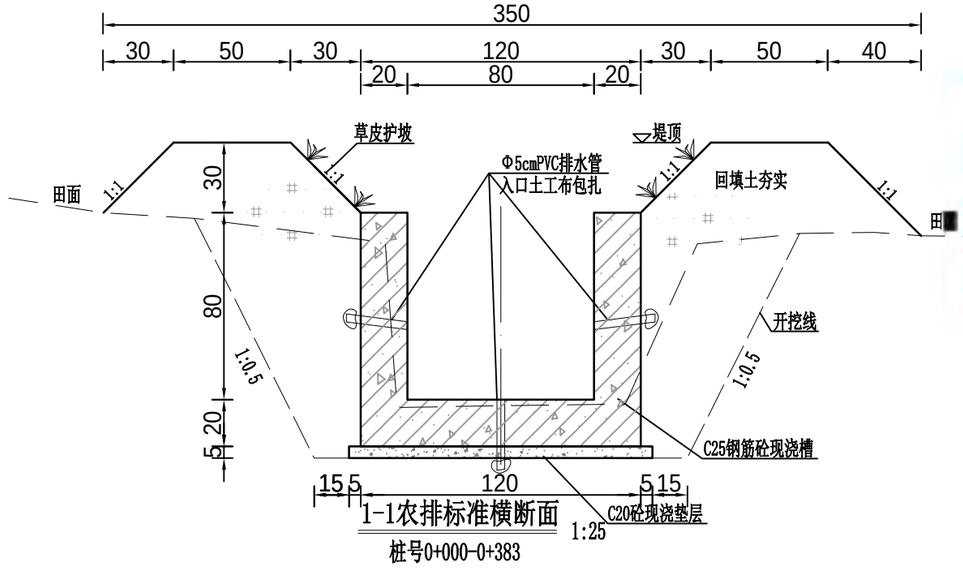

1-1农排标准横断面

1:25

桩号0+000-0+383

说明：
1、排沟清表厚度20cm。
2、高程以m计，桩号以km+m计，尺寸单位除注明外均以cm计。
3、新建排沟集水口沿排沟每间隔30m布置一个,人行桥按每100m设置一座,下沟台阶3座。
4、建筑物位置及数量可根据实际情况做适当调整和增减。
5、土方填筑标准：粘性土压实度不小于0.91，砂卵石相对密实度不小于0.60；
6、现浇矩形渠道每隔10米设置一道施工缝，缝宽2cm,采用聚乙烯闭孔泡沫板填缝。
7、Φ5cmPVC排水管距离排沟底部高度为40cm，纵向间距为1.5m。
8、基础及挡墙接缝钢筋弯折长度为5cm;
9、护坡草皮种植为大油叶草。

宏骏勘察设计有限公司
Hong jun survey and Design Co., Ltd
资质证书编号：A352012408
建筑行业（建筑工程）乙级
市政行业乙级
水利行业丙级
公路行业（公路）专业丙级
风景园林专项乙级

备注 REMARK

项目编码 STAMP
(打码机打码位置)

审定 AUTHORIZED FOR ISSUE BY	刘 健	刘健
审核 REVIEWED BY	张 鹤	张鹤
项目负责 PROJECT DIRECTOR	王 鹏	
专业负责 DISCIPLINE RESPONSIBLE	张 鹤	张鹤
校对 PRECHECKED BY	王 鹏	
设计 DESIGNED BY	蔡珏徐	

建设单位 CONSTRUCTE WITH 澄迈县乡村振兴服务中心

工程名称 澄迈县2023年度永发镇小型农田水利项目

子项名称

图名 1-1农排 (0.8*0.8)现浇砼 长383米

设计号

图号 DRAWING NO. 14 版次 CHANGED NO. A

图别 DWG TYPE 水 利 日期 DATE 2026.10

贵州省建设工程勘察设计出图专用章
宏骏勘察设计有限公司

注意：
本图须经签署并加盖本公司专用出图章方为有效；
本施工图应经相关部门审批通过后方可施工；

本图版权归宏骏勘察设计有限公司所有。

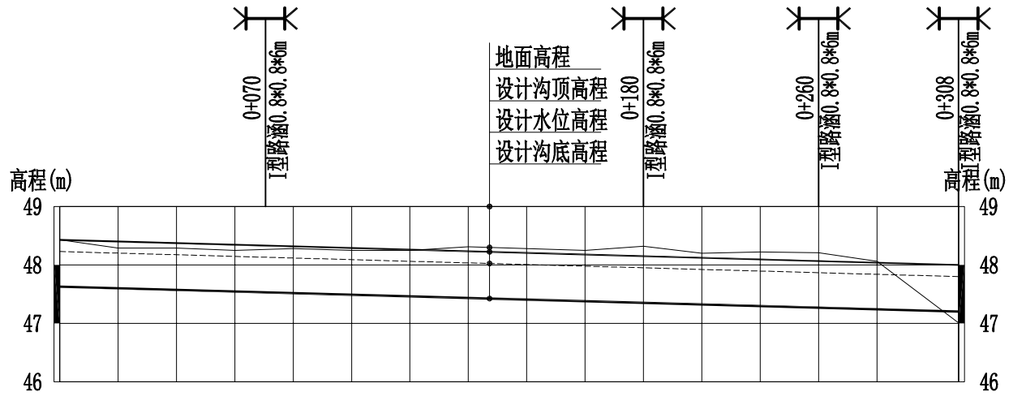

桩号	0+000	0+020	0+040	0+060	0+080	0+100	0+120	0+140	0+160	0+180	0+200	0+220	0+240	0+260	0+280	0+308
地面高程	48.43	48.29	48.29	48.25	48.28	48.25	48.25	48.31	48.28	48.25	48.32	48.20	48.22	48.21	48.06	47.01
设计沟顶高程（m）	48.43	48.40	48.37	48.35	48.32	48.29	48.26	48.23	48.21	48.18	48.15	48.12	48.09	48.07	48.04	48.00
设计水位高程（m）	48.23	48.20	48.17	48.15	48.12	48.09	48.06	48.03	48.01	47.98	47.95	47.92	47.89	47.87	47.84	47.80
设计沟底高程（m）	47.63	47.60	47.57	47.55	47.52	47.49	47.46	47.43	47.41	47.38	47.35	47.32	47.29	47.27	47.24	47.20
挖深+、填高-(m)	0.80	0.69	0.72	0.70	0.76	0.76	0.79	0.88	0.87	0.87	0.97	0.88	0.93	0.94	0.82	0.82
比降		308.447/1.4‰														

1-2农排纵断面

纵向 1:100
横向 1:2000

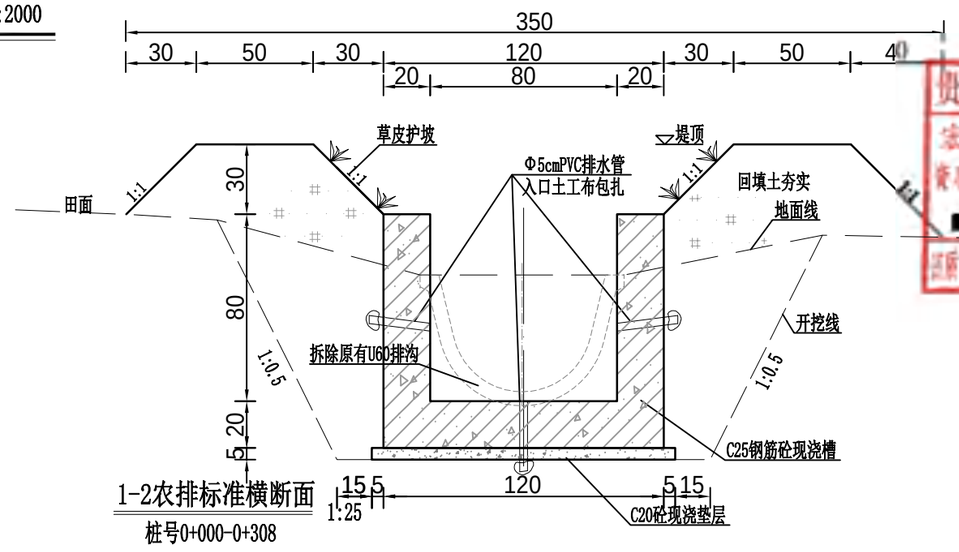

1-2农排标准横断面

桩号0+000-0+308

1:25

说明：
1、排沟清表厚度20cm。
2、高程以m计，桩号以km+m计，尺寸单位除注明外均以cm计。
3、新建排沟集水口沿排沟每间隔30m布置一个,人行桥按每100m设置一座,下沟台阶3座。
4、建筑物位置及数量可根据实际情况做适当调整和增减。
5、土方填筑标准：粘性土压实度不小于0.91，砂卵石相对密实度不小于0.60；
6、现浇矩形渠道每隔10米设置一道施工缝，缝宽2cm,采用聚乙烯闭孔泡沫板填缝。
7、Φ5cmPVC排水管距离排沟底部高度为40cm，纵向间距为1.5m。
8、基础及挡墙接缝钢筋弯折长度为5cm;
9、护坡草皮种植为大油叶草。

宏骏勘察设计有限公司
Hong Jun Survey and Design Co., Ltd
资质证书编号：A352012408
建筑行业（建筑工程）乙级
市政行业乙级
水利行业丙级
公路行业（公路）专业丙级
风景园林专项乙级

备注 REMARK

项目编码 STAMP
(打码机打码位置)

审定 AUTHORIZED FOR ISSUE BY	刘 健	刘健
审核 REVIEWED BY	张 鹤	张鹤
项目负责 PROJECT DIRECTOR	王 鹏	
专业负责 DISCIPLINE RESPONSIBLE	张 鹤	张鹤
校对 PRECHECKED BY	王 鹏	
设计 DESIGNED BY	蔡珏徐	

建设单位 CONSTRUCTE WITH 澄迈县乡村振兴服务中心

工程名称 澄迈县2023年度永发镇小型农田水利项目

子项名称

图名 1-2农排（0.8*0.8）现浇砼 长308米

设计号

图号 DRAWING NO. 15 版次 CHANGE NO. A

图别 DWG TYPE	水 利	日期 DATE	2026.10

贵州省建设工程设计出图专用章
宏骏勘察设计有限公司
资质证书编号：A352012408
水利行业（水路）专业乙级
证书有效期至：2031年02月11日

注意：
本图须经签署并加盖本公司专用出图章方为有效；
本施工图应经相关部门审批通过后方可施工；
本图版权归宏骏勘察设计有限公司所有。

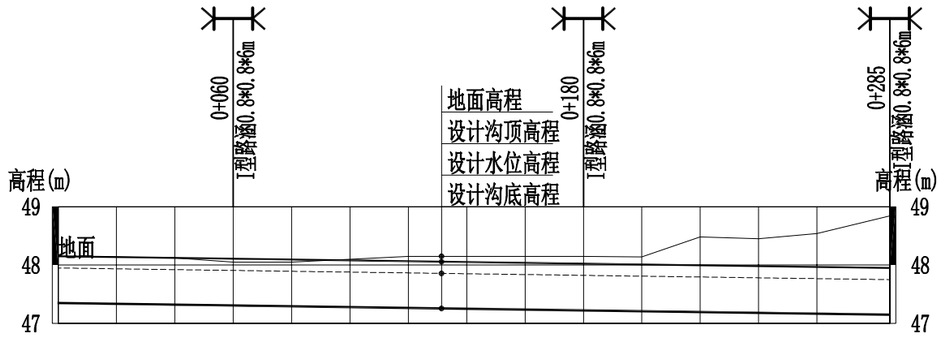

桩号	0+000	0+020	0+040	0+060	0+080	0+100	0+120	0+140	0+160	0+180	0+200	0+220	0+240	0+260	0+285
地面高程	48.15	48.14	48.12	48.05	48.05	48.10	48.15	48.15	48.15	48.15	48.14	48.48	48.45	48.54	48.84
设计沟顶高程（m）	48.15	48.14	48.12	48.11	48.09	48.08	48.07	48.05	48.04	48.02	48.01	48.00	47.98	47.97	47.95
设计水位高程（m）	47.95	47.94	47.92	47.91	47.89	47.88	47.87	47.85	47.84	47.82	47.81	47.80	47.78	47.77	47.75
设计沟底高程（m）	47.35	47.34	47.32	47.31	47.29	47.28	47.27	47.25	47.24	47.22	47.21	47.20	47.18	47.17	47.15
挖深+、填高-(m)	0.80	0.80	0.80	0.74	0.76	0.82	0.88	0.90	0.91	0.93	0.93	1.28	1.27	1.37	1.69
比降		285.00/0.7‰													

1-3农排纵断面

纵向 1:100
横向 1:2000

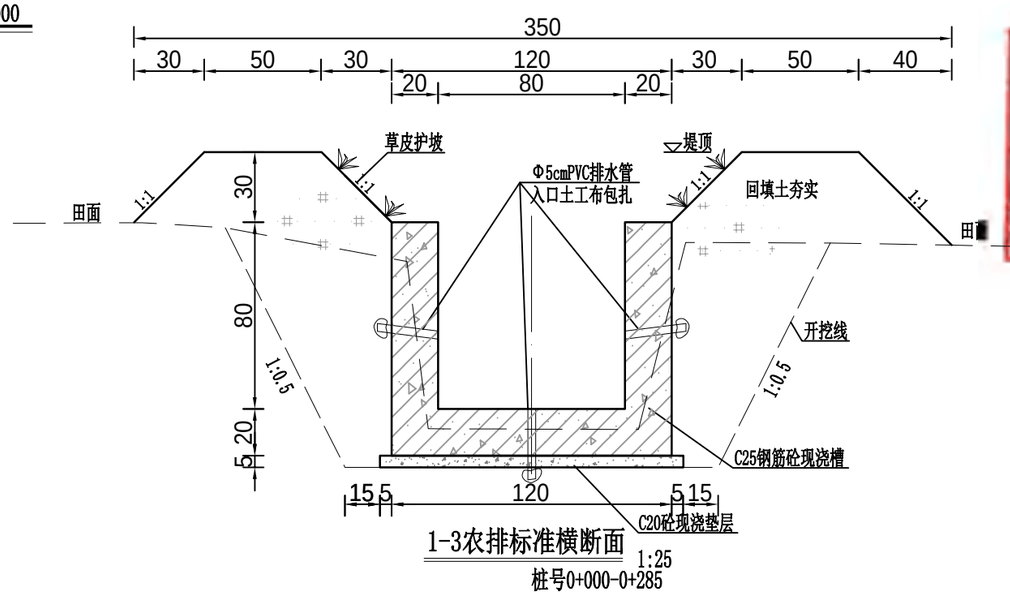

1-3农排标准横断面

1:25

桩号0+000-0+285

说明：
1、排沟清表厚度20cm。
2、高程以m计，桩号以km+m计，尺寸单位除注明外均以cm计。
3、新建排沟集水口沿排沟每间隔30m布置一个,人行桥按每100m设置一座,下沟台阶3座。
4、建筑物位置及数量可根据实际情况做适当调整和增减。
5、土方填筑标准：粘性土压实度不小于0.91，砂卵石相对密实度不小于0.60；
6、现浇矩形渠道每隔10米设置一道施工缝，缝宽2cm,采用聚乙烯闭孔泡沫板填缝。
7、Φ5cmPVC排水管距离排沟底部高度为40cm，纵向间距为1.5m。
8、基础及挡墙接缝钢筋弯折长度为5cm;
9、护坡草皮种植为大油叶草。

宏骏勘察设计有限公司
Hong jun survey and Design Co.,Ltd
资质证书编号：A352012408
建筑行业（建筑工程）乙级
市政行业乙级
水利行业丙级
公路行业（公路）专业丙级
风景园林专项乙级

备注 REMARK

项目编码 STAMP
(打码机打码位置)

审定 AUTHORIZED FOR ISSUE BY	刘 健	刘健
审核 REVIEWED BY	张 鹤	张鹤
项目负责 PROJECT DIRECTOR	王 鹏	
专业负责 DISCIPLINE RESPONSIBLE	张 鹤	张鹤
校对 PRECHECKED BY	王 鹏	
设计 DESIGNED BY	蔡珏徐	

建设单位 澄江县乡村振兴服务中心

工程名称 澄江县2023年度永发镇小型农田水利项目

子项名称

图名 1-3农排（0+040.8）现浇段 长285米

设计号 PRO NO.

图号 DRAWING NO.	16	版次 CHANGED NO.	A
图别 DWG TYPE	水 利	日期 DATE	2026.10

注意：
本图须经签署并加盖本公司专用出图章方为有效；
本施工图应经相关部门审批通过后方可施工；
本图版权归宏骏勘察设计有限公司所有。

贵州省建设工程设计出图专用章
宏骏勘察设计有限公司
资质证书编号：A352012408
建筑行业（建筑工程）乙级
市政行业乙级
水利行业丙级
公路行业（公路）专业丙级
风景园林专项乙级

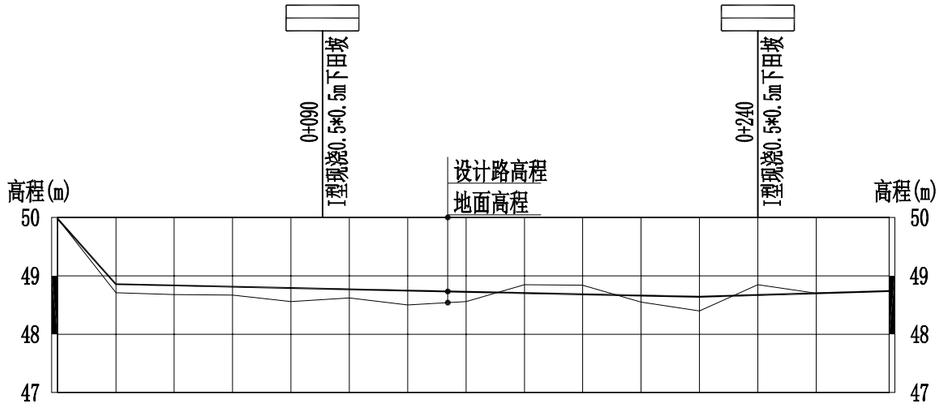

桩号	0+000	0+020	0+040	0+060	0+080	0+100	0+120	0+140	0+160	0+180	0+200	0+220	0+240	0+260	0+285
地面高程	49.98	48.71	48.68	48.67	48.56	48.62	48.50	48.56	48.85	48.84	48.55	48.40	48.85	48.70	48.74
设计路高程（m）	49.98	48.86	48.83	48.81	48.79	48.77	48.75	48.73	48.70	48.68	48.66	48.64	48.67	48.70	48.74
挖深+、填高-(m)	0.10	-0.05	-0.05	-0.04	-0.13	-0.05	-0.15	-0.07	0.25	0.26	-0.01	-0.14	0.28	0.10	0.10
比降	20.032/56.17‰		120/1.1‰						80/1.06‰				65/-1.53‰		

机耕路1纵断面 纵向 1:100 横向 1:2000

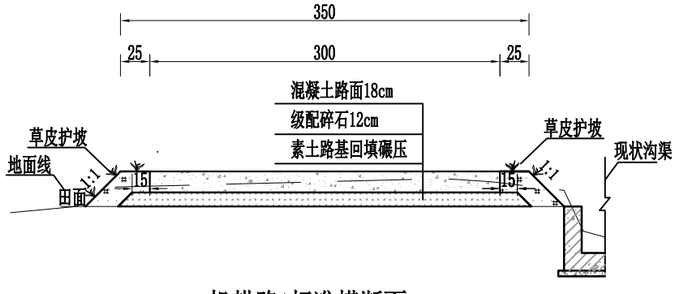

机耕路1标准横断面 1:50
桩号0+000-0+290

说明：1、图中高程及桩号单位以米计，其它单位以厘米计；
2、压实系数应通过试验段确定，机械摊铺宜为1.25～1.35，碾压前和碾压中应先适量洒水；
3、级配碎石应为多棱角块体，最大粒径不得大于37.5mm，软弱颗粒含量应小于5%，碎石中不得有粘土块、植物根叶、腐殖质等有害物质；
4、路基土压实度不小于0.94,级配碎石垫层压实度不小于96%,路基清基10cm；
5、C30砼路面纵向每隔4.5米设置一道伸缩缝,宽2cm，沥青填充；
6、填挖高度数据中负为土方回填,正为土方开挖；
7、水泥混凝土路面的弯拉强度标准值为4.0MPa；
8、机耕路的土路肩低于路面3cm，防止草皮滞水；
9、护坡草皮种植为大油叶草。

宏骏勘察设计有限公司
Hong jun survey and Design Co., Ltd
资质证书编号：A352012408
建筑行业（建筑工程）乙级
市政行业乙级
水利行业丙级
公路行业（公路）专业丙级
风景园林专项乙级

备注 REMARK

项目编码 STAMP
(打码机打码位置)

审定 AUTHORIZED FOR ISSUE BY	刘 健	刘健
审核 REVIEWED BY	张 鹤	张鹤
项目负责 PROJECT DIRECTOR	王 鹏	
专业负责 RESPONSIBLE	张 鹤	张鹤
校对 PRECHECKED BY	王 鹏	
设计 [redacted]	蔡珏徐	
建设单位	澄迈县乡村振兴服务中心	
工程名称 PROJECT	澄迈县2023年度永发镇小型农田水利项目	
子项名称 ITEM		
图名 DRAWING TITLE	机耕路1(3.0m)砼路面长290m	
设计号 PRO NO.		
图号 DRAWING NO.	17	版次 CHANGED NO. A
图别 DWG TYPE	水 利	日期 DATE 2026.10

注意：
本图须经签署并加盖本公司专用出图章方为有效；
本施工图应经相关部门审批通过后方可施工；
本图版权归宏骏勘察设计有限公司所有。

贵州省建筑工程设计出图专用章 宏骏勘察设计有限公司 资质证书编号 A352012408

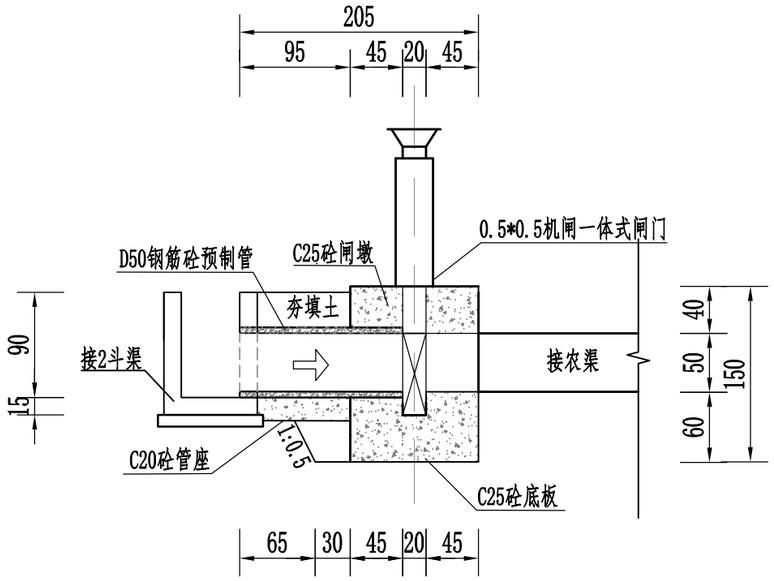

I－I剖面图 1:50

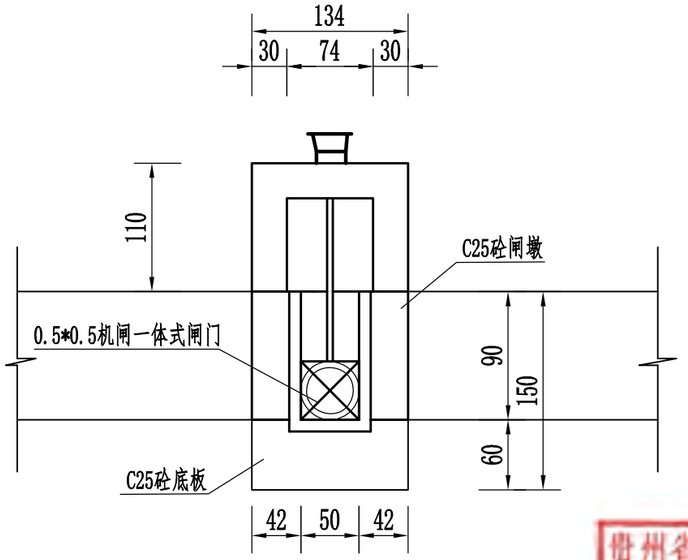

正面立视图 1:50

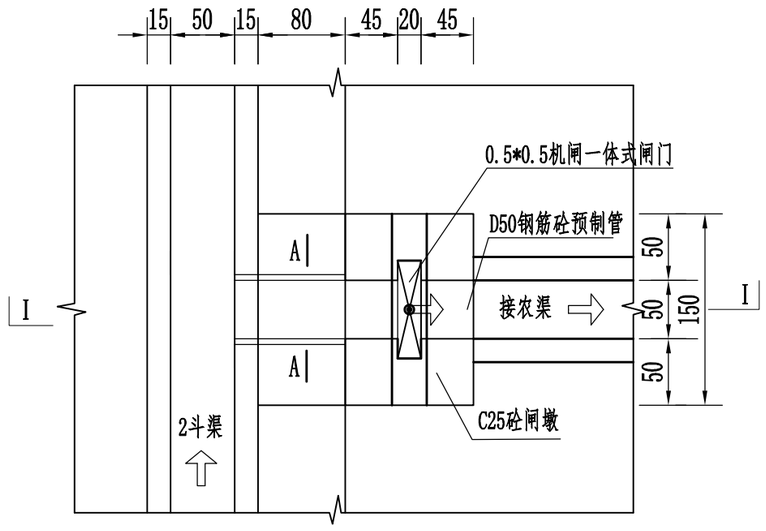

分水闸平面图 1:50

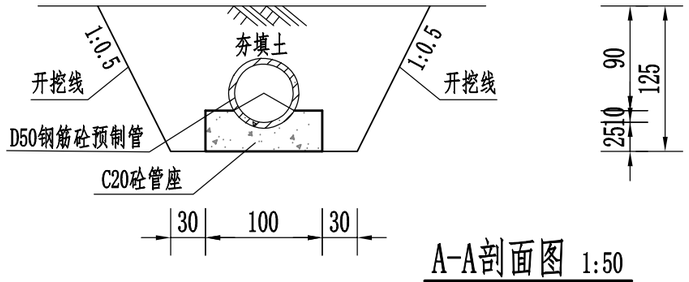

A-A剖面图 1:50

说明：

1、本图高程系为85国家高程系，尺寸单位以mm计；

2、分水闸，具体位置施工时可根据实际需要适当调整；

3、闸门及启闭设备采用机闸一体式闸门，闸门规格为0.5*0.5m矩形闸门,QL-10-S启闭机1吨；

4、分水闸出水渠设一副水尺，水尺最小刻度0.05m，0刻度与渠底齐平。

5、不同部位相接处采用聚乙烯闭孔泡沫板填缝。

宏骏勘察设计有限公司
Hong Jun survey and Design Co., Ltd
资质证书编号：A352012408
建筑行业（建筑工程）乙级
市政行业乙级
水利行业丙级
公路行业（公路）专业丙级
风景园林专项乙级

备注 REMARK

项目编码 STAMP
(打码机打码位置)

贵州省建设工程设计出图专用章
宏骏勘察设计有限公司
资质证书编号：A352012408 有效期至：2031年02月15日

FOR ISSUE BY	刘 健	刘健
审 核	张 鹤	张鹤
审 定	王 鹏	
专业负责 DISCIPLINE RESPONSIBLE	张 鹤	张鹤
校 对 PRECHECKED BY	王 鹏	
设 计 DESIGNED BY	蔡珏徐	

建设单位 CONSTRUCTE WITH	澄迈县乡村振兴服务中心
工程名称 PROJECT	澄迈县2023年度永发镇小型农田水利项目
子项名称 ITEM	
图名 DRAWING TITLE	0.5*0.5m机闸一体式分水闸设计图
设计号 PRO NO.	

图 号 DRAWING NO.	18	版次 CHANGED NO.	A
图 别 DWG TYPE	水 利	日 期 DATE	2026.10

注意：

本图须经签署并加盖本公司专用出图章方为有效；

本施工图应经相关部门审批通过后方可施工；

本图版权归宏骏勘察设计有限公司所有。

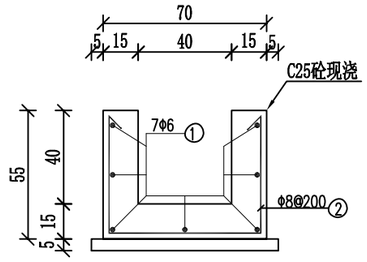

0.4×0.4沟渠断面图

1:25

0.4×0.4沟渠每10米钢筋用量表

编号	略 图	直径(mm)	长度(mm)	根数	总长(m)	总重(kg)
1	9950	Φ6	9950	7	69.65	15.46
2	500 50 650 50 500	Φ8	1750	51	89.25	35.25
材料表	规格	总长(m)		单位重量(kg/m)		总重(kg)
	Φ6	69.65		0.222		15.46
	Φ8	89.25		0.395		35.25
合计(含5%损耗)						53.25
C20砼垫层 0.40m³；C25砼底板1.05m³；C25砼边墙1.20m³						

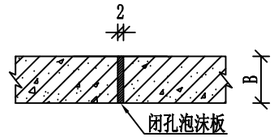

矩形沟渠分缝结构图

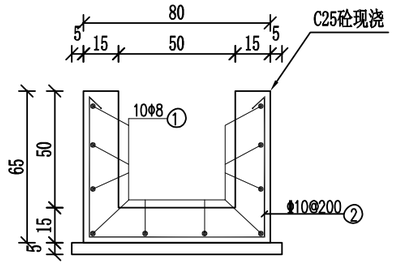

0.5×0.5沟渠断面图 1:25

0.5×0.5沟渠每10米钢筋用量表

编号	略 图	直径(mm)	长度(mm)	根数	总长(m)	总重(kg)
1	9950	Φ8	9950	10	99.50	39.30
2	600 50 750 50 600	Φ10	2050	51	104.55	64.51
材料表	规格	总长(m)		单位重量(kg/m)		总重(kg)
	Φ8	39.30		0.395		39.30
	Φ10	64.51		0.617		64.51
合计(含5%损耗)						109.00
C20砼垫层 0.45m³；C25砼底板 1.20m³；C25砼边墙1.50 m³						

说明：

1、图中尺寸单位以cm计，钢筋以mm计，钢筋保护层25mm；

2、矩形沟渠分缝间距10m，缝填闭孔泡沫板，缝宽2cm；

3、矩形沟渠混凝土强度标号为C25，底设5cm厚的C20垫层。

宏骏勘察设计有限公司
Hong Jun survey and Design Co., Ltd
资质证书编号：A352012408
建筑行业（建筑工程）乙级
市政行业乙级
水利行业丙级
公路行业（公路）专业丙级
风景园林专项乙级

备注 REMARK

项目编码 STAMP
(打码机打码位置)

审定 AUTHORIZED FOR ISSUE BY	刘 健	刘健
审核 REVIEWED BY	张 鹤	张鹤
项目负责 PROJECT DIRECTOR	王 鹏	
专业负责 DISCIPLINE RESPONSIBLE	张 鹤	张鹤
校对 PRECHECKED BY	王 鹏	
设计	蔡珏徐	

建设单位 澄迈县乡村振兴服务中心

工程名称 澄迈县2023年度永发镇小型农田水利项目

子项名称

图名 矩形沟渠断面结构图(1/2)

贵州省建设工程勘察设计有限公司
宏骏勘察设计有限公司
资质证书编号：A152A00[illegible]8 有效期至：2031年02月11日

设计号 PRO NO.			
图号 DRAWING NO.	19	版次 CHANGED NO.	A
图别 DWG TYPE	水 利	日 期 DATE	2026.10

注意：

本图须经签署并加盖本公司专用出图章方为有效；

本施工图应经相关部门审批通过后方可施工；

本图版权归宏骏勘察设计有限公司所有。

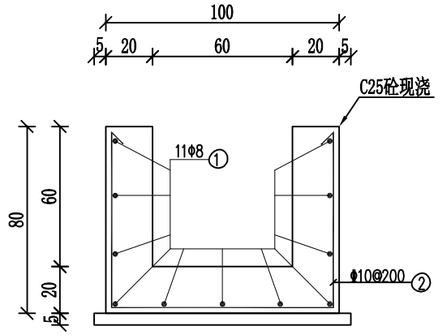

0.6×0.6沟渠断面图 1:25

0.6×0.6沟渠每10米钢筋用量表

编号	略 图	直径(mm)	长度(mm)	根数	总长(m)	总重(kg)
1	9950	Φ8	9950	11	109.45	43.23
2	100 100 750 950 750	Φ10	2650	51	135.15	83.39
材料表	规格	总长(m)		单位重量(kg/m)		总重(kg)
	Φ8	60.60		0.395		43.23
	Φ10	66.95		0.617		83.39
合计(含5%损耗)						132.95
C20砼垫层 0.55 m^3; C25砼底板 2.00 m^3; C25砼边墙 2.40 m^3						

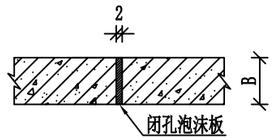

矩形沟渠分缝结构图

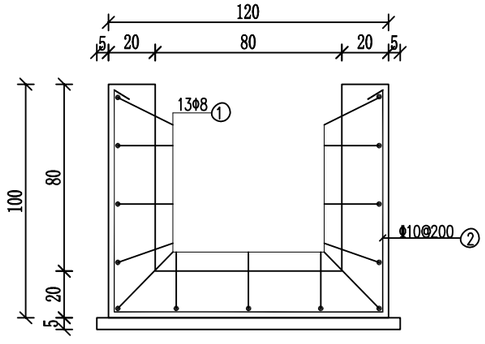

0.8×0.8沟渠断面图 1:25

0.8×0.8沟渠每10米钢筋用量表

编号	略 图	直径(mm)	长度(mm)	根数	总长(m)	总重(kg)
1	9950	Φ8	9950	13	129.35	51.09
2	950 100 1150 100 950	Φ10	3250	51	165.75	102.28
材料表	规格	总长(m)		单位重量(kg/m)		总重(kg)
	Φ8	129.35		0.395		51.09
	Φ10	165.75		0.617		102.28
合计(含5%损耗)						161.04
C20砼垫层 0.65 m^3; C25砼底板 2.40 m^3; C25砼边墙 3.20 m^3						

说明：
1、图中尺寸单位以cm计，钢筋以mm计，钢筋保护层25mm；
2、矩形沟渠分缝间距10m，缝填闭孔泡沫板，缝宽2cm；
3、矩形沟渠混凝土强度标号为C25，底设5cm厚的C20垫层。

宏骏勘察设计有限公司
Hong Jun survey and Design Co., Ltd
资质证书编号：A352012408
建筑行业（建筑工程）乙级
市政行业乙级
水利行业丙级
公路行业（公路）专业丙级
风景园林专项乙级

备注 REMARK

项目编码 STAMP
(打码机打码位置)

审定 AUTHORIZED FOR ISSUE BY	刘 健	刘健
审核 REVIEWED BY	张 鹤	张鹤
项目负责	王 鹏	
专业负责	张 鹤	张鹤
校对	王 鹏	
设计	蔡珠榆	

建设单位 澄迈县乡村振兴服务中心

工程名称 PROJECT	澄迈县2023年度永发镇小型农田水利项目
子项名称 ITEM	
图名 DRAWING TITLE	矩形沟渠断面结构图(2/2)
设计号 PRO NO.	

图号 DRAWING NO.	20	版次 CHANGED NO.	A
图别 DWG TYPE	水 利	日期 DATE	2026.10

注意：
本图须经签署并加盖本公司专用出图章方为有效；
本施工图应经相关部门审批通过后方可施工；
本图版权归宏骏勘察设计有限公司所有。

箱型涵洞断面图

1:25

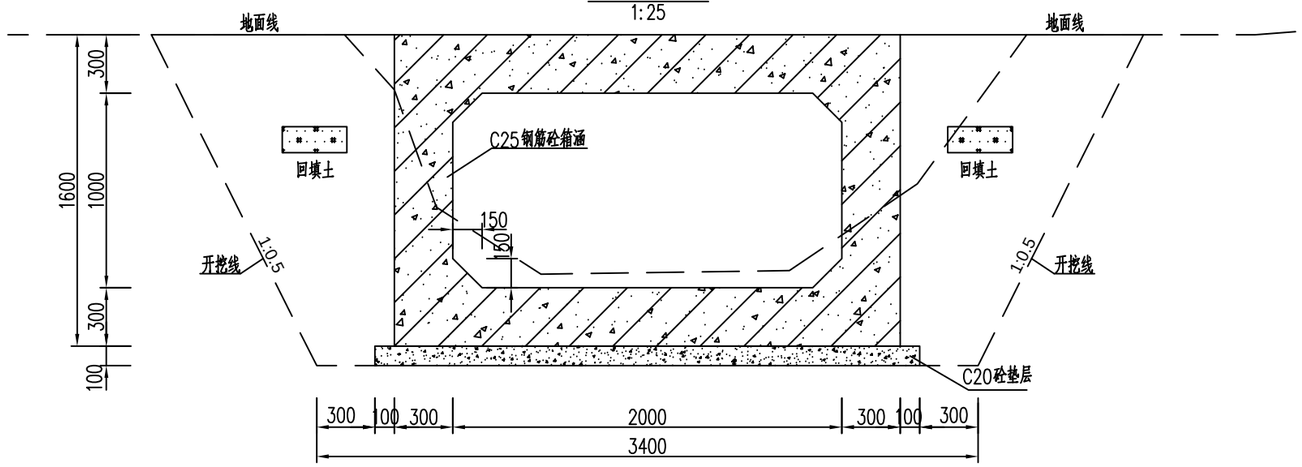

纵向结构布置图

1:25

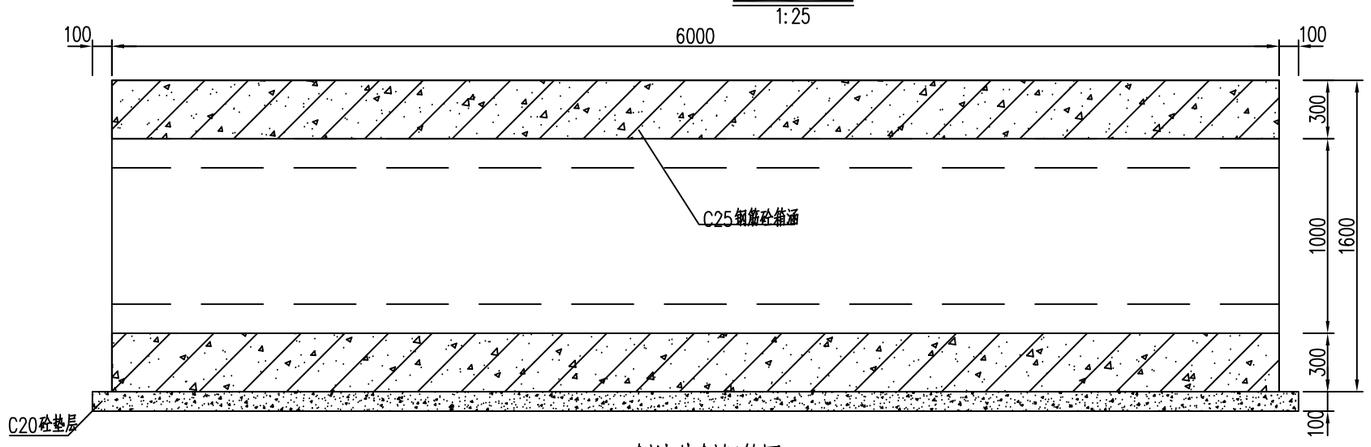

侧墙外侧钢筋图

1:25

6000

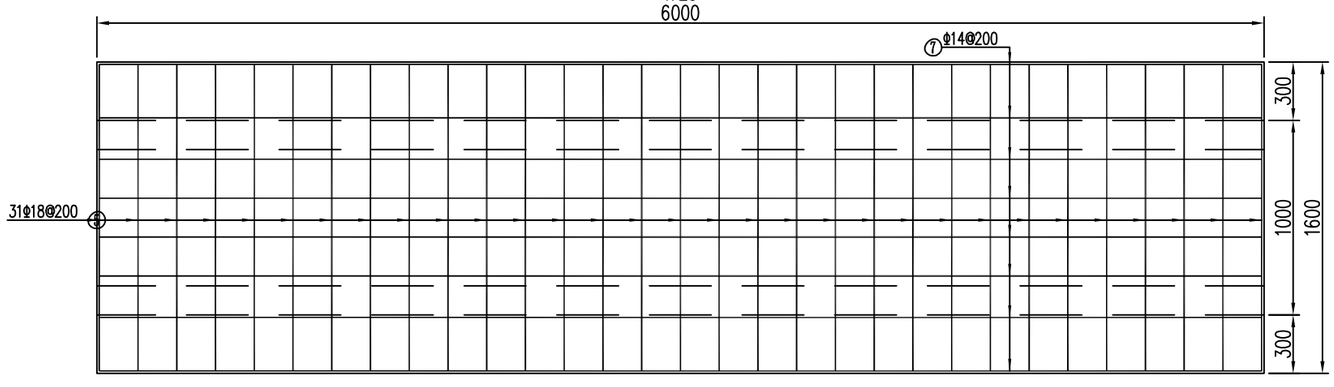

说明:

1、图中尺寸以mm计,钢筋保护层35mm。

2、回填土压实度不小于0.91,基础地基承载力不小于120KPa。

宏骏勘察设计有限公司
Hong Jun survey and Design Co., Ltd

资质证书编号：A352012408
建筑行业（建筑工程）乙级
市政行业乙级
水利行业丙级
公路行业（公路）专业丙级
风景园林专项乙级

备注 REMARK

项目编码 STAMP
(打码机打码位置)

审定 AUTHORIZED FOR ISSUE BY	刘 健	刘健
审核 REVIEWED BY	张 鹤	张鹤
项目负责 PROJECT DIRECTOR	王 鹏	
专业负责 DISCIPLINE RESPONSIBLE	张 鹤	张鹤
校对 PRECHECKED BY	王 鹏	
设计 DESIGNED BY	蔡珏徐	
建设单位 CONSTRUCTIE WITH	澄迈县乡村振兴服务中心	
工程名称 PROJECT	澄迈县2023年度永发镇小型农田水利项目	
子项名称 ITEM		
图名 DRAWING TITLE		
设计号 PRO NO.	箱涵2.0m*1.0m*6m设计图(1/2)	
图号 DRAWING NO.	21	版次 CHANGED NO. A
图别 DWG TYPE	水 利	日期 DATE 2026.10

注意：
本图须经签署并加盖本公司专用出图章方为有效；
本施工图应经相关部门审批通过后方可施工；
本图版权归宏骏勘察设计有限公司所有。

箱型涵洞横断面钢筋图

1:25

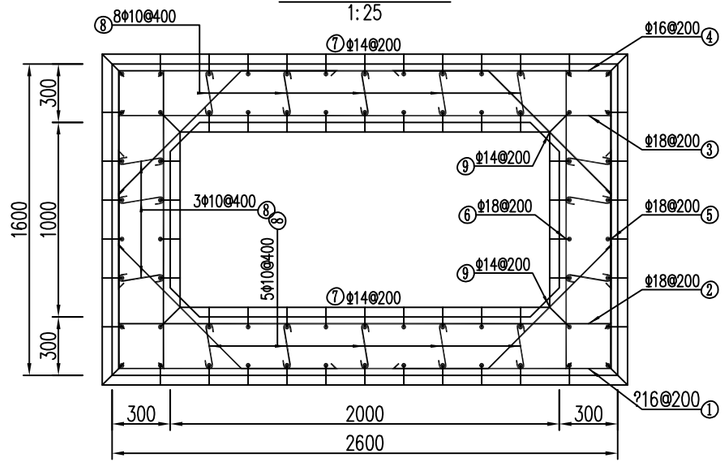

钢筋表?段长6000mm?

部位	编号	型式 (mm)	直径 (mm)	间距 (mm)	公差 (mm)	单根长 (mm)	根数	总长度 (m)	总重量 (kg)	备注
	①	640 2530 640	Φ16	200	--	3967	31	122.97	194.29	
	②	2530	Φ18	200	--	2706	31	83.90	167.80	
	③	2530	Φ18	200	--	2706	31	83.90	167.80	
	④	640 2530 640	Φ16	200	--	3967	31	122.97	194.29	
	⑤	1530	Φ18	200	--	1706	62	105.80	211.59	对称布置
	⑥	1530	Φ18	200	--	1706	62	105.80	211.59	对称布置
	⑦	5930	Φ14	200	--	6067	68	412.57	499.21	
	⑧	230	Φ10	400	--	355	256	90.88	56.07	
	⑨	90 135.0° 892 135.0° 90	Φ14	200	--	2009	124	249.14	301.46	

材料表?段长6000mm?

规 格	总长度(m)	单位重(kg/m)	总重(kg)	加5%损耗(kg)
Φ10	90.88	0.617	56.07	58.88
Φ14	661.71	1.210	800.67	840.70
Φ16	245.94	1.580	388.59	408.02
Φ18	379.39	2.000	758.78	796.72
合 计	1377.92		2004.11	2104.32

加 5.0% 损耗?钢筋总重为?2104.32kg
每立方米混凝土含钢量为?159.06kg
混凝土强度等级为?C25,方量为?13.230m³
垫层混凝土强度等级为?C20,方量为?1.736m³

说明:

1、图中尺寸以mm计,钢筋保护层35mm。

2、回填土压实度不小于0.91,基础地基承载力不小于120KPa。

宏骏勘察设计有限公司
Hong jun survey and Design Co., Ltd
资质证书编号：A352012408
建筑行业（建筑工程）乙级
市政行业乙级
水利行业丙级
公路行业（公路）专业丙级
风景园林专项乙级

备注 REMARK

项目编码 STAMP
(打码机打码位置)

审定 AUTHORIZED FOR ISSUE BY	刘 健	刘健
审核 REVIEWED BY	张 鹤	张鹤
项目负责 PROJECT DIRECTOR	王 鹏	
专业负责 DISCIPLINE RESPONSIBLE	张 鹤	张鹤
校 对	王 鹏	
设 计	[illegible]	

建设单位 澄迈县乡村振兴服务中心

工程名称 澄迈县2023年度永发镇小型农田水利项目

子项名称 ITEM

图名 DRAWING TITLE

设计号 PRO NO.	箱涵2.0m*1.0m*6m设计图(2/2)		
图 号 DRAWING NO.	22	版次 CHANGED NO.	A
图 别 DWG TYPE	水 利	日 期 DATE	2026.10

注意：
本图须经签署并加盖本公司专用出图章方为有效；
本施工图应经相关部门审批通过后方可施工；
本图版权归宏骏勘察设计有限公司所有。

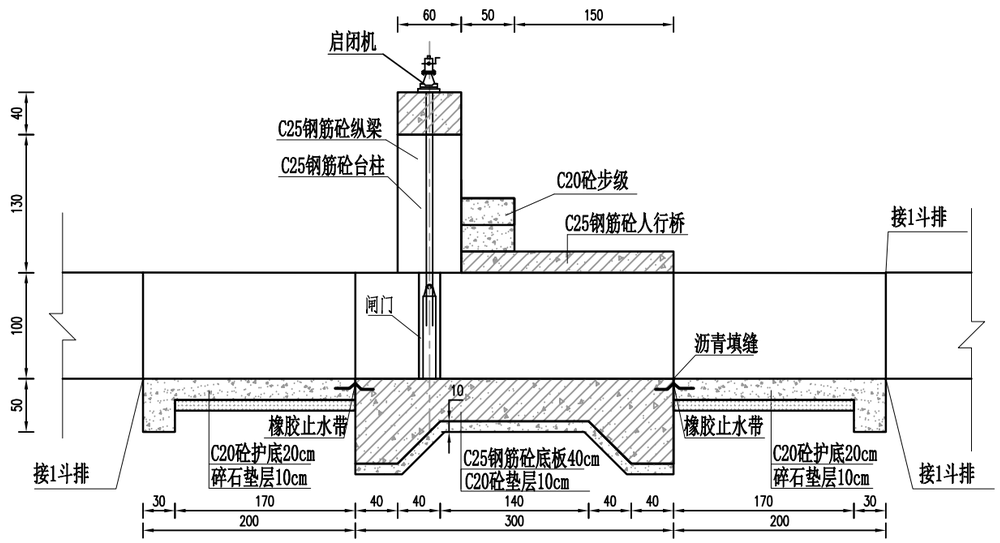

节制闸纵剖面图 1:50

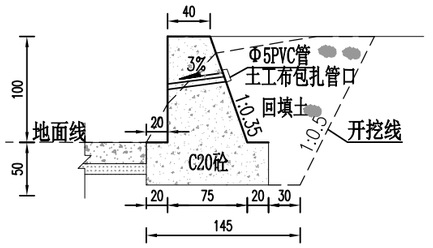

1-1挡土墙剖面图 1:50

下割节制闸特性表

序号	节制闸名称	单孔闸净宽（m）	启闭机规格
1	1#节制闸	2.00	QL-30-S
2	2#节制闸	2.00	QL-30-S

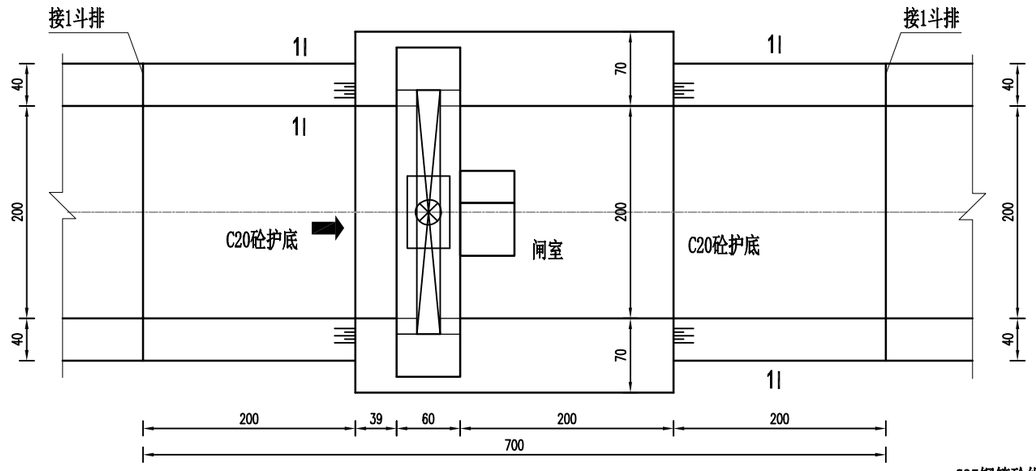

节制闸平面结构图1:50

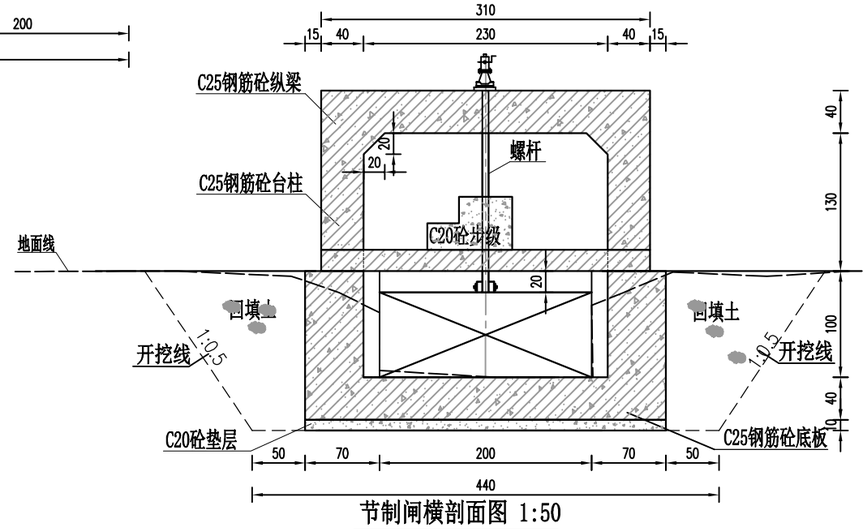

节制闸横剖面图 1:50

说明：

1、图中尺寸单位以cm计。
2、节制闸地基允许承载力要求不小于120KPa。
3、启闭机采用QL-30-S启闭机（手动）。
4、凡经开挖扰动过的土地须经压实等方法处理合格后，方可建造其上的建筑物。
5、回填土的压实度不小于0.93。
6、Φ50mmPVC排水管每隔1.5m布置一个,用土工布包扎。
7、闸门选用PZ铸铁闸门。
8、节制闸施工前先清除杂草灌木和拆除原有排沟。

宏骏勘察设计有限公司
Hong Jun survey and Design Co., Ltd
资质证书编号：A352012408
建筑行业（建筑工程）乙级
市政行业乙级
水利行业丙级
公路行业（公路）专业丙级
风景园林专项乙级

备注 REMARK

项目编码 STAMP
（打码机打码位置）

审定 AUTHORIZED FOR ISSUE BY	刘 健	刘健
审 核	张 鹤	张鹤
项目负责	王 鹏	
专业负责	张 鹤	张鹤
校 对	王 鹏	
设 计	谢玉林	

贵州省建筑工程设计图专用章
宏骏勘察设计有限公司
资质证书编号：A352012408

建设单位 CONSTRUCTE WITH 澄迈县乡村振兴服务中心

工程名称 PROJECT 澄迈县2023年度永发镇小型农田水利项目

子项名称 ITEM

图名 DRAWING TITLE

设计号 PRO NO.	单孔节制闸设计图（1/3）		
图 号 DRAWING NO.	23	版次 CHANGED NO.	A
图 别 DWG TYPE	水 利	日 期 DATE	2026.10

注意：
本图须经签署并加盖本公司专用出图章方为有效；
本施工图应经相关部门审批通过后方可施工；
本图版权归宏骏勘察设计有限公司所有。

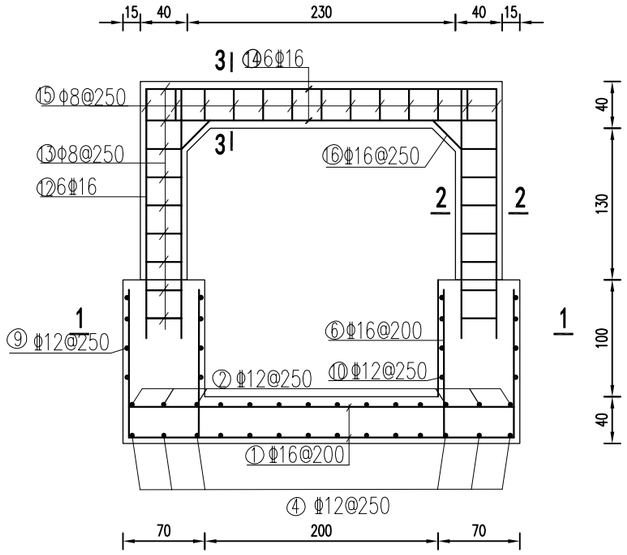

闸墩剖面配筋图 1:50

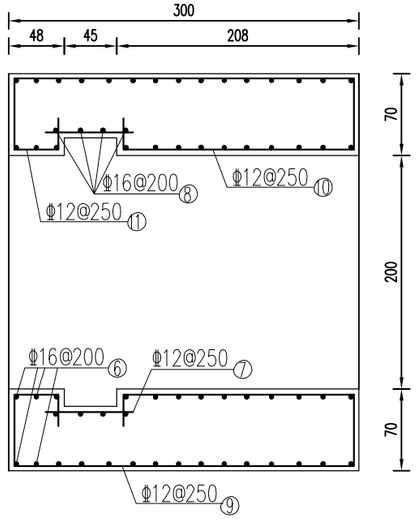

1-1 1:50

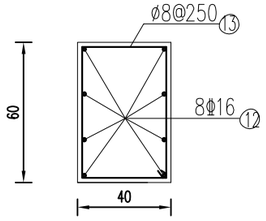

2-2 1:25

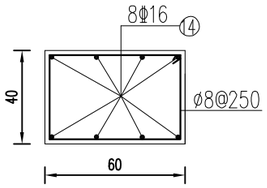

3-3 1:25

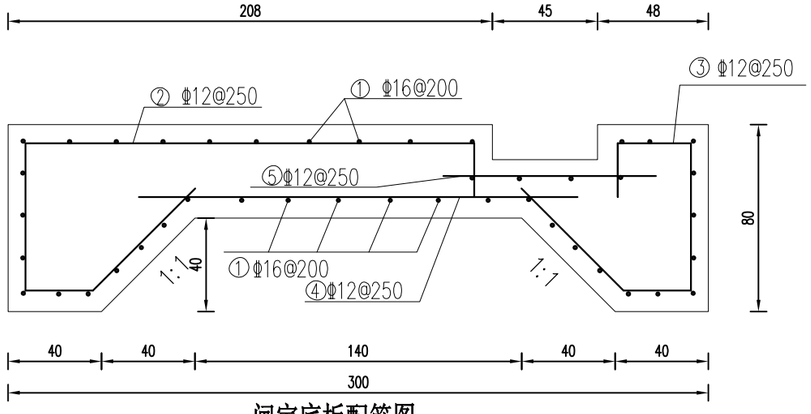

闸室底板配筋图 1:25

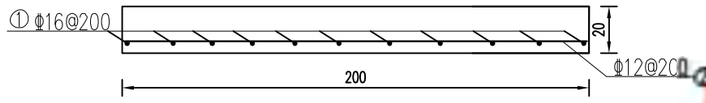

工作桥配筋图 1:25

说明：

1、图中高程以m计算，钢筋直径和间距单位以mm计，其余尺寸单位以cm计。

2、钢筋保护层厚度35mm。

宏骏勘察设计有限公司
Hong Jun survey and Design Co., Ltd
资质证书编号：A352012408 ⑮
建筑行业（建筑工程）乙级
市政行业乙级
水利行业丙级
公路行业（公路）专业丙级
风景园林专项乙级

备注 REMARK

项目编码 STAMP
(打码机打码位置)

审定 AUTHORIZED FOR ISSUE BY	刘 健	刘健
审核 REVIEWED BY	张 鹤	张鹤
项目负责 PROJECT DIRECTOR	王 鹏	
专业负责 DISCIPLINE RESPONSIBLE	张 鹤	张鹤
校对 PRECHECKED BY	王 鹏	
设计 DESIGNED BY	蔡珏徐	

建设单位 澄迈县乡村振兴服务中心

工程名称 澄迈县2023年度永发镇小型农田水利项目

子项名称

图名

贵州省建设工程设计出图专用章
宏骏勘察设计有限公司
资质证书编号：A352012408
有效期至：2031年02月11日

设计号 PRO NO.	单孔节制闸设计图（2/3）		
图号 DRAWING NO.	24	版次 CHANGED NO.	A
图别 DWG TYPE	水 利	日期 DATE	2026.10

注意：
本图须经签署并加盖本公司专用出图章方为有效；
本施工图应经相关部门审批通过后方可施工；
本图版权归宏骏勘察设计有限公司所有。

单孔节制水闸钢筋表

部位	编号	形 状	直径 (mm)	根数 (根)	单根长 (cm)	总长 (m)	单位重 kg/m	重量 kg
闸底板	①	333	16	43	333	143.19	1.580	226.24
	②	201, 30, 73, 90, 33	12	9	427	38.16	0.888	33.89
	③	73, 41, 30, 90, 33	12	9	267	24.03	0.888	21.34
	④	220	12	9	220	19.80	0.888	17.58
	⑤	105	12	9	105	9.45	0.888	8.39
闸墩	⑥	143	16	56	143	80.08	1.580	126.52
	⑦	105	12	12	105	12.6	0.888	11.19
	⑧	143	16	8	143	11.44	1.580	18.07
	⑨	293, 63, 63	12	12	419	50.28	0.888	44.65
	⑩	201, 63, 63	12	12	327	39.24	0.888	34.85
	⑪	41, 63, 63	12	12	167	20.04	0.888	17.79
排架	⑫	220	16	16	220	35.20	1.580	55.62
	⑬	33, 53	8	18	182	32.76	0.395	12.94
	⑭	303	16	6	303	18.18	1.580	28.72
	⑮	33, 53	8	13	182	23.66	0.395	9.35
	⑯	40, 30, 30	16	6	100	6.00	1.580	9.48
工作桥	①	303	16	11	303	33.33	1.580	52.66
	②	193	12	16	193	30.88	0.888	27.42
合计								794.53

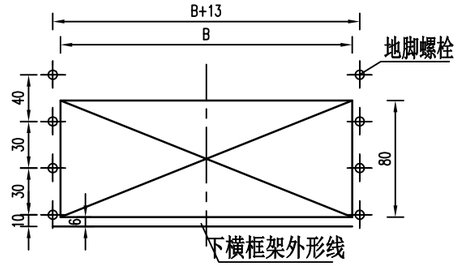

地脚螺栓安装图 1:50

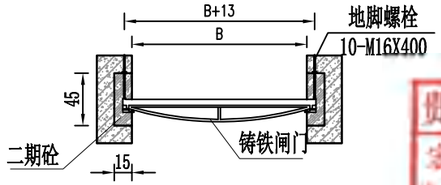

闸门安装图 1:50

说明：

1、图中高程以m计算，钢筋直径和间距单位以mm计，其余尺寸单位以cm计。

2、1#、2#节制闸闸门选用2.0m*0.8m（宽*高）PZ铸铁闸门。

4、钢筋保护层为35mm。

宏骏勘察设计有限公司
Hong Jun survey and Design Co., Ltd
资质证书编号：A352012408
建筑行业（建筑工程）乙级
市政行业乙级
水利行业丙级
公路行业（公路）专业丙级
风景园林专项乙级

备注 REMARK

项目编码 STAMP
（打码机打码位置）

审定 AUTHORIZED FOR ISSUE BY	刘 健	刘健
审核 REVIEWED BY	张 鹤	张鹤
项目负责 PROJECT DIRECTOR	王 鹏	
专业负责	张 鹤	张鹤
校对	王 鹏	
设计	袁红梅	
建设单位	湄迈县乡村振兴服务中心	
工程名称	湄迈县2023年度永发镇小型农田水利项目	
子项名称 ITEM		
图名 DRAWING TITLE		
设计号 PRO NO.	单孔节制闸设计图（3/3）	
图号 DRAWING NO.	25	版次 CHANGED NO. A
图别 DWG TYPE	水 利	日期 DATE 2026.10

注意：

本图须经签署并加盖本公司专用出图章方为有效；

本施工图应经相关部门审批通过后方可施工；

本图版权归宏骏勘察设计有限公司所有。

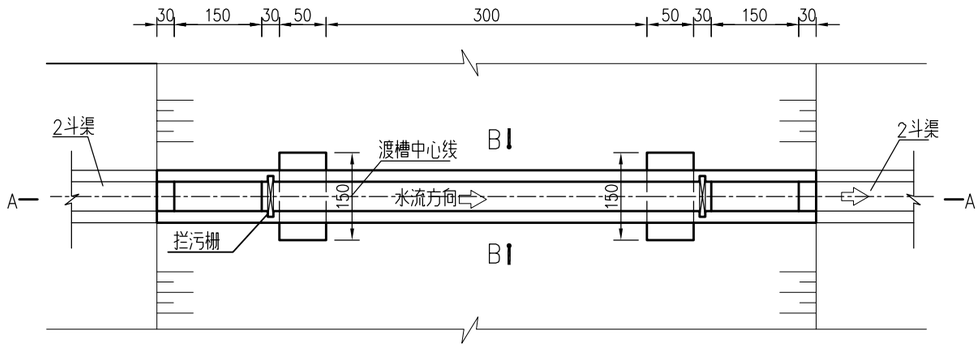

渡槽平面图 1:100

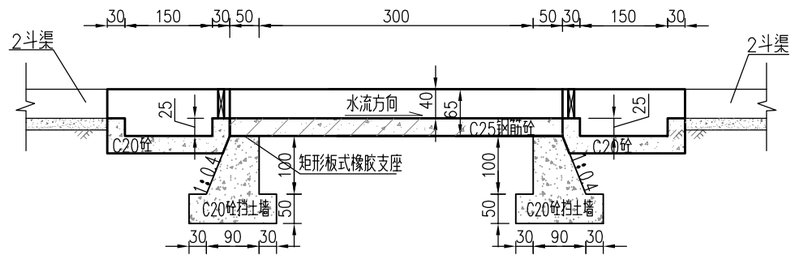

A—A 1:100

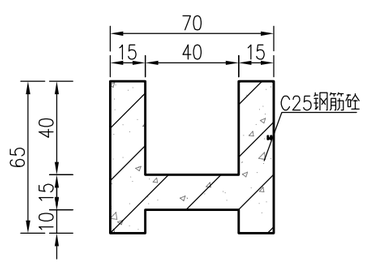

B—B 1:25

说明:

1、图中尺寸单位为cm。

2、砼标号：除图中标明外，槽身、渡槽基础均为C25，钢筋Ⅰ/Ⅱ。

3、渡槽进出口要求与上下游渠道平顺连接。

4、各项预制和现浇砼、钢筋砼构件，必须按钢筋砼施工规范要求进行。

宏骏勘察设计有限公司
Hong jun survey and Design Co., Ltd
资质证书编号：A352012408
建筑行业（建筑工程）乙级
市政行业乙级
水利行业丙级
公路行业（公路）专业丙级
风景园林专项乙级

备注 REMARK

项目编码 STAMP
(打码机打码位置)

审定 AUTHORIZED FOR ISSUE BY	刘 健	刘健
审核 REVIEWED BY	张 鹤	张鹤
项目负责 PROJECT DIRECTOR	王 鹏	
专业负责 DISCIPLINE RESPONSIBLE	张 鹤	张鹤
校对	王 [illegible]	
设计	李玉锋	
建设单位	澄迈县乡村振兴服务中心	
工程名称	澄迈县2023年度永发镇小型农田水利项目	
子项名称 ITEM		
图名 DRAWING TITLE	渡槽设计平面图	
设计号 PRO NO.		
图号 DRAWING NO.	26	版次 CHANGED NO. A
图别 DWG TYPE	水 利	日期 DATE 2026.10

贵州省建筑工程设计出图专用章
宏骏勘察设计有限公司

注意：
本图须经签署并加盖本公司专用出图章方为有效；
本施工图应经相关部门审批通过后方可施工；

本图版权归宏骏勘察设计有限公司所有。

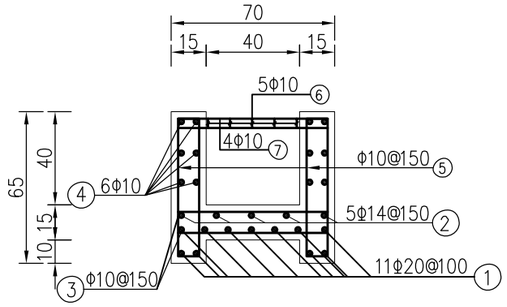

渡槽配筋图 1:25

渡槽钢筋表

编号	直径(mm)	型式	单根长(mm)	根数	总长(m)	每米重量(kg/m)	重量(kg)	合计(kg)
①	Φ20	3940	3940	11	43.34	2.00	86.68	199.89 含5%损耗
②	Φ14	3940	3940	5	19.7	1.21	23.84	
③	Φ10	640	640	34	21.76	0.617	13.42	
④	Φ10	3940	3940	6X2	47.28	0.617	29.17	
⑤	Φ10	60 590 90	1480	34	50.32	0.617	31.04	
⑥	Φ10	40 40	160	5X3	2.40	0.617	1.48	
⑦	Φ10	640	640	4X3	7.68	0.617	4.74	

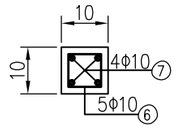

拉杆配筋图 1:10

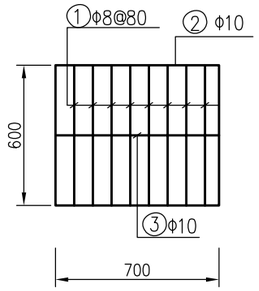

拦污栅1:25

拦污栅钢筋表

编号	直径(mm)	型式	单根长(mm)	根数	总长(m)	每米重量(kg/m)	重量(kg)	合计(kg)
①	Φ8	600	600	10	6	0.395	2.37	4.4
②	Φ10	700 600	2600	1	2.6	0.617	1.61	
③	Φ10	700	700	1	0.7	0.617	0.43	

说明:

1、图中尺寸单位为cm。

2、渡槽所在位置见平面规划图。开挖时不得破坏渠底原状土，回填土必须分层夯实,压实度不小于92%。

3、砼标号：除图中标明外，槽身、渡槽基础、槽墩均为C25，钢筋Ⅰ/Ⅱ。

4、钢筋：Ⅰ/Ⅱ，钢筋保护层:槽身为30mm。

5.、拉杆每隔150cm放置一条。

6.、拦污栅：Φ10钢筋焊接。

7.、本工程其它未尽事宜，请按照相应规范、规程执行并通知设计单位。

宏骏勘察设计有限公司
Hong jun survey and Design Co., Ltd
资质证书编号：A352012408
建筑行业（建筑工程）乙级
市政行业乙级
水利行业丙级
公路行业（公路）专业丙级
风景园林专项乙级

备注 REMARK

项目编码 STAMP
(打码机打码位置)

审定 AUTHORIZED FOR ISSUE BY	刘 健	刘健
审核 REVIEWED BY	张 鹤	张鹤
项目负责 PROJECT DIRECTOR	王 鹏	
专业负责 DISCIPLINE RESPONSIBLE	张 鹤	张鹤
校对 PRECHECKED BY	王 鹏	
设计 DESIGNED BY	蔡珏徐	

建设单位 澄迈县乡村振兴服务中心

工程名称 澄迈县2023年度永发镇小型农田水利项目

子项名称

图名 渡槽设计配筋图

设计号 PRO NO.

图号 DRAWING NO.	27	版次 CHANGED NO.	A
图别 DWG TYPE	水 利	日期 DATE	2026.10

注意：
本图须经签署并加盖本公司专用出图章方为有效；
本施工图应经相关部门审批通过后方可施工；
本图版权归宏骏勘察设计有限公司所有。

贵州省建设工程设计出图专用章 宏骏勘察设计 资质证书编号：A352012408 有效期至：2025年6月27日

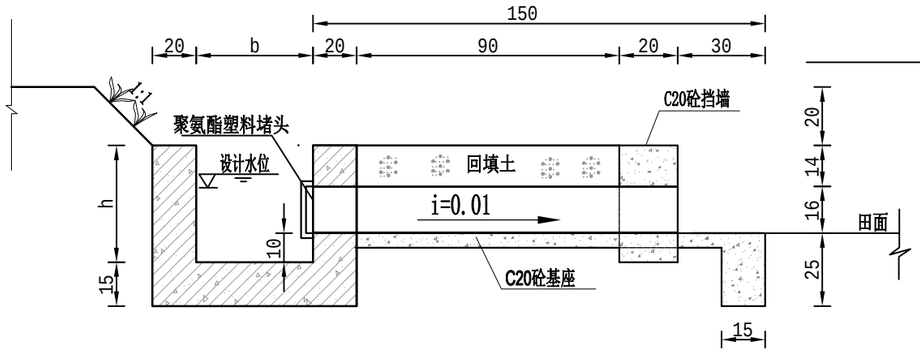

A—A 1:20

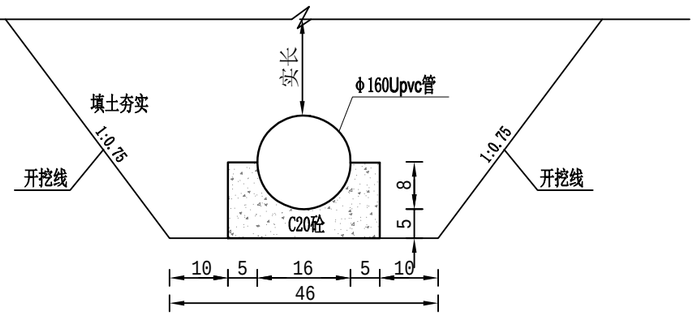

C—C 1:10

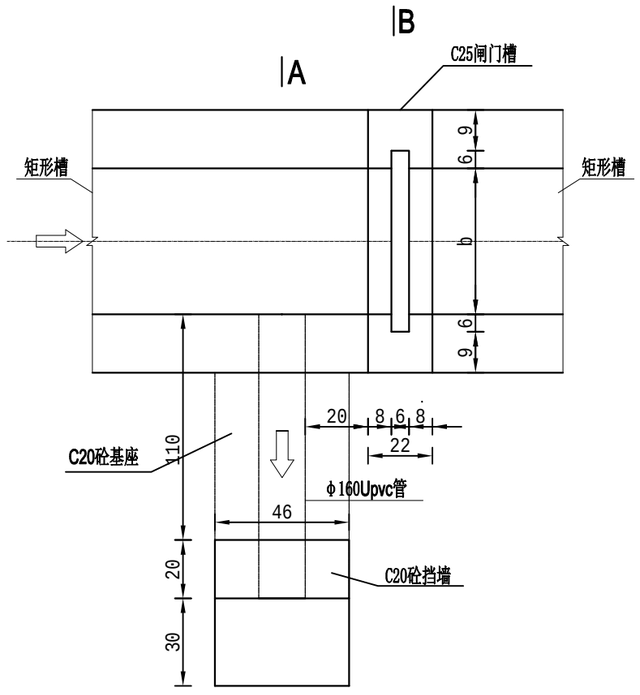

斗门平面图 1:20

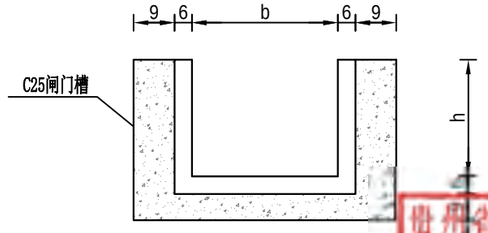

B—B 1:20

矩形槽放水农门参数表

矩形槽类型	b (cm)	h (cm)
0.4*0.4	40	40
0.5*0.5	50	50
0.6*0.6	60	60

说明：

1、图中尺寸单位以cm计.

2、渠道每30m单侧或双侧设一座放水口，(山坡侧不设放水口,位置可根据实际情况调整）。

3、回填土压实度不小于0.91,基础地基承载力不小于120KPa。

[illegible]
资质证书编号：A352012408
建筑行业（建筑工程）乙级
市政行业乙级
水利行业丙级
公路行业（公路）专业丙级
风景园林专项乙级

备注 REMARK

项目编码 STAMP
(打码机打码位置)

审定 AUTHORIZED FOR ISSUE BY	刘 健	刘健
审核 REVIEWED BY	张 鹤	张鹤
项目负责 PROJECT DIRECTOR	王 鹏	
专业负责 DISCIPLINE RESPONSIBLE	张 鹤	张鹤
校对 PRECHECKED BY	王 鹏	
设计 DESIGNED BY	蔡珏徐	

建设单位 CONSTRUCTE WITH 澄迈县乡村振兴服务中心

工程名称 PROJECT 澄迈县2023年度永发镇小型农田水利项目

子项名称 ITEM

图名 DRAWING TITLE 矩形槽农门放水口设计图

设计号 PRO NO.

图号 DRAWING NO.	28	版次 CHANGED NO.	A
图别 DWG TYPE	水 利	日期 DATE	2026.10

贵州省建设工程勘察设计出图章
宏骏勘察设计有限公司
资质证书编号：A152[illegible]
有效期至：2031年02月11日

注意：

本图须经签署并加盖本公司专用出图章方为有效；

本施工图应经相关部门审批通过后方可施工；

本图版权归宏骏勘察设计有限公司所有。

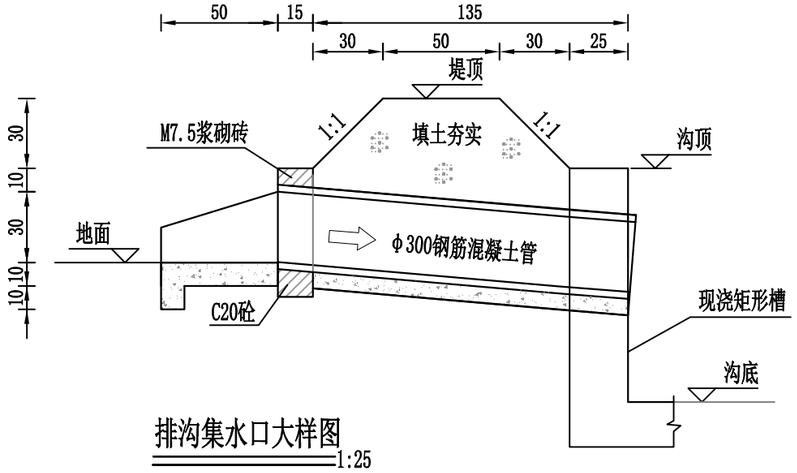

排沟集水口大样图 1:25

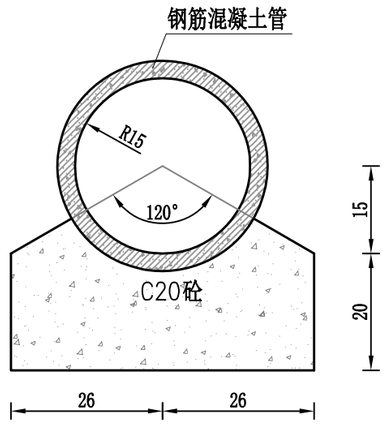

剖面图 1:10

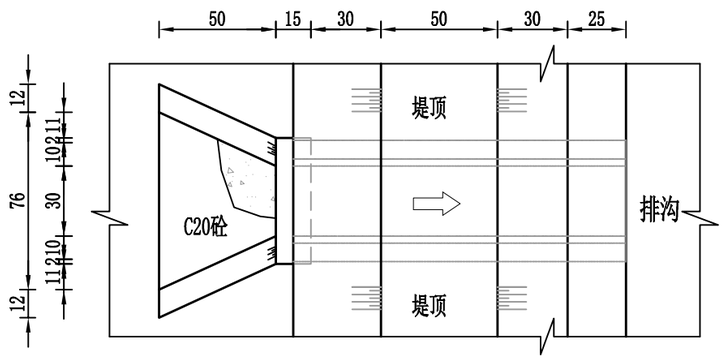

集水口平面图 1:25

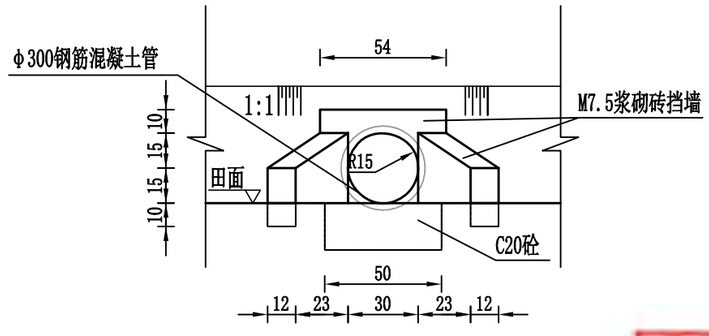

集水口立视图 1:25

集水口单位工程量(现浇槽)		
人工挖土方	人工填土夯实	C20混凝土
1.28m³	0.64m³	0.165m³
M7.5浆砌砖	钢筋砼预制管Φ300mm	M20水泥砂浆批荡
0.09m²	1.5m	1.28m²

说明：

1、图中尺寸单位以cm计.

2、排沟每30m单侧或双侧设一座集水口(山坡侧和与沟顶持平不设集水口)位置可根据实际情况调整。

3、回填土压实度不小于0.91,基础地基承载力不小120KPa。

资质证书编号：A352012408
建筑行业（建筑工程）乙级
市政行业乙级
水利行业丙级
公路行业（公路）专业丙级
风景园林专项乙级

备注 REMARK

项目编码 STAMP
(打码机打码位置)

审定 AUTHORIZED FOR ISSUE BY	刘 健	刘健
审核 REVIEWED BY	张 鹤	张鹤
项目负责 PROJECT DIRECTOR	王 鹏	
专业负责 DISCIPLINE RESPONSIBLE	张 鹤	张鹤
校对 PRECHECKED BY	王 鹏	
设计	蔡廷徐	

建设单位 澄迈县乡村振兴服务中心

工程名称 澄迈县2023年度永发镇小型农田水利项目

子项名称

图名 DRAWING TITLE

设计号 PRO NO.	集水口设计图		
图号 DRAWING NO.	29	版次 CHANGED NO.	A
图别 DWG TYPE	水 利	日期 DATE	2026.10

注意：

本图须经签署并加盖本公司专用出图章方为有效；

本施工图应经相关部门审批通过后方可施工；

本图版权归宏骏勘察设计有限公司所有。

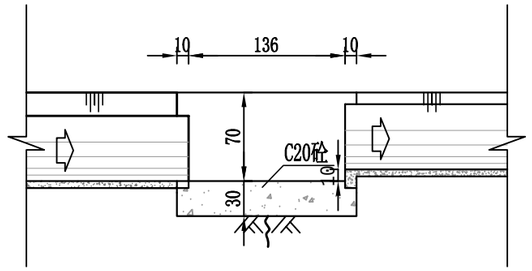

1-1剖面图 1:50

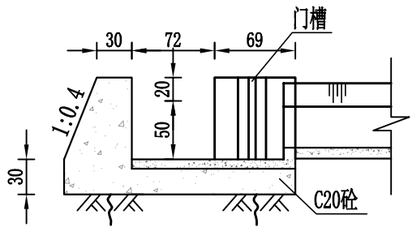

2--2剖面图 1:50

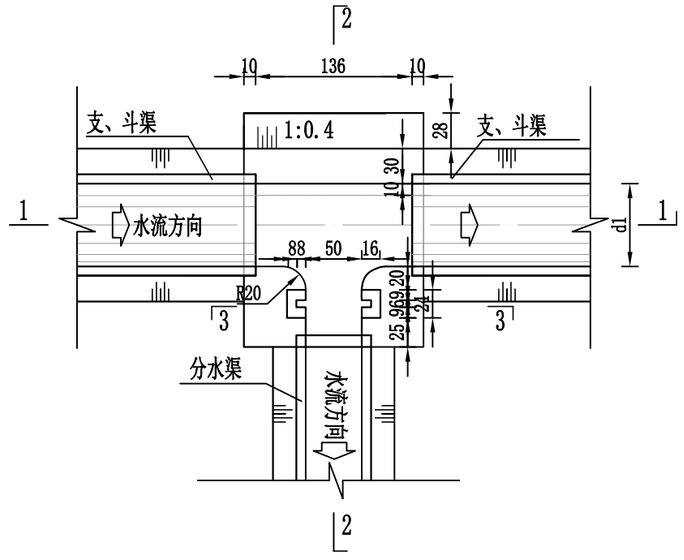

分水闸平面图 1:50

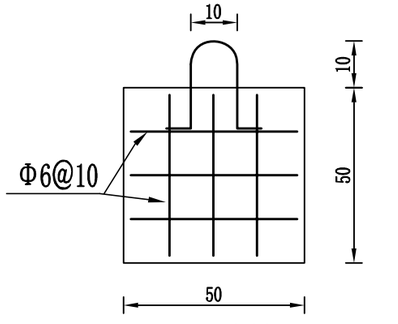

闸板大样图 1:20

C25钢筋砼闸板厚5cm

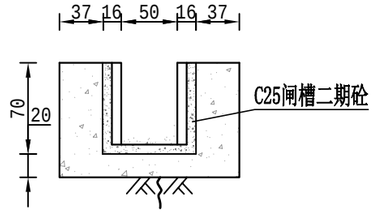

3--3剖面图 1:50

分水闸工程量（m3）	
C25砼	0.03
C20砼	2.01
土方开挖	0.9
土方回填	0.3
钢筋（kg）	2.96

说明：
1、图中尺寸单位为cm。
2、布置在相应上级与下级渠道连接处.
3、钢筋保护层为2.5cm。
4、分水闸位置在施工时根据实际需要设置。
5、回填土压实度不小于0.91,基础地基承载力不小于120KPa。
6、矩形槽放水闸做法参考U型槽分水闸。

资质证书编号：A352012408
建筑行业（建筑工程）乙级
市政行业乙级
水利行业丙级
公路行业（公路）专业丙级
风景园林专项乙级

备注 REMARK

项目编码 STAMP
(打码机打码位置)

审定 AUTHORIZED FOR ISSUE BY	刘 健	刘健
审核 REVIEWED BY	张 鹤	张鹤
项目负责 PROJECT DIRECTOR	王 鹏	
专业负责 DISCIPLINE RESPONSIBLE	张 鹤	张鹤
校对 PRECHECKED BY	王 鹏	
设计 DESIGNED BY	蔡珏徐	

建设单位 CONSTRUCTE WITH	澄迈县乡村振兴服务中心
工程名称 PROJECT	澄迈县2023年度永发镇小型农田水利项目
子项名称 ITEM	
图名 DRAWING TITLE	分水闸设计图
设计号 PRO NO.	

图号 DRAWING NO.	30	版次 CHANGED NO.	A
图别 DWG TYPE	水 利	日期 DATE	2026.10

注意：
本图须经签署并加盖本公司专用出图章方为有效；
本施工图应经相关部门审批通过后方可施工；
本图版权归宏骏勘察设计有限公司所有。

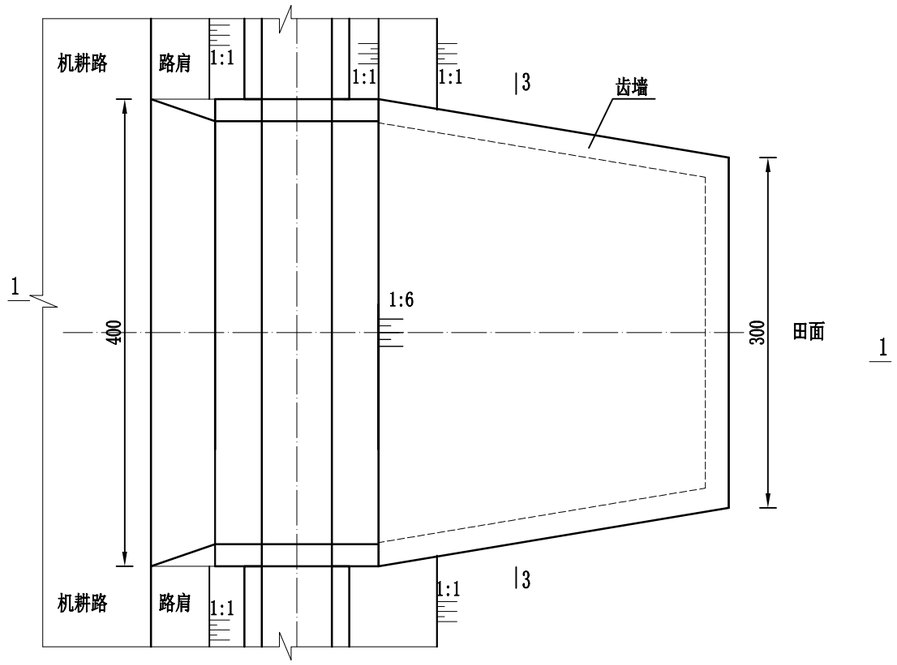

平面图 1:50

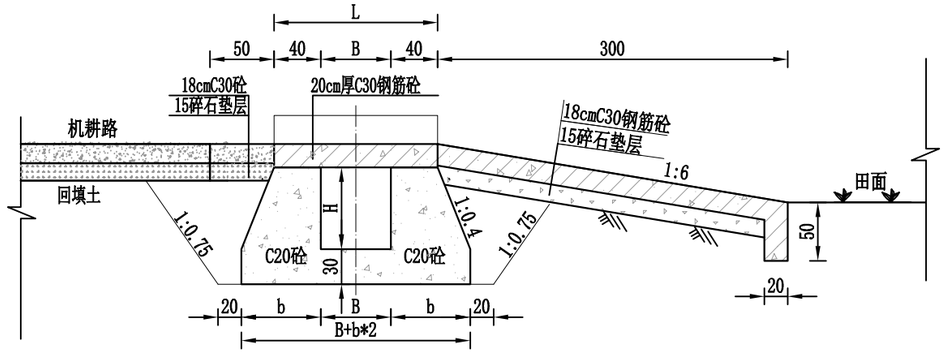

1-1剖面图 1:50

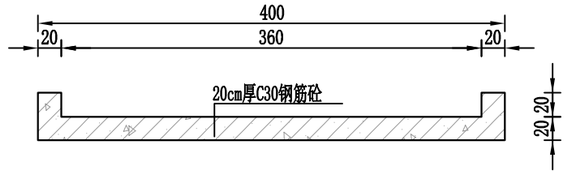

2-2剖面图 1:50

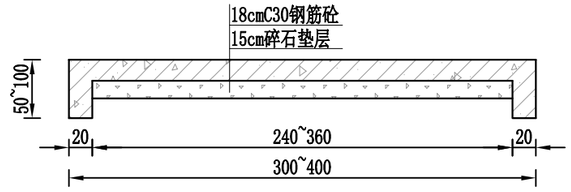

3-3剖面图 1:50

下田坡道参数表

类型	H(cm)	L(cm)	B(cm)	b(cm)
现浇矩形槽0.4*0.4	40	120	40	40
现浇矩形槽0.5*0.5	50	130	50	40

说明：
1、本图用于田间耕作机械（跨U型槽）下田耕作的位置。
2、图中标注尺寸单位以cm计；
3、两侧桥墩采用C20砼,桥板30砼现浇，钢筋砼保护层为3cm；
4、图中H为桥墩高度，L为桥板长度。
5、位置可根据实际情况做适当调整。
6、回填土压实度不小于0.91，基础地基承载力不小于120KPa。

资质证书编号：A352012408
建筑行业（建筑工程）乙级
市政行业乙级
水利行业丙级
公路行业（公路）专业丙级
风景园林专项乙级

备注 REMARK

项目编码 STAMP
(打码机打码位置)

审定 AUTHORIZED FOR ISSUE BY	刘 健	刘健
审核 REVIEWED BY	张 鹤	张鹤
项目负责 PROJECT DIRECTOR	王 鹏	
专业负责 DISCIPLINE RESPONSIBLE	张 鹤	张鹤
校对 PRECHECKED BY	王 鹏	
设计 DESIGNED BY	蔡珏徐	

建设单位 澄迈县乡村振兴服务中心

工程名称 澄迈县2023年度永发镇小型农田水利项目

子项名称

图名 U型下田坡设计图 (1/2)

设计号 PRO NO.

图号 DRAWING NO.	31	版次 CHANGED NO.	A
图别 DWG TYPE	水 利	日期 DATE	2026.10

贵州省建设工程设计出图专用章
宏骏勘察设计
资质证书编号：A152A012408 有效期至：2026.11.11

注意：
本图须经签署并加盖本公司专用出图章方为有效；
本施工图应经相关部门审批通过后方可施工；

本图版权归宏骏勘察设计有限公司所有。

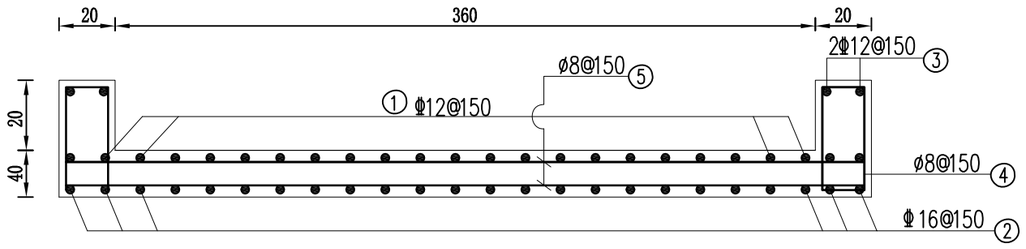

桥板配筋图 1:25

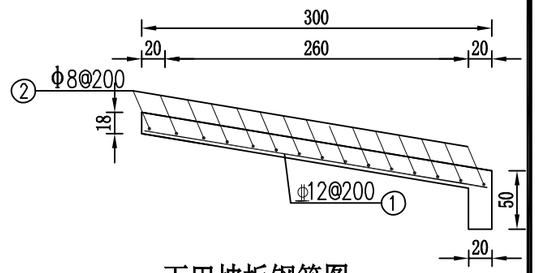

下田坡板钢筋图 1:50

现浇矩形槽0.4*0.4桥板钢筋表

编号	直径(mm)	形 式	单长(mm)	根数	总长(m)	单重(kg/m)	总重(kg)
①	Φ12	75 1140 75	1290	28	36.12	0.888	32.07
②	Φ16	100 1140 100	1340	28	37.52	1.58	59.28
③	Φ12	75 1140 75	1290	4	5.16	0.888	4.58
④	Ø8	140 340	1060	16	16.96	0.395	6.70
⑤	Ø8	75 3940 75	4090	16	65.44	0.395	25.85
合计	损失按5%计入						134.91

现浇矩形槽0.5*0.5桥板钢筋表

编号	直径(mm)	形 式	单长(mm)	根数	总长(m)	单重(kg/m)	总重(kg)
①	Φ12	75 1240 75	1390	28	38.92	0.888	34.56
②	Φ16	100 1140 100	1340	28	37.52	1.58	59.28
③	Φ12	75 1240 75	1390	4	5.56	0.888	4.94
④	Ø8	140 340	1060	18	19.08	0.395	7.54
⑤	Ø8	75 3940 75	4090	16	65.44	0.395	25.85
合计	损失按5%计入						138.78

下田坡板钢筋表

编号	直径(mm)	形 式	单长(mm)	根数	总长(m)	单重(kg/m)	总重(kg)
①	Φ12	100 1780-2980 100	1780-2980	16	48.48	0.888	43.05
②	Ø8	2940-3960	2940-3960	17	55.03	0.395	2174
合计	损失按5%计入						68.03

说明：
1、本图用于田间耕作机械（跨U型槽）下田耕作的位置。
2、图中标注尺寸单位以cm计；
3、两侧桥墩采用C20砼,桥板30砼现浇，钢筋砼保护层为3cm；
4、图中H为桥墩高度，L为桥板长度。
5、位置可根据实际情况做适当调整。
6、回填土压实度不小于0.91，基础地基承载力不小于120KPa。

资质证书编号：A352012408
建筑行业（建筑工程）乙级
市政行业乙级
水利行业丙级
公路行业（公路）专业丙级
风景园林专项乙级

备注 REMARK

项目编码 STAMP
（打码机打码位置）

审定 AUTHORIZED FOR ISSUE BY	刘 健	刘健
审核 REVIEWED BY	张 鹤	张鹤
项目负责 PROJECT DIRECTOR	王 鹏	
专业负责	张 鹤	张鹤
校对	王 鹏	
设计	蔡廷徐	

建设单位 澄迈县乡村振兴服务中心

工程名称 澄迈县2023年度永发镇小型农田水利项目

子项名称 ITEM

图名 DRAWING TITLE I型下田坡设计图（2/2）

设计号 PRO NO.

图号 DRAWING NO.	32	版次 CHANGED NO.	A
图别 DWG TYPE	水 利	日期 DATE	2026.10

注意：
本图须经签署并加盖本公司专用出图章方为有效；
本施工图应经相关部门审批通过后方可施工；
本图版权归宏骏勘察设计有限公司所有。

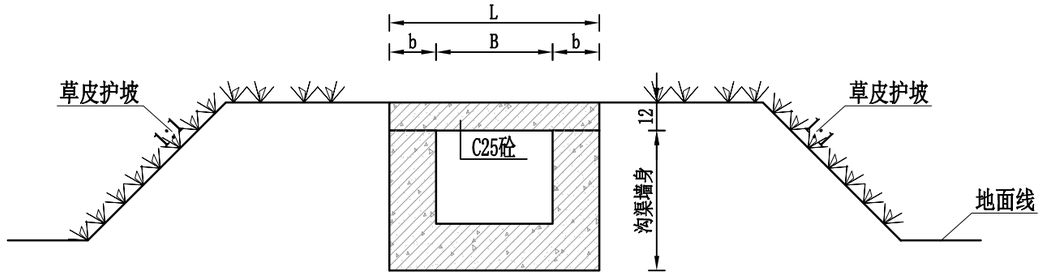

1-1剖面图 1:25

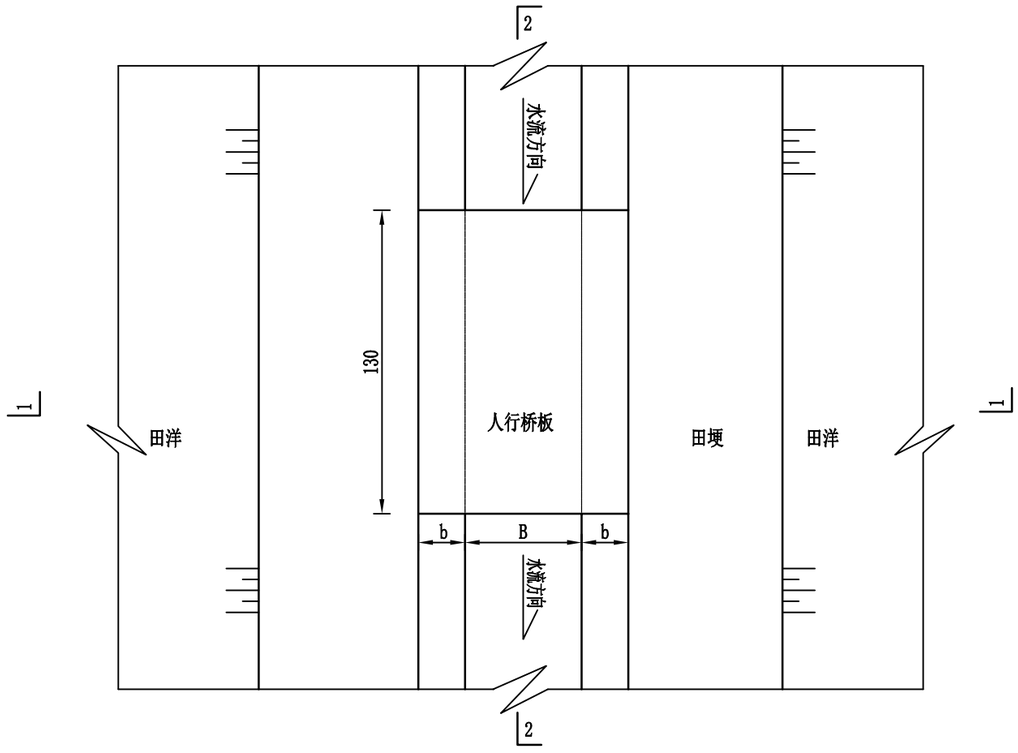

人行桥平面图 1:25

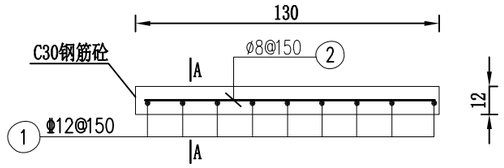

2-2剖面图 1:25

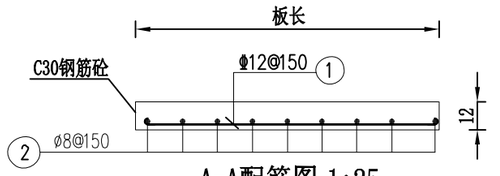

A-A配筋图 1:25

矩形槽人行桥参数表

类型	B (cm)	b (cm)	板长L (cm)	板厚 (cm)	板宽B (cm)
0.4*0.4	40	15	70	12	130
0.5*0.5	50	15	80	12	130
0.8*0.8	80	20	120	12	130

单座矩形槽人行桥钢筋表

	编号	直径 (mm)	类型	型式	单根长 (mm)	根数	总长 (mm)	单重 (kg/m)	总量 (kg)	合计 (kg) (计入5%的钢筋损耗)
渠道	①	Φ12	0.4*0.4	50 640 50	740	9	6.66	0.888	5.91	9.54
	②	ø8		50 1240 50	1340	6	8.04	0.395	3.18	
	①	Φ12	0.5*0.5	50 740 50	840	9	7.56	0.888	6.71	10.38
	②	ø8		50 1240 50	1340	6	8.04	0.395	3.18	
排沟	①	Φ12	0.8*0.8	50 1140 50	1240	9	11.16	0.888	9.91	14.85
	②	ø8		50 1240 50	1340	8	10.72	0.395	4.23	

说明：
1、图中标注尺寸单位以cm计,钢筋尺寸单位以mm计；
2、钢筋采用绑扎，保护层厚度为3.0cm。

[illegible]
资质证书编号：A352012408
建筑行业（建筑工程）乙级
市政行业乙级
水利行业丙级
公路行业（公路）专业丙级
风景园林专项乙级

备注 REMARK

项目编码 STAMP
(打码机打码位置)

审定 AUTHORIZED FOR ISSUE BY	刘 健	刘健
审核 REVIEWED BY	张 鹤	张鹤
项目负责 PROJECT DIRECTOR	王 鹏	
专业负责 DISCIPLINE RESPONSIBLE	张 鹤	张鹤
校对 PRECHECKED BY	王 鹏	
设计	[illegible]	

建设单位 澄迈县乡村振兴服务中心

工程名称 澄迈县2023年度永发镇小型农田水利项目

子项名称

图名 DRAWING TITLE 矩形槽人行桥设计图(1/2)

设计号 PRO NO.			
图号 DRAWING NO.	33	版次 CHANGED NO.	A
图别 DWG TYPE	水 利	日期 DATE	2026.10

注意：
本图须经签署并加盖本公司专用出图章方为有效；
本施工图应经相关部门审批通过后方可施工；
本图版权归宏骏勘察设计有限公司所有。

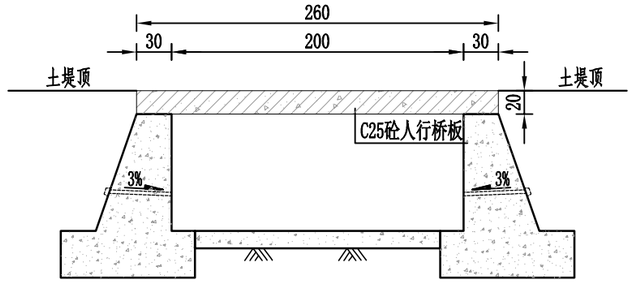

1-1剖面图 1:50

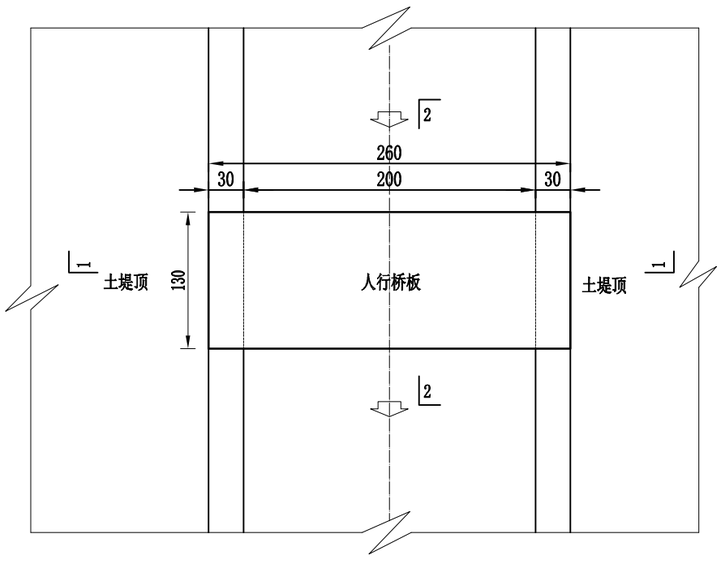

人行桥平面图 1:50

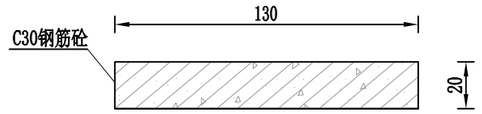

2-2剖面图 1:25

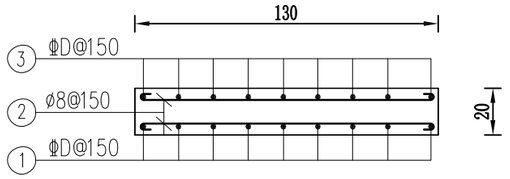

矩形排沟人行板桥配筋图 1:25

单座矩形槽人行桥钢筋表

编号	直径(mm)	类型	型式	单根长(mm)	根数	总长(m)	单重(kg/m)	总量(kg)
①	Φ16	2.0*1.0	100 2540 100	2740	9	24.66	1.58	38.96
②	ø8		50 1240 50	1340	36	48.24	0.395	19.05
③	Φ12		100 2540 100	2740	9	24.66	0.888	21.89

说明：
1、图中标注尺寸单位以cm计,钢筋尺寸单位以mm计；
2、钢筋采用绑扎，保护层厚度为3.0cm。
3、回填土压实度不小于0.91,基础地基承载力不小于120KPa。
4、本图适用于斗排6。

宏骏勘察设计有限公司
资质证书编号：A352012408
建筑行业（建筑工程）乙级
市政行业乙级
水利行业丙级
公路行业（公路）专业丙级
风景园林专项乙级

备注 REMARK

项目编码 STAMP
(打码机打码位置)

审定 AUTHORIZED FOR ISSUE BY	刘 健	刘健
审核 REVIEWED BY	张 鹤	张鹤
项目负责 PROJECT DIRECTOR	王 鹏	
专业负责	张 鹤	张鹤
校对	王 鹏	
设计	蔡廷徐	

建设单位 溆浦县乡村振兴服务中心

工程名称 溆浦县2023年度水发镇小型农田水利项目

子项名称 ITEM

图名 DRAWING TITLE 矩形槽人行桥设计图(2/2)

设计号 PRO NO.

图号 DRAWING NO.	34	版次 CHANGED NO.	A
图别 DWG TYPE	水 利	日期 DATE	2026.10

注意：
本图须经签署并加盖本公司专用出图章方为有效；
本施工图应经相关部门审批通过后方可施工；
本图版权归宏骏勘察设计有限公司所有。

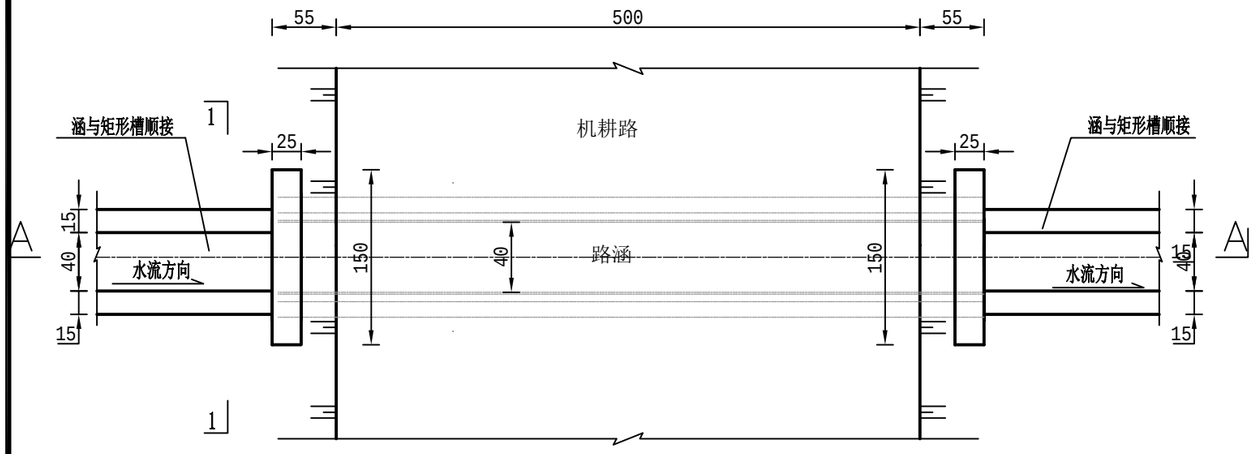

Ⅰ型路涵平面图 1:50

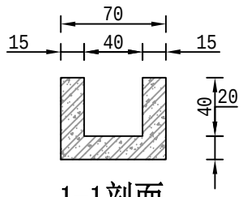

1-1剖面 1:50

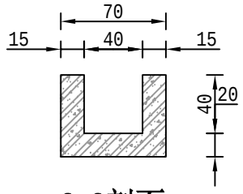

2-2剖面 1:50

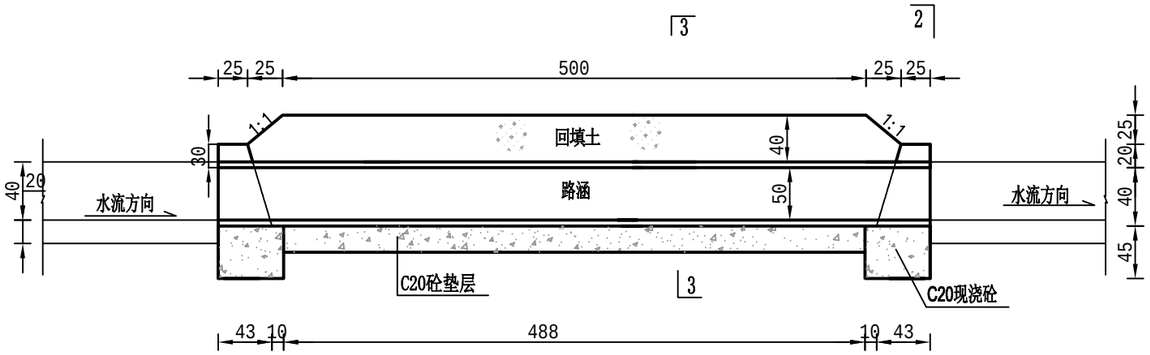

A-A剖面图 1:50

3-3剖面 1:50

过路涵 Φ400mm（1座）		
土方开挖-人工	m3	18.0
土方填筑-人工	m3	14.64
C20砼挡墙	m3	1.50
C20砼管座	m3	1.45
C25钢筋混凝土管安装Φ400mm	m	6.0

说明:

1、图中尺寸以cm计.

2、涵管采用承插式预应力钢筋砼预制管,涵管进出口与渠道顺接。

3、回填土压实度不小于0.91,基础地基承载力不小于120KPa。

资质证书编号：A352012408
建筑行业（建筑工程）乙级
市政行业乙级
水利行业丙级
公路行业（公路）专业丙级
风景园林专项乙级

备注 REMARK

项目编码 STAMP
(打码机打码位置)

审定 AUTHORIZED FOR ISSUE BY	刘 健	刘健
审核 REVIEWED BY	张 鹤	张鹤
项目负责 PROJECT DIRECTOR	王 鹏	
专业负责 DISCIPLINE RESPONSIBLE	张 鹤	张鹤
校对 PRECHECKED BY	王 鹏	
设计 DESIGNED BY	蔡珏徐	

建设单位 CONSTRUCTE WITH	澄迈县乡村振兴服务中心
工程名称 PROJECT	澄迈县2023年度永发镇小型农田水利项目
子项名称 ITEM	
图名 DRAWING TITLE	矩形槽Ⅰ型路涵设计图(φ40)
设计号 PRO NO.	

图号 DRAWING NO.	35	版次 CHANGED NO.	A
图别 DWG TYPE	水 利	日期 DATE	2026.10

注意：
本图须经签署并加盖本公司专用出图章方为有效；
本施工图应经相关部门审批通过后方可施工；
本图版权归宏骏勘察设计有限公司所有。

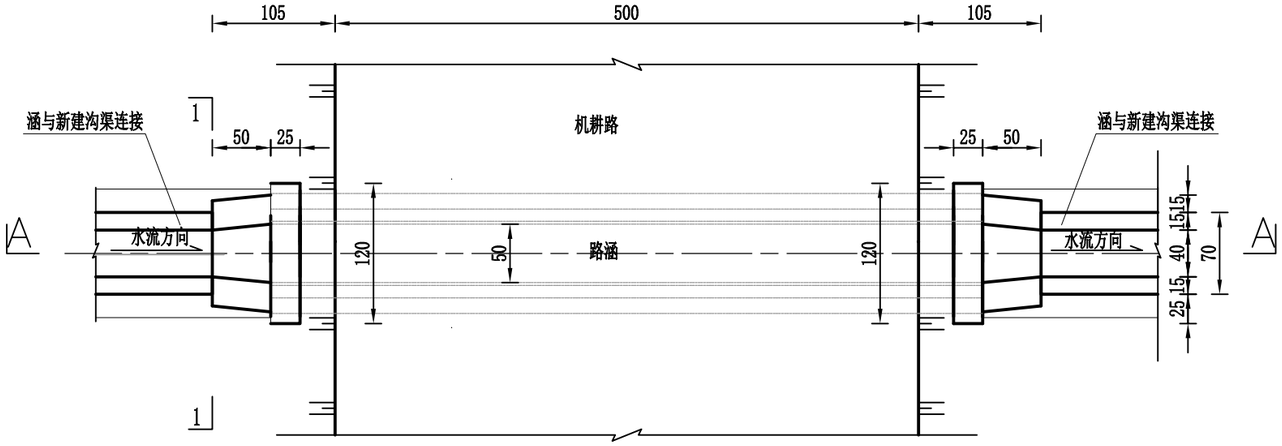

Ⅰ型路涵平面图 1:50

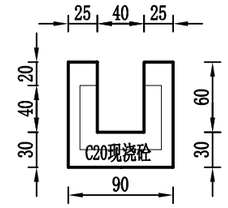

1-1剖面 1:50

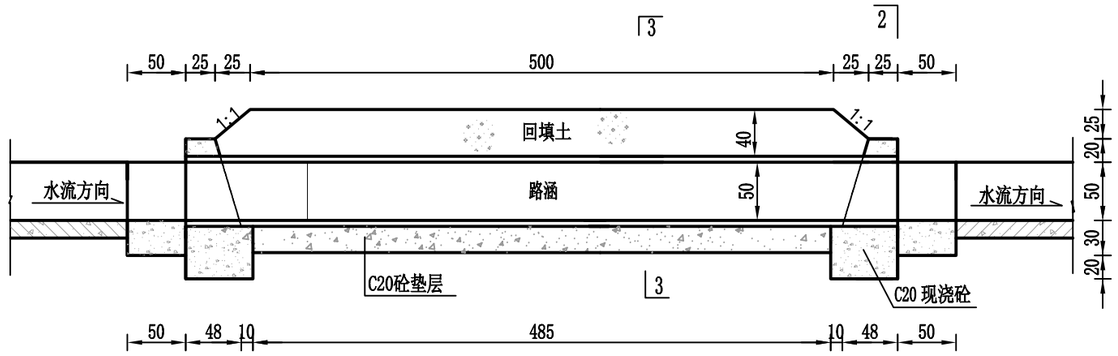

A-A剖面图 1:50

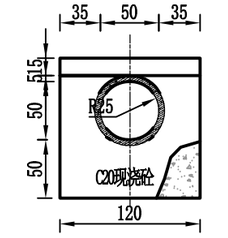

2-2剖面 1:50

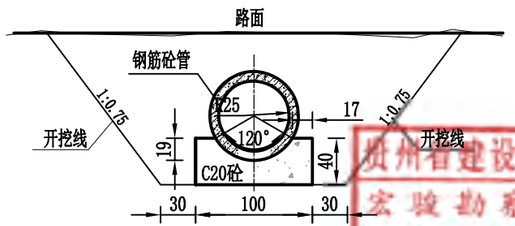

3-3剖面 1:50

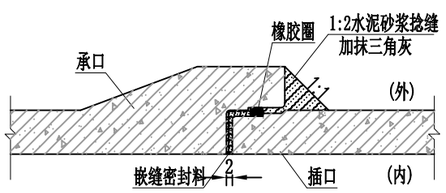

承插口管柔性接口大样图

过路涵 Φ500mm（1座）		
土方开挖-人工	m3	8.02
土方填筑-人工	m3	5.53
C20砼挡墙	m3	1.60
C20砼垫层	m3	1.73
C25钢筋混凝土管安装 Φ500mm	m	6.00

说明:

1、图中尺寸以cm计.

2、涵管采用承插式预应力钢筋砼预制管,涵管进出口与矩形渠曲线顺接。

3、回填土压实度不小于0.91,基础地基承载力不小于120KPa。

资质证书编号：A352012408
建筑行业（建筑工程）乙级
市政行业乙级
水利行业丙级
公路行业（公路）专业丙级
风景园林专项乙级

备注 REMARK

项目编码 STAMP
(打码机打码位置)

审定 AUTHORIZED FOR ISSUE BY	刘 健	刘健
审核 REVIEWED BY	张 鹤	张鹤
项目负责 PROJECT DIRECTOR	王 鹏	
专业负责 DISCIPLINE RESPONSIBLE	张 鹤	张鹤
校对 PRECHECKED BY	王 鹏	
设计 DESIGNED BY	蔡珏徐	

建设单位 CONSTRUCTE WITH	澄迈县乡村振兴服务中心
工程名称 PROJECT	澄迈县2023年度永发镇小型农田水利项目
子项名称 ITEM	
图名 DRAWING TITLE	Ⅰ型路涵Φ50设计图
设计号 PRO NO.	

图号 DRAWING NO.	36	版次 CHANGED NO.	A
图别 DWG TYPE	水 利	日期 DATE	2026.10

注意：
本图须经签署并加盖本公司专用出图章方为有效；
本施工图应经相关部门审批通过后方可施工；
本图版权归宏骏勘察设计有限公司所有。

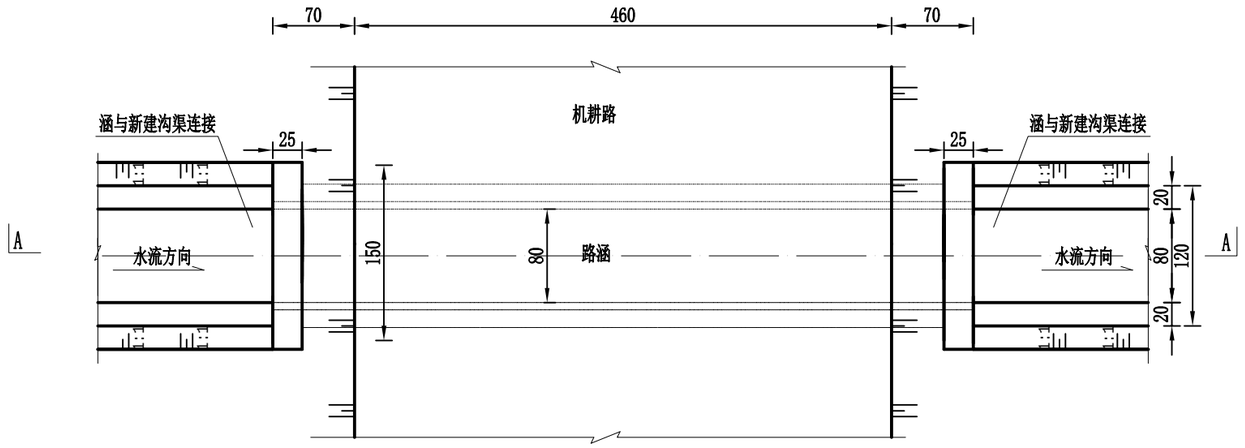

路涵平面图 1:50

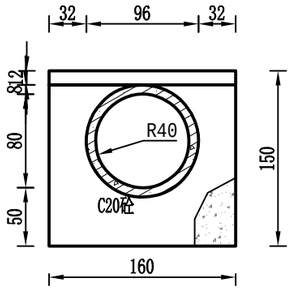

1-1剖面 1:50

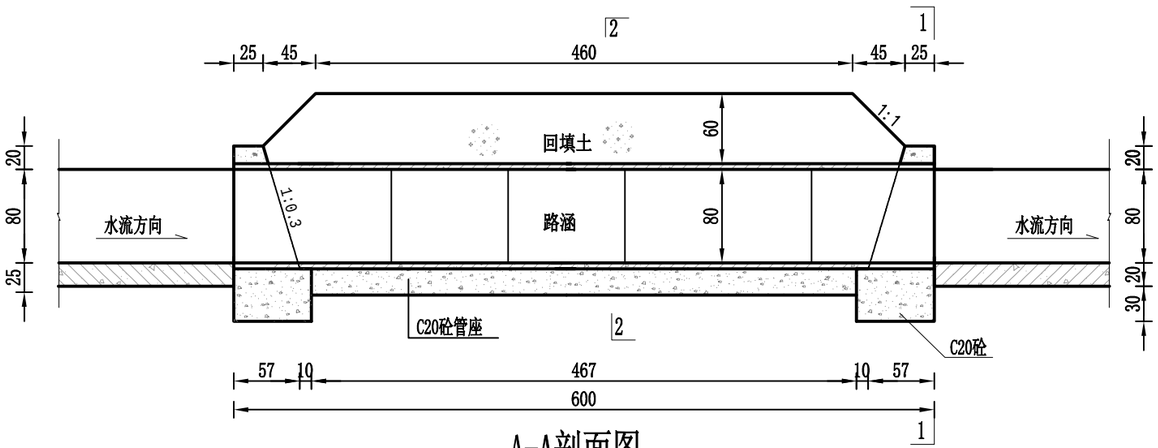

A-A剖面图 1:50

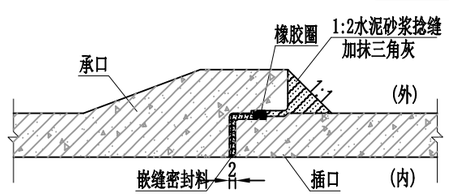

承插口管柔性接口大样图

Ⅰ型路涵（Φ800）（1座）		
土方开挖-人工	m3	15.00
土方填筑-人工	m3	14.40
C20砼挡墙	m3	2.44
C20砼管座	m3	3.70
C25钢筋混凝土管安装Φ800mm	m	6.00

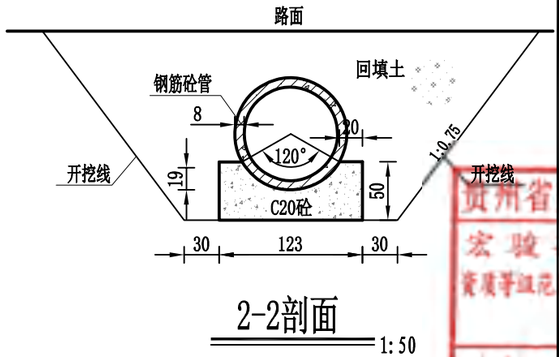

2-2剖面 1:50

说明:

1、图中尺寸以cm计.

2、涵管采用承插式预应力钢筋砼预制管,涵管进出口与矩形渠曲线顺接。

3、回填土压实度不小于0.91,基础地基承载力不小于120KPa。

资质证书编号：A352012408
建筑行业（建筑工程）乙级
市政行业乙级
水利行业丙级
公路行业（公路）专业丙级
风景园林专项乙级

备注 REMARK

项目编码 STAMP
(打码机打码位置)

审定 AUTHORIZED FOR ISSUE BY	刘 健	刘健
审核 REVIEWED BY	张 鹤	张鹤
项目负责 PROJECT DIRECTOR	王 鹏	
专业负责 DISCIPLINE RESPONSIBLE	张 鹤	张鹤
校对 PRECHECKED BY	王 鹏	
设计 DESIGNED BY	蔡珏徐	
建设单位 CONSTRUCTE WITH	澄迈县乡村振兴服务中心	
工程名称 PROJECT	澄迈县2023年度永发镇小型农田水利项目	
子项名称 ITEM		
图名 DRAWING TITLE	Ⅰ型路涵φ80设计图	
设计号 PRO NO.		
图号 DRAWING NO.	37	版次 CHANGED NO. A
图别 DWG TYPE	水 利	日期 DATE 2026.10

贵州省电力工程设计出图专用章
宏骏勘察设计有限公司

注意：
本图须经签署并加盖本公司专用出图章方为有效；
本施工图应经相关部门审批通过后方可施工；

本图版权归宏骏勘察设计有限公司所有。

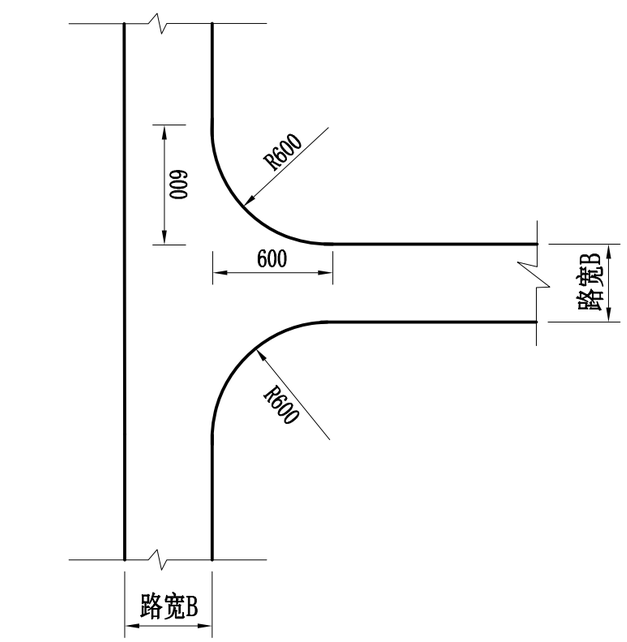

90° 道路交叉口 1:300

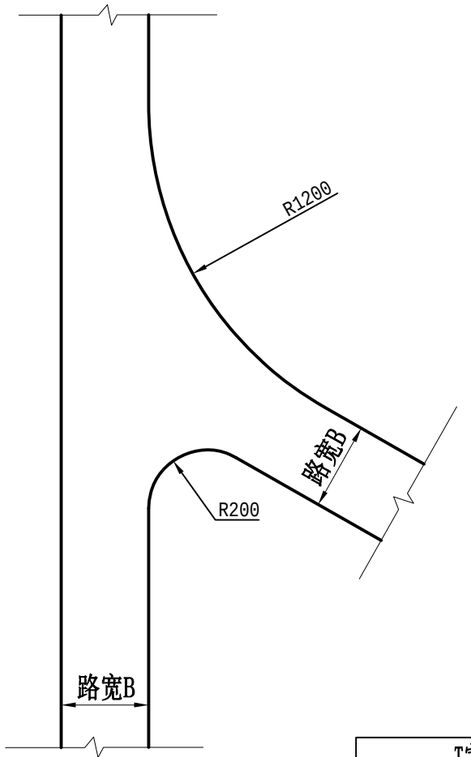

60° 道路交叉口 1:300

T字形路口拐弯处工程量（砼路面）		
田间道	C30砼路面m^2	级配碎石垫层m^2
	15.44	15.41

会车道扩阔处工程量（砼路面）		
新建田间道路	C30砼(m^2)	级配碎石垫层(m^2)
	45.00	53.36

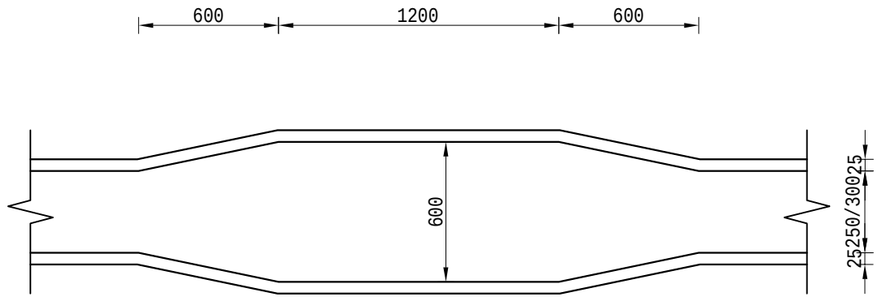

田间道会车道详图 1:25

说明：

1、图中尺寸单位以mm计。

2、会车道位置可根据实际需求调整。

3、会车道及交叉路口均1座均在机耕路1上。

资质证书编号：A352012408

建筑行业（建筑工程）乙级

市政行业乙级

水利行业丙级

公路行业（公路）专业丙级

风景园林专项乙级

备注 REMARK

项目编码 STAMP
(打码机打码位置)

审定 AUTHORIZED FOR ISSUE BY	刘 健	刘健
审核 REVIEWED BY	张 鹤	张鹤
项目负责 PROJECT DIRECTOR	王 鹏	
专业负责 DISCIPLINE RESPONSIBLE	张 鹤	张鹤
校对 PRECHECKED BY	王 鹏	
设计 DESIGNED BY	蔡珏徐	

建设单位 CONSTRUCTE WITH	澄迈县乡村振兴服务中心
工程名称 PROJECT	澄迈县2023年度永发镇小型农田水利项目
子项名称 ITEM	
图名 DRAWING TITLE	交叉路口及会车道设计图
设计号 PRO NO.	

图号 DRAWING NO.	38	版次 CHANGED NO.	A
图别 DWG TYPE	水 利	日期 DATE	2026.10

注意：

本图须经签署并加盖本公司专用出图章方为有效；

本施工图应经相关部门审批通过后方可施工；

本图版权归宏骏勘察设计有限公司所有。

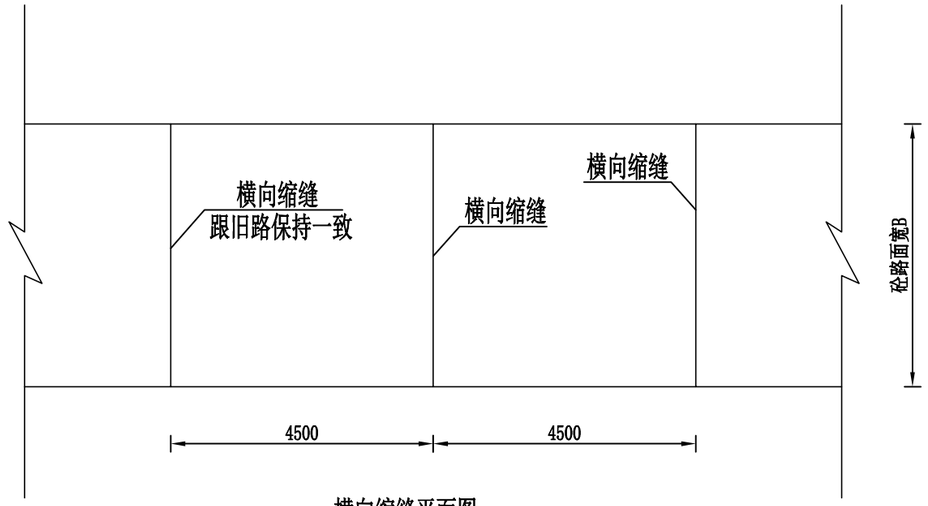

横向缩缝平面图

1:100

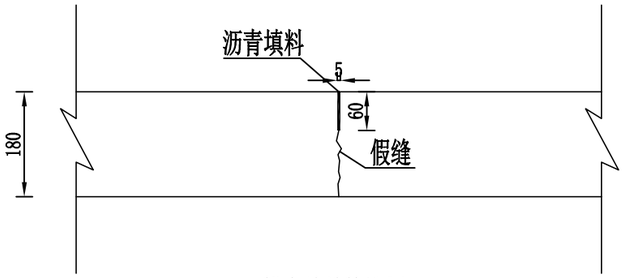

横向缩缝构造图

1:10

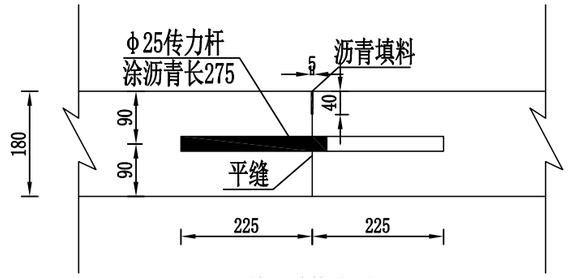

施工缝构造图

1:10

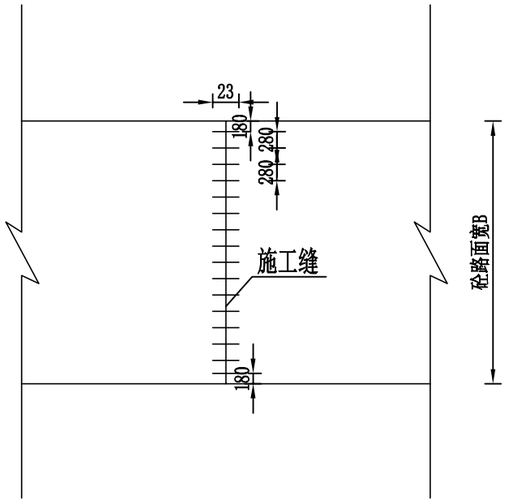

施工缝平面图

1:100

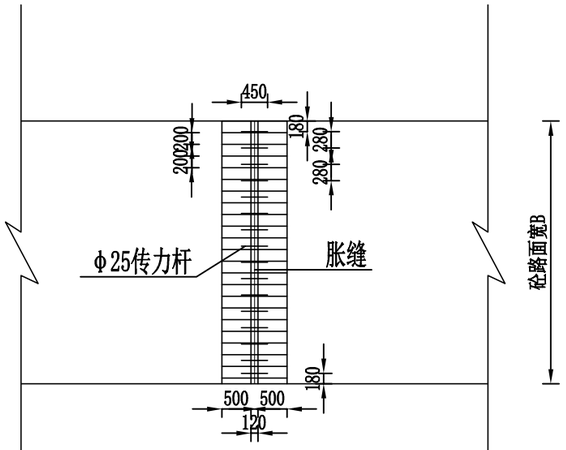

横向胀缝平面图

1:100

说明：

1、本图尺寸均以mm为单位。

2、钢筋保护层为30mm。

3、每日施工结束或临时原因中断时，必须设置横向施工缝，其位置尽可能设置在缩缝处缩缝沿纵向每隔4.5米设置一条,道路施工缝每50米设置一道。

4、路面施工应采用真空吸水工艺，并配合磨光机、切缝机等小型机具。

5、拉杆采用螺纹钢筋，传力杆采用光面钢筋。

6、胀缝的设置位置为在邻近桥梁、明涵等固定构造物处至少设置2条胀缝，小半径平曲线变化处，与其他路面相接处至少应设置一条胀缝，胀缝填缝板使用前应进行防腐处理。

7、缩缝采用假缝型，不设传力杆，但在临近胀缝或路面自由端部的3条横向缝采用加传力杆型缩缝。

8、胀缝两侧宽2米的范围内应先在基层上洒布一层沥青透层后再浇筑混凝土。

9、浇筑混凝土过程中因故中断浇筑时，必须设置一条横向施工缝，施工缝应设在胀缝或缩缝处。

10、纵缝拉杆间距为90厘米，最外侧的拉杆距横向接缝的距离不得小于10厘米。

11、水泥混凝土路面的弯拉强度标准值为4.0MPa。

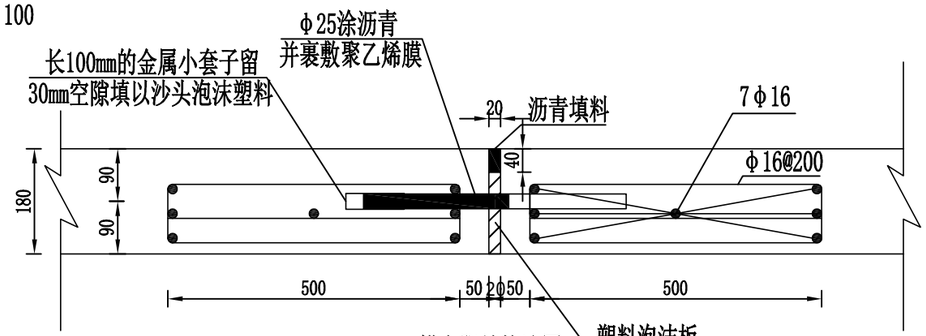

横向胀缝构造图

1:10

资质证书编号：A352012408
建筑行业（建筑工程）乙级
市政行业乙级
水利行业丙级
公路行业（公路）专业丙级
风景园林专项乙级

备注 REMARK

项目编码 STAMP
(打码机打码位置)

审定 AUTHORIZED FOR ISSUE BY	刘 健	刘健
审核 REVIEWED BY	张 鹤	张鹤
项目负责 PROJECT DIRECTOR	王 鹏	
专业负责 DISCIPLINE RESPONSIBLE	张 鹤	张鹤
校对 PRECHECKED BY	王 鹏	
设计 DESIGNED BY	蔡珏徐	

建设单位 CONSTRUCTE WITH：澄迈县乡村振兴服务中心

工程名称 PROJECT：澄迈县2023年度永发镇小型农田水利项目

子项名称 ITEM：

图名 DRAWING TITLE：混凝土道路接缝结构图（1/2）

设计号 PRO NO.			
图号 DRAWING NO.	建筑物-39	版次 CHANGED NO.	A
图别 DWG TYPE	水 利	日期 DATE	2026.10

注意：

本图须经签署并加盖本公司专用出图章方为有效；

本施工图应经相关部门审批通过后方可施工；

本图版权归宏骏勘察设计有限公司所有。

贵州省建设工程设计出图专用章
宏骏勘察设计有限公司
资质证书编号：A152…
有效期至：2031年02月11日

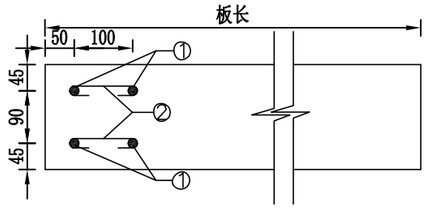

I-I
1:10

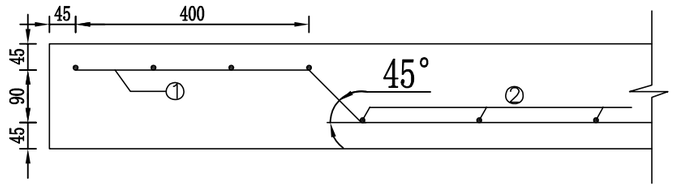

Ⅱ-Ⅱ
1:10

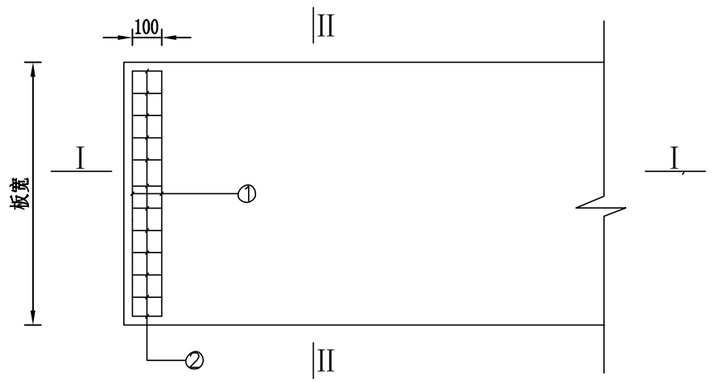

边沿补强钢筋平面图
1:20

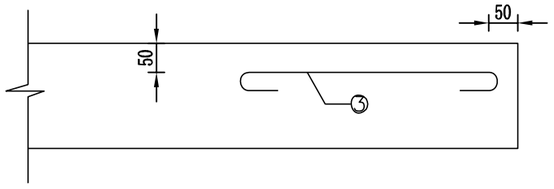

角隅加固钢筋剖面图
1:10

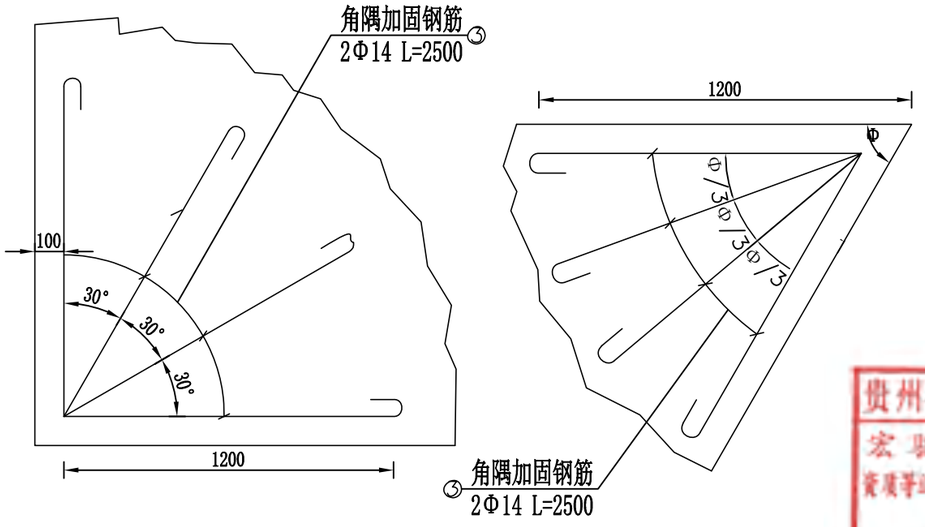

角隅加固钢筋平面布置图
1:20

单个角隅钢筋数量表

钢筋号	材料规格及形状	单根长（mm）	根数（根）	共长（m）	单位重（kg/m）	共重（kg/m）
③	Φ14 50 1200	1300	2	2.6	1.210	3.146

一个边缘补强钢筋数量表

钢筋号	材料规格及形状	单根长（mm）	根数（根）	共长（m）	单位重（kg/m）	共重（kg/m）
①	Φ16 400/141 2400 400/141	3482	2	6.96	1.580	11
②	Φ8@200 50 100 50	200	18	3.6	0.395	1.42

说明：

1、本图尺寸均以毫米为单位。。

2、砼路面与构造物衔接或与其他公路交叉处无法设置传力杆时，采用边缘补强钢筋加强。

3、钢筋保护层为30mm。

宏骏勘察设计有限公司
资质证书编号：A352012408
建筑行业（建筑工程）乙级
市政行业乙级
水利行业丙级
公路行业（公路）专业丙级
风景园林专项乙级

备注 REMARK

项目编码 STAMP
（打码机打码位置）

审定 AUTHORIZED FOR ISSUE BY	刘 健	刘健
审核 REVIEWED BY	张 鹤	张鹤
项目负责 PROJECT DIRECTOR	王 鹏	
专业负责 DISCIPLINE RESPONSIBLE	张 鹤	张鹤
校对 PRECHECKED BY	王 鹏	
设计 DESIGNED BY	蔡珏徐	
建设单位 CONSTRUCTE WITH	澄迈县乡村振兴服务中心	
工程名称 PROJECT	澄迈县2023年度永发镇小型农田水利项目	
子项名称 ITEM		
图名 DRAWING TITLE	混凝土道路接缝结构图（2/2）	
设计号 PRO NO.		
图号 DRAWING NO.	40	版次 CHANGED NO. A
图别 DWG TYPE	水 利	日期 DATE 2026.10

注意：

本图须经签署并加盖本公司专用出图章方为有效；

本施工图应经相关部门审批通过后方可施工；

本图版权归宏骏勘察设计有限公司所有。

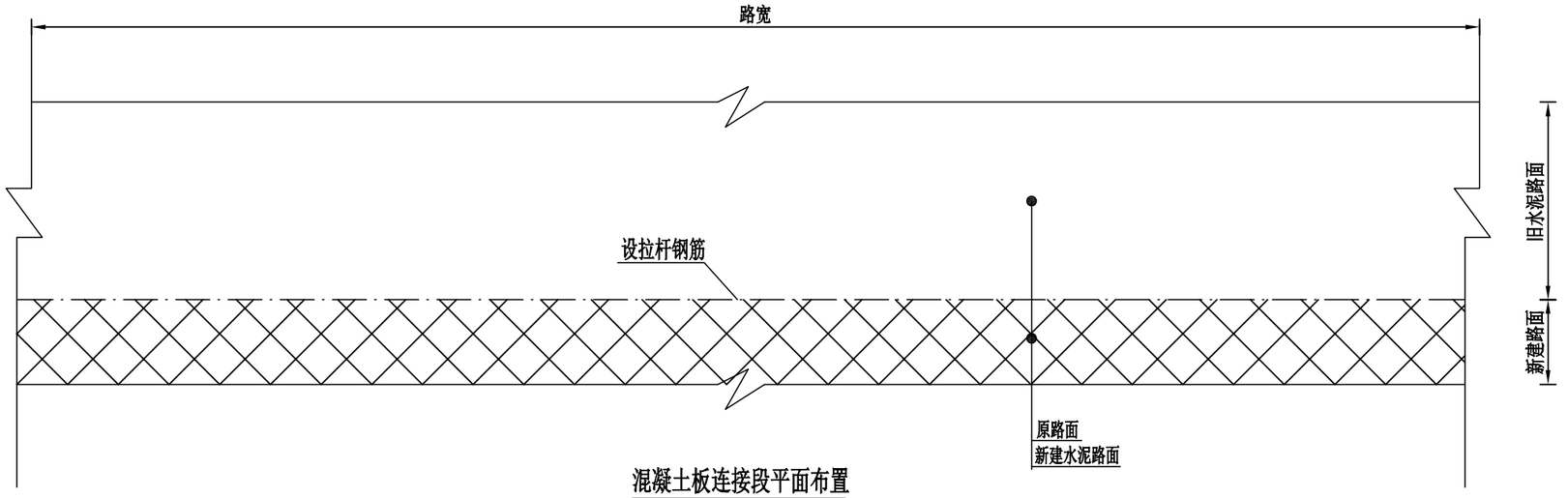

混凝土板连接段平面布置

新旧路面基层搭接处理图

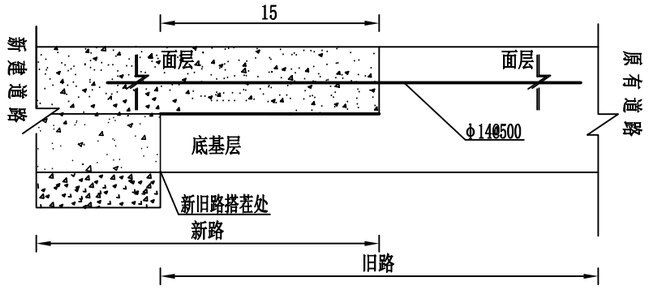

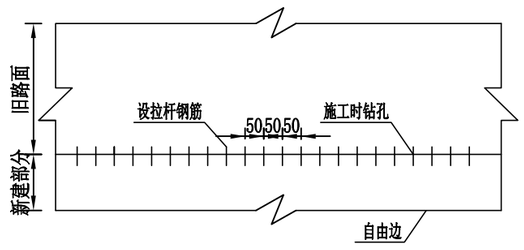

纵向拉杆构造

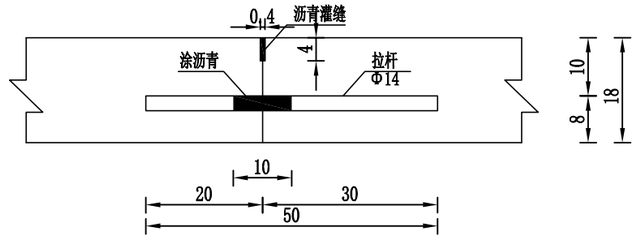

纵向拉杆构造

纵向拉杆工程量			
名称	每根长度 (cm)	直径 (mm)	间距 (cm)
拉杆	50	Φ14	50

说明：

1、本图尺寸除钢筋以毫米计，外其余均以厘米为单位。

2、本图适合于新旧路衔接处。

资质证书编号：A352012408
建筑行业（建筑工程）乙级
市政行业乙级
水利行业丙级
公路行业（公路）专业丙级
风景园林专项乙级

备注 REMARK

项目编码 STAMP
(打码机打码位置)

审定 AUTHORIZED FOR ISSUE BY	刘 健	刘健
审核 REVIEWED BY	张 鹤	张鹤
项目负责 PROJECT DIRECTOR	王 鹏	
专业负责 DISCIPLINE RESPONSIBLE	张 鹤	张鹤
校对	王 [redacted]	
设计	蔡运修	

建设单位 澄迈县乡村振兴服务中心

工程名称 澄迈县2023年度永发镇小型农田水利项目

子项名称 ITEM

图名 DRAWING TITLE

设计号 PRO NO.	新旧砼路面衔接处设计图		
图号 DRAWING NO.	41	版次 CHANGED NO.	A
图别 DWG TYPE	水 利	日期 DATE	2026.10

注意：

本图须经签署并加盖本公司专用出图章方为有效；
本施工图应经相关部门审批通过后方可施工；
本图版权归宏骏勘察设计有限公司所有。

立面图

1:20

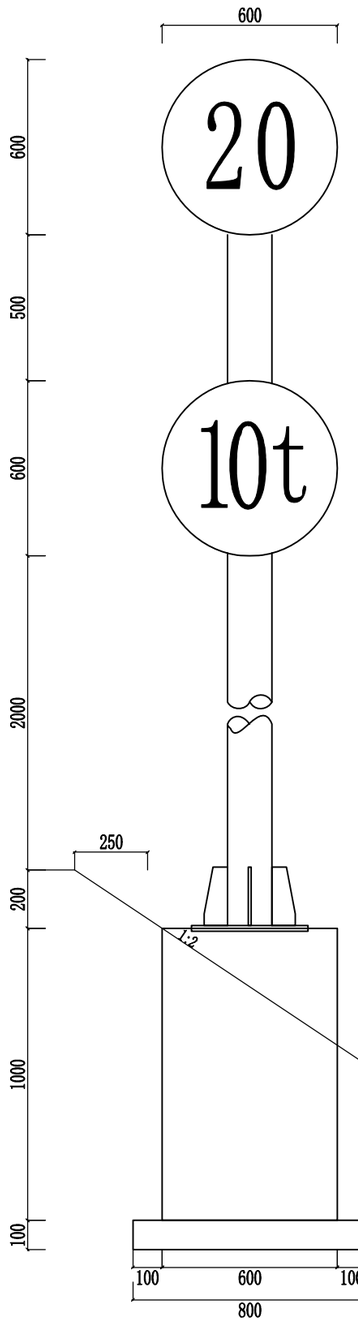

侧面图

1:20

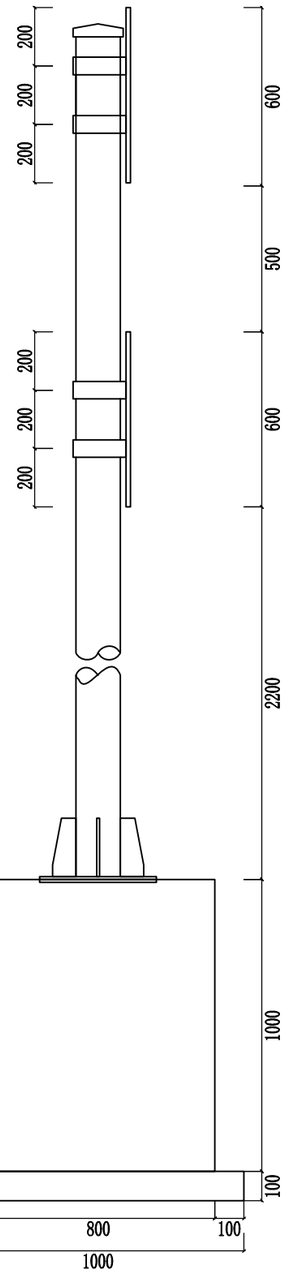

标志材料数量表

材料名称	规 格(mm)	单件重(Kg)	件 数(件)	重 量(Kg)	备 注
标志板	Φ600X3	2.375	2	4.75	铝合金板
反光膜	Ⅳ类	0.452 (平方米)			Ⅳ类
滑动槽钢	100X30X4X366	0.83	4	3.32	铝合金
抱箍	60X10X382.261	1.8	4	7.202	钢板
抱箍底衬	60X10X288.42	1.358	4	5.434	钢板
连接螺栓	M20X50	0.183	8	1.464	六角螺栓
螺母	M20	0.062	8	0.495	六角螺母
	M27	0.168	8	1.344	六角螺母
垫圈	20	0.025	8	0.198	平垫圈
	27	0.053	8	4.24	平垫圈
立柱	Φ152X10X3810	133.416	1	133.416	热轧无缝钢管
柱帽	Φ152	0	1	0	钢材
基础法兰盘	400X400X10	12.56	1	12.56	钢板
基础加劲法兰盘	400X400X10	12.56	1	12.56	钢板
基础加劲肋	高200mm	1.068	4	4.27	钢板
地脚螺栓	M27X520	3.46	4	13.842	U型地脚螺栓
钢筋	Φ 14*842.83	1.02	8	8.159	HRB400
钢筋	Φ8*2920	1.153	3	3.46	HPB300
基础	600X800X1000	0.48 (立方米)			C25
垫层	800X1000X100	0.08 (立方米)			碎石

附注:

1、本图尺寸均以mm为单位。
2、标志板采用3mm厚的3003铝板制作,滑动槽铝和角铝采用2024铝制作。
3、标志板与滑动槽铝采用铝金柳钉连接,板面上的柳钉应打磨平滑。
4、标志板边缘应作角铝加固处理。
5、所有钢构件均应进行热浸镀锌处理,紧固件的镀锌量为350g/m2,其它钢构件的镀锌量为600g/m2。
6、所有钢构件除特殊注明外均采用Q355钢制作。
7、为防止雨水渗入,立柱顶部应加柱帽。
8、标志板与立柱采用抱箍连接。
9、标志处于挖方路段时,应设在边沟外侧,立柱长度可以视应调整。
10、交通标志基础地基承载力设计值为120kPa。

宏骏勘察设计有限公司
Hong jun survey and Design Co., Ltd
资质证书编号：A352012408
建筑行业（建筑工程）乙级
市政行业乙级
水利行业丙级
公路行业（公路）专业丙级
风景园林专项乙级

备注 REMARK

项目编码 STAMP
(打码机打码位置)

审 定 AUTHORIZED FOR ISSUE BY	刘 健	刘健
审 核 REVIEWED BY	张 鹤	张鹤
项目负责 PROJECT DIRECTOR	王 鹏	
专业负责 DISCIPLINE RESPONSIBLE	张 鹤	张鹤
校 对 PRECHECKED BY	王 鹏	
设 计 DESIGNED BY	蔡珏徐	

建设单位 CONSTRUCTE WITH 澄迈县乡村振兴服务中心

2023年度永发镇小型农田水利项目

单柱双面牌型标志安装图

图 号 DRAWING NO.	42	版次 CHANGED NO.	A
图 别 DWG TYPE	水 利	日 期 DATE	2026.10

注意：
本图须经签署并加盖本公司专用出图章方为有效；
本施工图应经相关部门审批通过后方可施工；
本图版权归宏骏勘察设计有限公司所有。

立面图
1:20

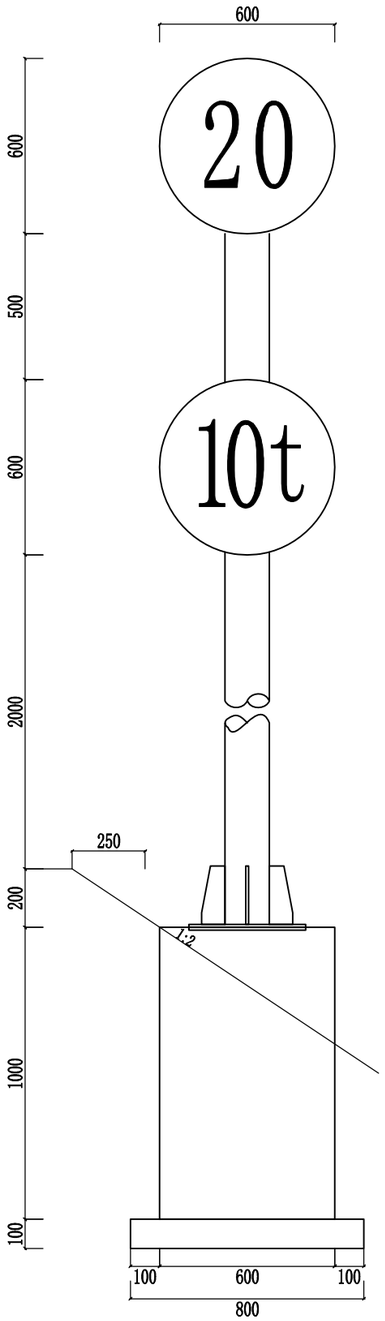

标志板与立柱联结示意图
1:20

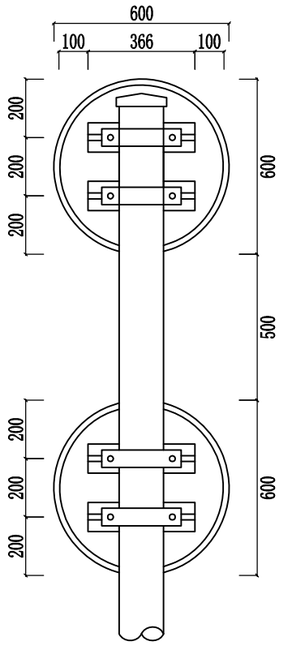

基础平面图
1:30

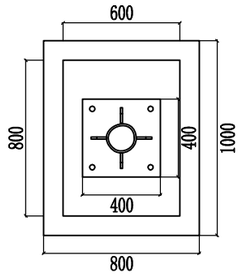

抱箍大样图
1:6

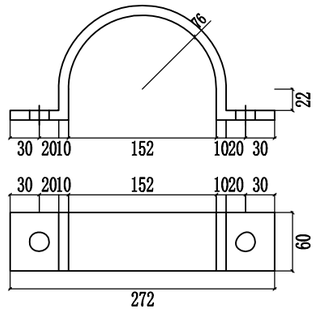

抱箍底衬大样图
1:6

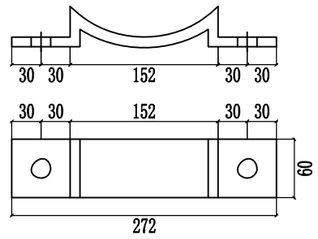

标志材料数量表

材料名称	规 格(mm)	单件重(Kg)	件 数(件)	重 量(Kg)	备 注
标志板	Φ600X3	2.375	2	4.75	铝合金板
反光膜	Ⅳ类	0.452 (平方米)			Ⅳ类
滑动槽钢	100×30×4×366	0.83	4	3.32	铝合金
抱箍	60×10×382.261	1.8	4	7.202	钢板
抱箍底衬	60×10×288.42	1.358	4	5.434	钢板
连接螺栓	M20×50	0.183	8	1.464	六角螺栓
螺母	M20	0.062	8	0.495	六角螺母
垫圈	20	0.025	8	0.198	平垫圈
立柱	Φ152×10×3810	133.416	1	133.416	热轧无缝钢管
柱帽	Φ152	0	1	0	钢材

附注:
1、本图尺寸均以mm为单位。
2、标志板采用3mm厚的3003铝板制作,滑动槽铝和角铝采用2024铝制作。
3、标志板与滑动槽铝采用铝金柳钉连接,板面上的铆钉应打磨平滑。
4、标志板边缘应作角铝加固处理。
5、所有钢构件均应进行热浸镀锌处理,紧固件的镀锌量为350g/m2,
其它钢构件的镀锌量为600g/m2。
6、所有钢构件除特殊注明外均采用Q355钢制作。
7、为防止雨水渗入,立柱顶部应加柱帽。
8、标志板与立柱采用抱箍连接。
9、标志处于挖方路段时,应设在边沟外侧,立柱长度可以相应调整。
10、交通标志基础地基承载力设计值为120kPa。

贵州省建设工程设计出图专用章
宏骏勘察设计有限公司
资质等级范围:水利行业乙级;
建筑行业(建筑工程)乙级;市政行业(公路)专业乙级。
证书编号:A352012408 有效期至:2031年02月11日

宏骏勘察设计有限公司
Hong jun survey and Design Co., Ltd
资质证书编号：A352012408
建筑行业（建筑工程）乙级
市政行业乙级
水利行业丙级
公路行业（公路）专业丙级
风景园林专项乙级

备注 REMARK

项目编码 STAMP
(打码机打码位置)

审定 AUTHORIZED FOR ISSUE BY	刘 健	刘健
审核 REVIEWED BY	张 鹤	张鹤
项目负责 PROJECT DIRECTOR	王 鹏	
专业负责 DISCIPLINE RESPONSIBLE	张 鹤	张鹤
校对 PRECHECKED BY	王 鹏	
设计 DESIGNED BY	蔡珏徐	

建设单位 CONSTRUCTE WITH	澄迈县乡村振兴服务中心
工程名称 PROJECT	澄迈县2023年度永发镇小型农田水利项目
子项名称 ITEM	
图名 DRAWING TITLE	单柱双面牌型标志结构图
设计号 PRO NO.	

图号 DRAWING NO.	43	版次 CHANGED NO.	A
图别 DWG TYPE	水 利	日期 DATE	2026.10

注意：
本图须经签署并加盖本公司专用出图章方为有效；
本施工图应经相关部门审批通过后方可施工；
本图版权归宏骏勘察设计有限公司所有。

滑动螺栓大样

1:1

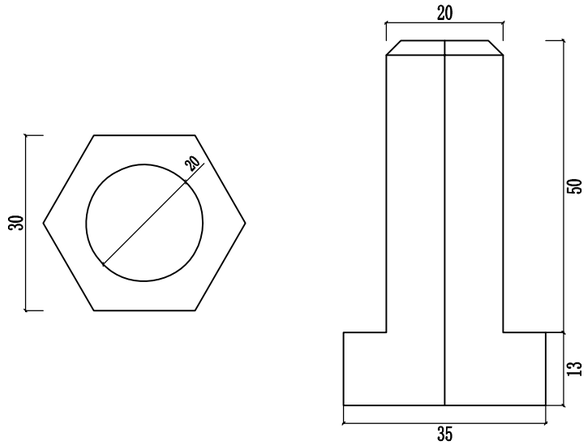

滑动螺母大样图

1:4

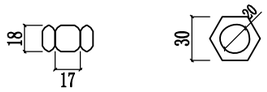

滑动槽钢大样图

1:5

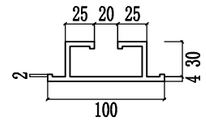

垫片大样图

1:3



滑动槽钢连接图

1:3

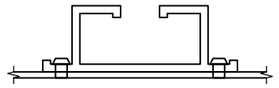

柱帽大样图

1:3

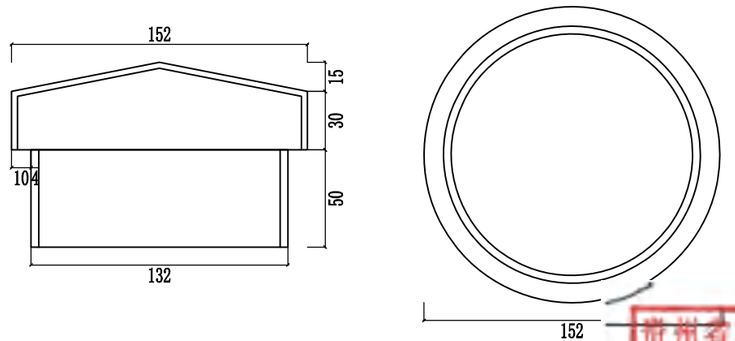

地脚螺栓大样图

1:20

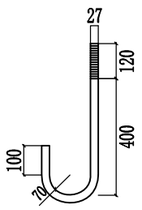

三角形、矩形标志卷边大样

1:2

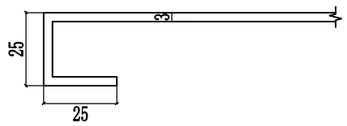

圆形标志卷边大样

1:1

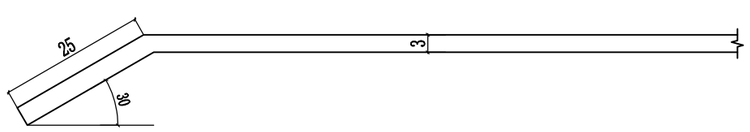

附注:

1、本图尺寸以毫米为单位。

宏骏勘察设计有限公司
Hong jun survey and Design Co., Ltd
资质证书编号：A352012408
建筑行业（建筑工程）乙级
市政行业乙级
水利行业丙级
公路行业（公路）专业丙级
风景园林专项乙级

备注 REMARK

项目编码 STAMP
(打码机打码位置)

审定 AUTHORIZED FOR ISSUE BY	刘 健	刘健
审核 REVIEWED BY	张 鹤	张鹤
项目负责 PROJECT DIRECTOR	王 鹏	
专业负责 DISCIPLINE RESPONSIBLE	张 鹤	张鹤
校对 PRECHECKED BY	王 鹏	
设计 DESIGNED BY	蔡珏徐	

建设单位 CONSTRUCTE WITH 澄迈县乡村振兴服务中心

工程名称 澄迈县2023年度永发镇小型农田水利项目

贵州省建设工程设计出图专用章
宏骏勘察设计有限公司
资质证书编号：A152...

单柱双面牌型标志连接大样图

图号	44	版次 CHANGED NO.	A
图别 DWG TYPE	水 利	日期 DATE	2026.10

注意：
本图须经签署并加盖本公司专用出图章方为有效；
本施工图应经相关部门审批通过后方可施工；
本图版权归宏骏勘察设计有限公司所有。

立　面
1:20

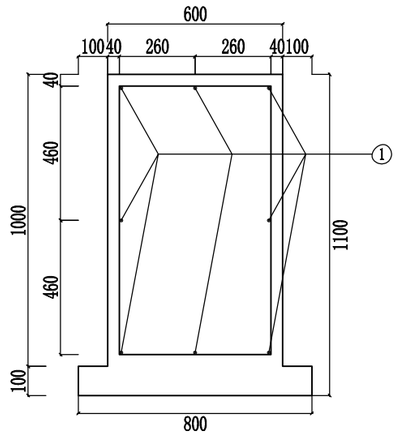

侧　面
1:20

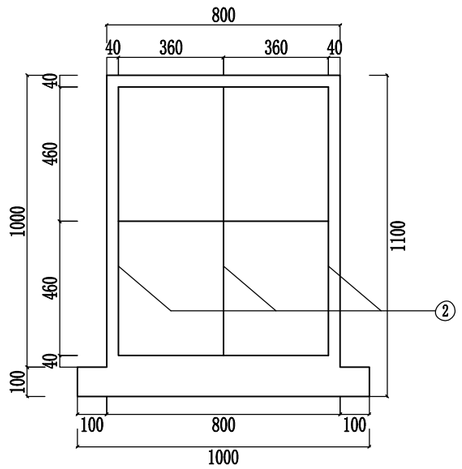

加劲肋构造图
1:5

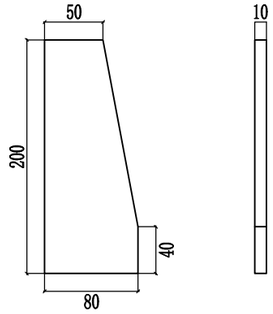

加劲法兰盘
1:10

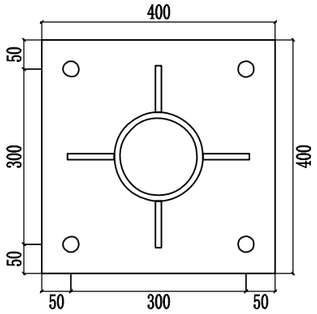

底座法兰盘
1:10

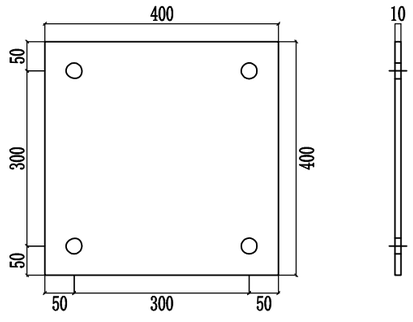

基础主筋大样图
1:20

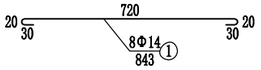

基础箍筋大样图
1:30

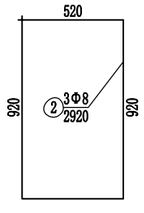

底座连接大样
1:10

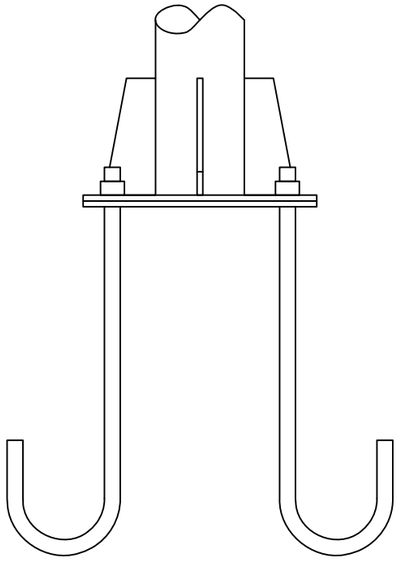

标志材料数量表

材料名称	规 格(mm)	单件重(Kg)	件 数(件)	重 量(Kg)	备 注
基础法兰盘	400×400×10	12.56	1	12.56	钢板
基础加劲法兰盘	400×400×10	12.56	1	12.56	钢板
基础加劲肋	高200mm	1.068	4	4.27	钢板
地脚螺栓	M27×520	3.46	4	13.842	
螺母	M27	0.168	4	0.672	六角螺母
垫圈		0	4	0	平垫圈
钢筋	Φ 14*842.83	1.02	8	8.159	HRB400
钢筋	Φ8*2920	1.153	3	3.46	HPB300
基础	600×800×1000	0.48 (立方米)			C25
垫层	800×1000×100	0.08 (立方米)			碎石

附注:
1、本图尺寸以毫米为单位。
2、基础浇筑注意使底座法兰盘与基础对中,并使其嵌入基础,
其上表面与基础顶面齐平，同时预埋的地脚螺栓与其保持垂直。

宏骏勘察设计有限公司
Hong jun survey and Design Co., Ltd
资质证书编号：A352012408
建筑行业（建筑工程）乙级
市政行业乙级
水利行业丙级
公路行业（公路）专业丙级
风景园林专项乙级

备注 REMARK

项目编码 STAMP
(打码机打码位置)

审　定 AUTHORIZED FOR ISSUE BY	刘　健	刘健
审　核 REVIEWED BY	张　鹤	张鹤
项目负责 PROJECT DIRECTOR	王　鹏	
专业负责 DISCIPLINE RESPONSIBLE	张　鹤	张鹤
校　对 PRECHECKED BY	王　鹏	
设　计 DESIGNED BY	蔡珏徐	

建设单位 CONSTRUCTE WITH　澄迈县乡村振兴服务中心

工程名称 PROJECT　澄迈县2023年度永发镇小型农田水利项目

子项名称

单柱双面牌型标志基础构造图

设计号

图　号　45

专业　水　利

版次 CHANGED NO.	A
日　期 DATE	2026.10

贵州省建设工程设计出图专用章
宏骏勘察设计有限公司
资质等级范围：水利行业丙级、公路行业（公路）专业丙级。
证书编号：A152A00448　有效期至：2031年02月11日

注意：
本图须经签署并加盖本公司专用出图章方为有效；
本施工图应经相关部门审批通过后方可施工；

本图版权归宏骏勘察设计有限公司所有。

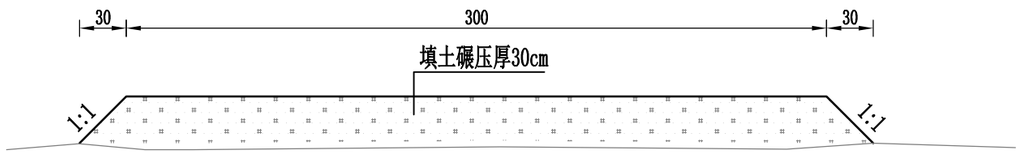

临时施工便道断面设计图 1:25

（澄迈县2023年度永发镇小型农田水利项目）临时工程统计表			
序号	名称	桩号	施工便道（米）
一	灌溉工程		
1	1斗渠	0+000~0+818	677
2	1-1农渠	0+000~0+236	236
3	2斗渠	0+000~1+009	834
4	2-1农渠	0+000~0+465	465
5	2-2农渠	0+000~0+470	470
二	排水工程		
1	农排1-1	0+000~0+383	383
2	农排1-2	0+000~0+308	308
3	农排1-3	0+000~0+285	285
12	合计		3658

说明：

1、图中尺寸单位以cm计。

2、临时便道施工前先剥离原有耕作土层厚30cm堆放在一旁，待项目施工完成后需拆除临时施工便道并将原有耕作土层厚30cm覆盖恢复原貌。

宏骏勘察设计有限公司
Hong Jun survey and Design Co., Ltd
资质证书编号：A352012408
建筑行业（建筑工程）乙级
市政行业乙级
水利行业丙级
公路行业（公路）专业丙级
风景园林专项乙级

备注 REMARK

项目编码 STAMP
（打码机打码位置）

审定 AUTHORIZED FOR ISSUE BY	刘 健	刘健
审核 REVIEWED BY	张 鹤	张鹤
项目负责 PROJECT DIRECTOR	王 鹏	
专业负责 DISCIPLINE RESPONSIBLE	张 鹤	张鹤
校对 BRECHECKED BY	王 鹏	
设计 DESIGNED BY	蔡珏徐	

建设单位 CONSTRUCTE WITH 澄迈县乡村振兴服务中心

工程名称 PROJECT 澄迈县2023年度永发镇小型农田水利项目

子项名称

图名	临时工程设计图
设计号	
图号	47
版次	A
日期	2026.1

贵州省设工程设计专用章 宏骏勘察设计有限公司 资质等级：水利行业乙级；

注意：
本图须经签署并加盖本公司专用出图章方为有效；
本施工图应经相关部门审批通过后方可施工；
本图版权归宏骏勘察设计有限公司所有。

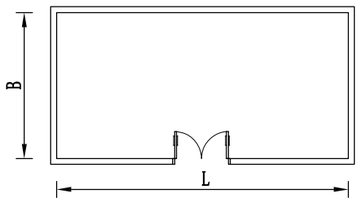

临时房屋平面图1:50

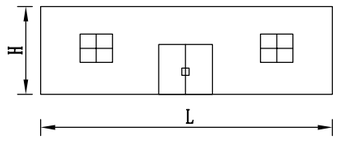

临时房屋立面图1:50

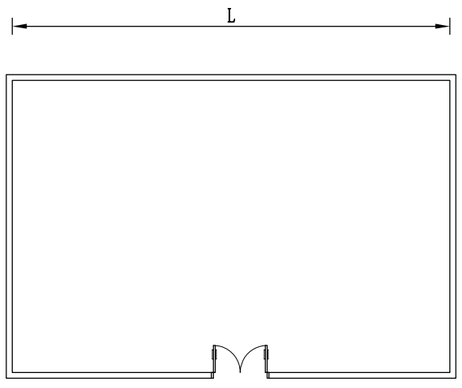

临时仓库平面图1:50

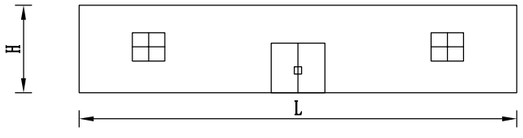

临时工仓库面图1:50

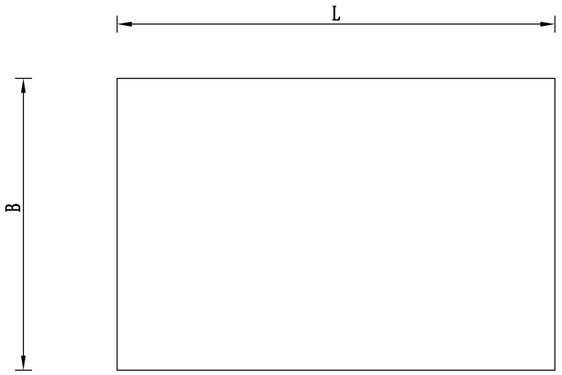

临时工棚平面图1:50

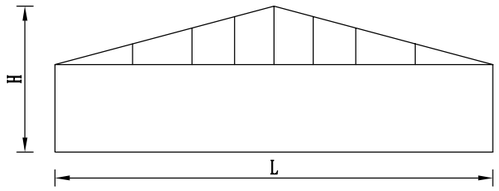

临时工棚立面图1:50

（澄迈县2023年度永发镇小型农田水利项目）
临时房屋建筑工程统计表

序号	名称	面积（m^2）
1	临时工棚	40
2	临时仓库	40
3	临时办公室	20

说明：

1、图中尺寸单位以cm计。

宏骏勘察设计有限公司
Hong Jun survey and Design Co., Ltd
资质证书编号：A352012408
建筑行业（建筑工程）乙级
市政行业乙级
水利行业丙级
公路行业（公路）专业丙级
风景园林专项乙级

备注 REMARK

项目编码 STAMP
（打码机打码位置）

审定 AUTHORIZED FOR ISSUE BY	刘 健	刘健
审核 REVIEWED BY	张 鹤	张鹤
项目负责 PROJECT DIRECTOR	王 鹏	
专业负责 DISCIPLINE RESPONSIBLE	张 鹤	张鹤
校对 PRECHECKED BY	王 鹏	
设计 DESIGNED BY	蔡珏徐	

建设单位 CONSTRUCTE WITH 澄迈县乡村振兴服务中心

工程名称 PROJECT 澄迈县2023年度永发镇小型农田水利项目

子项名称

图名 临时房屋设计图

设计号

图号 建筑物-03 版次 A

日期 2026.10

贵州省建筑工程设计 宏骏勘察设计有限公司 资质证书编号：A352012408 建筑行业（建筑工程）乙级 公路行业（公路）专业丙级 风景园林专项乙级

注意：
本图须经签署并加盖本公司专用出图章方为有效；
本施工图应经相关部门审批通过后方可施工；
本图版权归宏骏勘察设计有限公司所有。